BAXI

Innovative Heating & Cooling Systems



Listino prezzi

Edizione marzo 2020

Scarica su App Store

DISPONIBILE SU Google Play

Gli strumenti di Baxi per i professionisti

Baxi ha reso disponibili una serie di strumenti per aiutarti nella scelta e nell'utilizzo dei suoi prodotti.



Modelli 3D per la progettazione BIM

Sono disponibili sul sito **www.baxi.it** i modelli 3D delle caldaie di alta potenza Baxi per applicazioni commerciali e pompe di calore monoblocco. Accedendo alla sezione Progettazione BIM potrai scaricare i disegni dei prodotti da utilizzare in Revit e includerli nel tuo progetto in BIM (formato .rfa). La progettazione BIM offre straordinari vantaggi competitivi: più efficienza e produttività, meno errori, meno costi, maggiore interoperabilità, massima condivisione delle informazioni, un controllo più puntuale e coerente del progetto.

L'icona presente nelle pagine del listino identifica i prodotti per i quali sono disponibili i modelli in 3D.



Schemi di impianto BAXI

È disponibile online sul sito **www.baxi.it** accedendo alla sezione Baxi per professionisti il nuovo tool **Schemi d'impianto** che permette selezionando i prodotti e/o le caratteristiche dell'impianto (come ad esempio fonte di generazione, tipo di distribuzione etc.) di accedere alla libreria Baxi che conta oltre 250 **soluzioni impiantistiche per applicazioni residenziali e commerciali**.

L'icona presente nelle pagine del listino identifica i prodotti per i quali sono disponibili gli schemi d'impianto.



Preventivatore online

È disponibile online sul sito **www.baxi.it** alla sezione Baxi per professionisti il preventivatore. Questo strumento consente di poter **creare in autonomia il proprio preventivo** (area libera), di poter scegliere l'impianto più idoneo in base alle esigenze (scelta guidata) o di avere a disposizione la lista materiale partendo dallo schema di installazione (scelta pre-configurata). Potrai personalizzare e salvare il preventivo nel tuo archivio personale e scaricarlo **completo di codici, quantità, accessori, disegno tecnico e schema d'impianto** (sia dwg che pdf). Scegli tra le caldaie di alta potenza, sistemi ibridi, pompe di calore e caldaie per integrazione solare per realizzare la tua centrale termica.

L'icona presente nelle pagine del listino identifica i prodotti per i quali è disponibile il preventivatore (con configurazione già esistente).



ErP tool

Il nuovo software sviluppato da Baxi permette di rispettare i requisiti imposti dalla direttiva ErP in merito all'etichettatura energetica dei prodotti e dei sistemi. **L'ErP tool di Baxi aiuta l'installatore nella selezione e nel calcolo dei dati necessari alla compilazione delle etichette energetiche di sistema**, rendendo di fatto semplice e veloce l'operazione. In pochi passaggi è possibile calcolare la classe di efficienza del sistema di riscaldamento, potendone **visualizzare, scaricare e/o stampare l'etichetta energetica e i documenti di calcolo.** Il software può essere utilizzato da PC, tablet o smartphone, direttamente dal sito web **www.baxi.it**, potendo scegliere tra pacchetti predefiniti proposti da Baxi oppure operare una scelta del tutto personalizzata.

Detrazioni ed incentivi

Le informazioni riportate qui di seguito sono contenute nel testo della Legge di Bilancio N° 160/2019.

Prima di attivare una procedura per usufruire di eventuali detrazioni e/o incentivi fiscali occorre attentamente verificare la normativa applicabile in materia, al momento della richiesta.

Detrazioni per ristrutturazioni edilizie “Bonus Casa”:*



Fino al 31/12/2020

Aliquota 50% - tetto massimo di spesa € 96.000 **10 rate annuali**

Detrazioni per interventi di efficienza energetica “Ecobonus”:*





Fino al al 31/12/2020

- tetto massimo di spesa: **10 rate annuali**

- € 100.000 interventi di riqualificazione energetica
- € 60.000 interventi su involucro dell’edificio
- € 60.000 installazione di pannelli solari
- € 30.000 sostituzione di impianti di climatizzazione invernale

Conto Termico 2.0:



Baxi mette a disposizione una sezione dedicata al conto termico. Tutto quello che ti serve sapere per ottenere e usufruire degli incentivi previsti dal Decreto Ministeriale 28/12/2012 e successive evoluzioni.
I contenuti di questo spazio dedicato sono:
A) Una tabella riassuntiva delle principali azioni da compiere;
B) Una web app per capire il vero vantaggio economico che ha l’utente con il conto termico;
C) Una documentazione realizzata con il tradizionale sistema a kit: ovvero tutto quello che serve in un unico documento, tutto precompilato, tutto semplificato;
D) Se ancora ci fossero dei dubbi sarà possibile contattare il team di esperti in Baxi, che provvederà a fornire le risposte del caso direttamente o tramite la sezione di “domande poste di frequente (FAQ)”.

** Fonte: Guide Fiscali Agenzia delle Entrate.*

	Aliquota	Tecnologie incentivate	Requisiti per l'ottenimento dell'incentivo	Soggetti che ne beneficiano	Durata della detrazione o incentivo e aliquota	Interventi ammessi		Annualità	Cosa conservare o cosa spedire e a chi spedire
						Edificio	Nuovo/ Esistente		
BONUS CASA	**Detrazione per ristrutturazione edilizia*** 	Caldaie ad alto rendimento Solare termico Pompe di Calore / Climatizzatori Scaldabagni a gas Caldaie a biomassa Prodotti per la termoregolazione Fotovoltaico Scaldacqua in PdC	Rendimento al 100% dei Pn ≥ 90,03% Nessuno in particolare Nessuno in particolare Solo se in sostituzione di scaldacqua elettrici Rendimento al 100% di Pn ≥ 70% Finalizzati ai singoli ambienti Solo per usi domestici COP ≥ 2,6 misurato secondo UNI EN 16147	• proprietari o nudi proprietari • titolari di un diritto di godimento • locatari o comodatari • soci di cooperative divise ed indivise • imprenditori individuali, per gli immobili non rientranti in beni strumentali o merce • soggetti indicati nell'art. 5 del TUIR	**Fino al 31/12/2020** Aliquota 50% tetto massimo di spesa € 96.000 Per il fotovoltaico la detrazione è abbinabile allo scambio sul posto per impianti ≤ 20kWp	Residenziale (sono comprese le parti comuni dei condomini)	Esistente	10	L'ente di riferimento è la Agenzia delle Entrate, Non si deve spedire nulla ma si devono inserire i dati catastali dell'immobile soggetto agli interventi nella denuncia dei redditi. Si deve conservare: • Fatture • Ricevute bonifici • Autocertificazione • Conformità DM37/08 • Comunicazione ad ENEA
ECOBONUS	**Detrazione per interventi di efficienza energetica*** 	Caldaie a condensazione	Rendimento pari alla classe A: installazione valvole termostatiche a bassa inerzia termica su tutti i corpi scaldanti o in alternativa regolazione modulante della portata del fluido termovettore. Esclusione degli impianti a bassa temperatura con t< 45°C Impianti centralizzati con caldaie di alta potenza fino a 400 kW con efficienza pari alla classe A; in impianti centralizzati di potenza >400 kW è richiesto un rendimento pari a 93 +2LogPn Per caldaie a condensazione con Pn≥ 100kW, deve essere presente: bruciatore modulante, pompa a giri variabili, regolazione climatica agente sul bruciatore	• persone fisiche, compresi gli esercenti arti e professioni • contribuenti che conseguono reddito d'impresa (persone fisiche, società di persone, società di capitali) • associazioni tra professionisti	**Fino al 31/12/2020** Aliquota 65% tetto massimo di spesa: - € 100.000 interventi di riqualificazione energetica - € 60.000 interventi su involucro dell'edificio - € 60.000 installazione di pannelli solari - € 30.000 sostituzione di impianti di climatizzazione invernale	Residenziale e strumentale (per attività di impresa o professionale) Residenziale (sono comprese le parti comuni dei condomini)	Esistente	10	Ente di riferimento ENEA Si deve conservare: • certificato di asseverazione • ricevuta di trasmissione dei documenti • fatture o ricevute fiscali • ricevuta del bonifico Cosa inserire sul sito ENEA: • scheda informativa • attestato di certificazione (o di qualificazione) energetica (*) Cosa inviare all'Agenzia delle Entrate: a partire dalle spese sostenute nel 2009, apposita comunicazione per gli interventi i cui lavori proseguono oltre il periodo d'imposta (*) *dal 2008 l'attestato di certificazione energetica non è più richiesto per l'installazione di pannelli solari e per la sostituzione di finestre. Dal 15 agosto 2009 non è più necessario per gli interventi riguardanti la sostituzione degli impianti di climatizzazione invernale*
		Caldaie a condensazione Solare termico Pompe di calore / Climatizzatori Caldaie a biomassa Scaldacqua in PdC Sistemi ibridi	Caldaie a condensazione con rendimento pari alla classe A abbinate ad un controllo modulante. Caldaie a condensazione di alta potenza: impianti asserviti ad una singola unità immobiliare costituiti da caldaia a condensazione di alta potenza con un'efficienza pari alla classe A e abbinata ad un controllo modulante; Conformità dei collettori alla UNI EN 14975 o 14976, Solar Keymark, 5 anni di garanzia su collettori e bollitori, 2 anni di garanzia su componenti elettrici ed elettronici COP e EER conformi al Allegato I del DM 19/02/07 e s.m.i. Utilizzabili nella riqualificazione energetica dell'unità immobiliare COP ≥ 2,6 misurato secondo UNI EN 16147 Costituiti da pdc integrata con caldaia a condensazione, assemblati in fabbrica ed espressamente concepiti dal fabbricante per funzionare in abbinamento tra loro						
CONTO TERMICO 2.0	**Conto Termico 2.0** ai sensi del DM 28/12/2012 	Caldaie a condensazione	Rendimento al 100% di Pn ≥ 93+2LogPn; installazione valvole termostatiche a bassa inerzia termica su tutti i corpi scaldanti o in alternativa regolazione modulante della portata del fluido termovettore. Esclusione degli impianti a bassa temperatura con t< 45°C Per caldaie a condensazione con Pn≥ 100kW, deve essere presente: Bruciatore modulante, pompa a giri variabili, regolazione climatica agente sul bruciatore	Pubblica Amministrazione	Incentivazione gli interventi di efficienza energetica di piccole dimensioni	Pubblico o per uso pubblico	**Esistente** Per il solare termico è applicabile anche al Nuovo, ma solo per la quota eccedente gli obblighi previsti dal DLgs 28/11 art. 11 All. III	5	L'Ente di riferimento è il GSE Registrazione sul portale del GSE Redazione ed inserimento pratica Si devono inserire e conservare tutti i documenti previsti dalle regole applicative
		Solare termico Pompe di Calore / Climatizzatori Caldaie a biomassa Scaldacqua in PdC Sistemi ibridi	Collettori conformi ad indicazioni del GSE e rispondenti alla UNI EN 14975, 14976 e ISO 9806; Solar Keymark, 5 anni di garanzia su collettori e bollitori; 2 anni di garanzia su componenti elettrici ed elettronici Vedere specifiche DM 28/12/2012 All. II tabella 1 e tab 2 con valori ridotti del 5% per PdC elettriche con inverter). Messa a punto ed equilibratura sistema di distribuzione; installazione valvole termostatiche a bassa inerzia termica su tutti i corpi scaldanti o in alternativa regolazione modulante della portata del fluido termovettore. Esclusione degli impianti a bassa temperatura con t< 45°C Vedere requisiti contenuti nell'Allegato II del DM 28/12/2012 COP ≥ 2,6 misurato secondo UNI EN 16147 In aggiunta ai requisiti delle PdC e delle caldaie, rapporto Pn PdC/Pn caldaia ≤ 0,5	Pubblica Amministrazione Privati e Condomini Soggetti titolari di reddito di impresa o agrario	Incentivazione della produzione di energia termica da fonti rinnovabili		**Esistente** Per il solare termico è applicabile anche al Nuovo, ma solo per la quota eccedente gli obblighi previsti dal DLgs 28/11 art. 11 All. III	1*, 2 o 5 (*) *se incentivi ≤ € 5.000*	L'Ente di riferimento è il GSE Registrazione sul portale del GSE Redazione ed inserimento pratica Si devono inserire e conservare tutti i documenti previsti dalle regole applicative I prodotti contenuti nel catalogo apparecchi prequalificati, godranno di procedura di controllo semplificata.

** Fonte: Guide Fiscali Agenzia delle Entrate*

ErP Energy Labelling
Etichettatura energetica - prodotti Pn ≤ 70 kW

(rif. Reg. 811 e 812 del 2013 in attuazione della 2010/30/UE
sostituita dal regolamento UE 2017/1369)

L'etichetta nasce per il consumatore finale, fornendo dati veri e comparabili, per fare scelte consapevoli e indirizzandosi su prodotti ad alta efficienza.

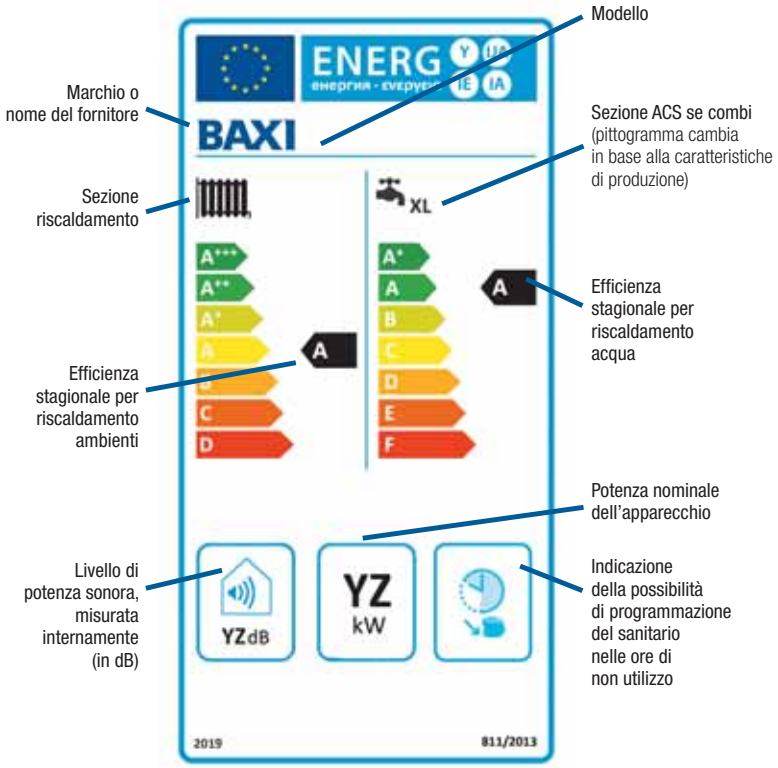

ErP Energy Labelling
Etichettatura energetica - sistemi Pn ≤ 70 kW

(rif. Reg. 811 e 812 del 2013 in attuazione della 2010/30/UE
sostituita dal regolamento UE 2017/1369)

È prevista anche un'etichetta energetica per il sistema installato, a seconda dei componenti utilizzati (per esempio una caldaia, bollitore per ACS e controlli temperatura ambiente).

L'etichetta nasce per il consumatore finale, fornendo dati veri e comparabili, per fare scelte consapevoli e indirizzandosi su prodotti ad alta efficienza.

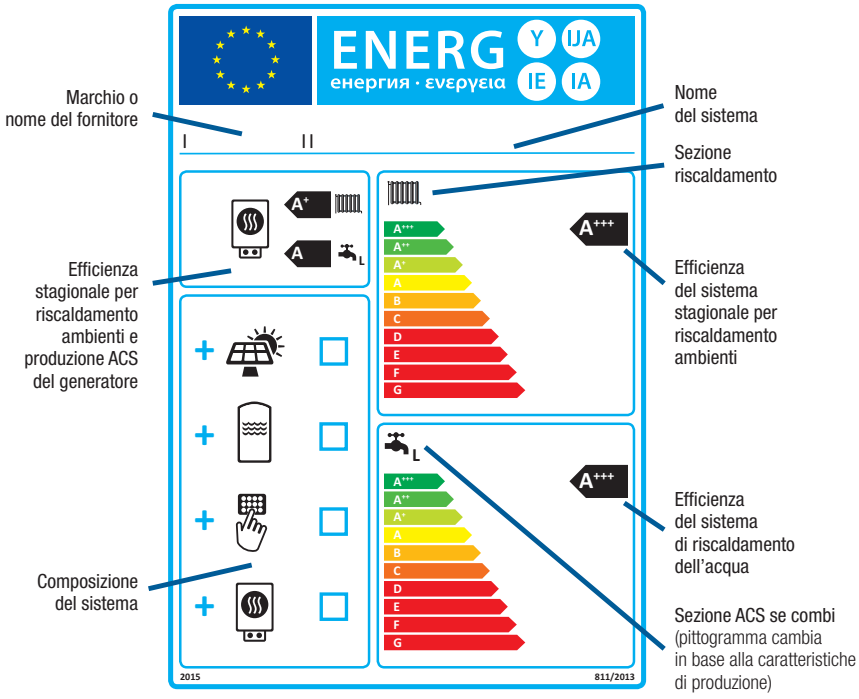

Etichette di prodotto

Caldaie e pompe di calore

Il regolamento sull'etichettatura energetica (Regolamento UE 2017/1369), richiede di etichettare i prodotti secondo una scala energetica decrescente che va dalla A+++ alla D (in riscaldamento) e dalla A+ alla F (in sanitario).
Ogni classe energetica, identificata da una lettera, esprime un intervallo di valori di efficienza entro il quale risiede quello espresso dal prodotto in esame.

Caldaia solo riscaldamento

Luna Platinum+ 1.12 GA



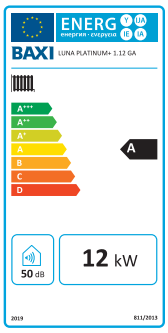

Pompe di calore aria-acqua monoblocco bassa temperatura

PBM 25





Caldaia riscaldamento e produzione ACS

Luna Duo-tec E 33



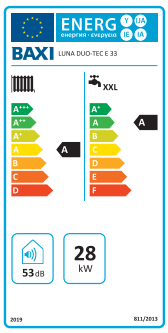

Pompe di calore aria-acqua splittate inverter

PBS-i 6 MR H WH2



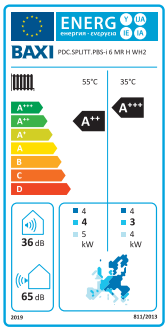

L'etichetta nasce per il consumatore finale, in modo che, attraverso dati veri e comparabili, possa fare scelte consapevoli indirizzandosi su prodotti ad alta efficienza.

Bollitori, scaldacqua in pompa di calore, elettrici e a gas

Il regolamento sull'etichettatura energetica (Regolamento UE 2017/1369), richiede di etichettare i prodotti secondo una scala energetica decrescente che va dalla A+ alla F.
Ogni classe energetica, identificata da una lettera, esprime un intervallo di valori di efficienza entro il quale risiede quello espresso dal prodotto in esame.

Bollitori per acqua calda sanitaria

UBVT 300



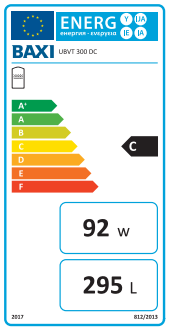

Scaldacqua in pompa di calore

SPC 300



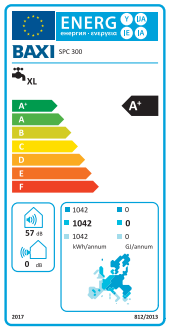

Scaldacqua elettrici

Linea Must+ V580



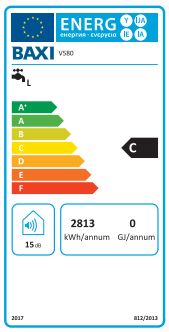

Scaldacqua a gas

Acquaprojet Blue 14i



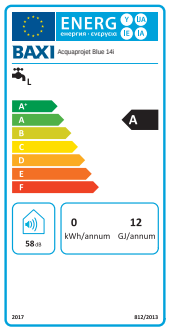

Climatizzatori

Il regolamento sull'etichettatura energetica (Regolamento UE 2017/1369), richiede di etichettare i prodotti secondo una scala energetica decrescente che va dalla A+++ alla D.
Ogni classe energetica, identificata da una lettera, esprime un intervallo di valori di efficienza entro il quale risiede quello espresso dal prodotto in esame.

Climatizzatori

Baxi Dream - Mono Split DSGNW25 + DSGT25-S

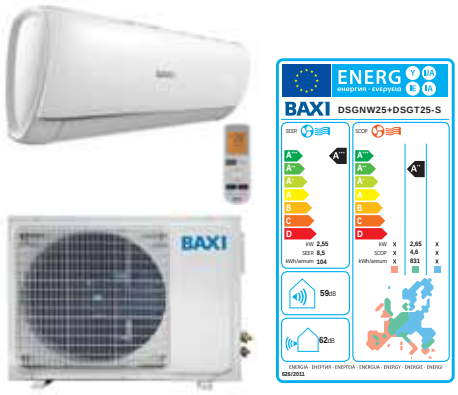

I sistemi di Baxi

Etichette di sistema

Sistema ibrido compatto con integrazione pompa di calore e caldaia

CSI-i 1033:

caldaia a condensazione 33 kW
in abbinamento a **pompa di calore monoblocco inverter PBM-i+ 10**



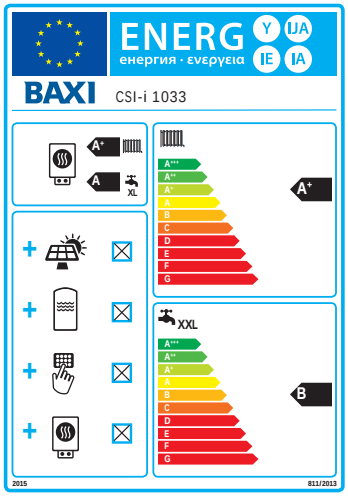

Sistema caldaia riscaldamento e produzione ACS
abbinata a controlli THINK per la gestione intelligente del sistema

Luna Platinum+ 24 GA

controlli THINK: interfaccia 3 led
2 cronotermostati modulanti
modulo clip-in configurabile





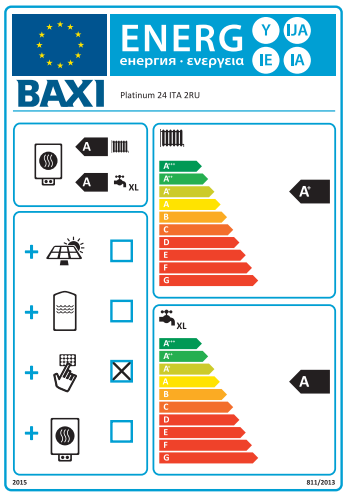

Per maggiori informazioni sui sistemi Baxi e l'etichettatura energetica,
visita il sito **www.baxi.it**

BAXI

Scarica **Baxi On the go**, la nuova app per avere tutta la documentazione Baxi a portata di mano su tutti i tuoi device!

più di 4000 utenti



Baxi On the go è la nuova applicazione di Baxi che ti permette di consultare facilmente tutta la documentazione disponibile, in formato pdf e sempre aggiornata.



Sul tuo tablet e smartphone:
listino prezzi, cataloghi generali e di prodotto, manuali di installazione ed uso e certificazioni.



Baxi On the go, una volta installata, ti segnala automaticamente se ci sono nuovi cataloghi o aggiornamenti in attesa di essere scaricati. Puoi comodamente sincronizzare l'app con una connessione WI-FI o dati e consultare la documentazione anche off-line.



Puoi sfogliare i documenti sia in orizzontale che in verticale, oltre che fare degli zoom sulle sezioni che ti interessano.



La funzione “**estrapola testo**” ti permette di selezionare una porzione specifica di testo e condividerlo.



La funzione “**cerca nel documento**” ti consente di individuare una parola, un codice o del testo presente nel documento.

Scarica su App Store

Scarica l’app **Baxi On the go** gratuitamente dall’App Store di Apple

Scarica l’app **Baxi On the go** gratuitamente da Google Play Store per sistemi Android

Gli strumenti di Baxi per i professionisti 1
Detrazioni ed incentivi 2
ErP/EcoDesign - Labelling 4
Come scaricare l'App Baxi On the go 8

Digital 16
Strumenti e Apps per la gestione del comfort
• Baxi Mago 17
NEW • Kit pannello di controllo WI-FI per caldaie da esterno 18
• Baxi Hybrid App 19
• Baxi Air Connect + modulo WI-FI 20
• Baxi RM-PRO 21

Caldaie a condensazione di alta potenza e in cascata 22
Tabella introduttiva 24
Programma Baxi Più Professional: 10 anni di garanzia 26
Baxi RM-PRO: Remote monitoring 28
Murali
Luna Duo-tec MP+ (da 35 a 150 kW) 32
Configurazioni
• Per installazione singola caldaie Luna Duo-tec MP+ 34
• Per installazione in cascata di n°2 caldaie Luna Duo-tec MP+ 44
• Per installazione in cascata di n°3 caldaie Luna Duo-tec MP+ 52
• Telaio di sostegno per montaggio in centrale termica 60
Generatori modulari a condensazione (GMC+) 62
• GMC+ per Luna Duo-tec MP+ - 1 anta 64
NEW • GMC+ per Luna Duo-tec MP+ a 1 anta con separatore integrato 65
• GMC+ per Luna Duo-tec MP+ - 2 ante 66
• GMC+ per Luna Duo-tec MP+ - 3 ante 67
• Accessori 68
A terra
Power HT+ (da 50 a 250 kW) 70
Configurazioni
• Per installazione singola caldaie Power HT+ 72
• Per installazione in cascata di n°2 caldaie Power HT+ 80
• Per installazione in cascata di n°3 caldaie Power HT+ 88

Listino prezzi
Edizione marzo 2020

Caldaie a condensazione di alta potenza e in cascata

Power HT-A (da 115 a 650 kW) 96

Configurazioni
- Per installazione singola caldaie Power HT-A 98
- Per installazione in cascata di n°2 caldaie Power HT-A 102

Power HWC (da 115 a 500 kW) - alto contenuto d'acqua 110

Accessori

Idraulici 112

Termoregolazione 117

Scarico fumi 119

Altri accessori 125

Caldaie a condensazione 126

Tabella introduttiva 128

Programma Baxi Più: 10 anni di garanzia 132

Baxi Mago 133

NEW **Kit pannello di controllo WI-FI per caldaie da esterno** 136

Murali

Solo riscaldamento e produzione istantanea ACS

NEW • Luna Style Mago / Luna Style 137
- Luna Platinum+ Mago / Luna Platinum+ (ad esaurimento) 141
- Luna Alux 144
- Luna Duo-tec E Mago / Luna Duo-tec E 146
- EVOlution PRIME Mago / EVOlution PRIME 150
- Avant Blue 154
- Duo-tec Compact E Mago / Duo-tec Compact E 156

Accumulo

- Nuvola Platinum+ Mago / Nuvola Platinum+ 158
- Nuvola Duo-tec+ 160

Da esterno

NEW • Luna IN Plus 162

NEW • Luna Air 166

Da esterno per integrazione solare

- Duo-tec IN Solar 170

A terra

Accumulo per integrazione solare

- Luna3 Solar+ 174
- Power 32 178

Caldaie a condensazione

A gasolio
• Power HT OIL 183

Accessori

Kit impianto misto/multizona
• THINK+ 186
• UNIVERSALE+ 188

Integrazione solare
• Kit valvola solare 190

Bollitori per ACS abbinabili a caldaie murali (mod. solo risc.)
• UB 120/160 SC 192
• Combi 80 L+ 193

Scarico fumi 194
Kit di sostituzione 198
Dime di montaggio 198
Idraulici ideali in caso di sostituzione caldaia - Nuova sezione 199
Idraulici 202
Termoregolazione 204
Installazione all'esterno 206
Altri accessori 207

Caldaie convenzionali

208

Tabella introduttiva 210
Baxi Mago 211

Murali

Solo riscaldamento e produzione istantanea ACS
• Luna3 Blue+ 212
• Luna3 Blue+ 1.180i/160L (combinazione caldaia+bollitore per prod. ACS) 212
• Eco5 Blue 214

Accessori

Kit impianto misto/multizona UNIVERSALE+ 216

Integrazione solare
• Kit valvola solare 218

Idraulici + Kit di sostituzione 220
Termoregolazione + Dime di montaggio + Installazione all'esterno + Altri accessori 221

Listino prezzi
Edizione marzo 2020

Pompe di calore, Serbatoi e Ibridi 222

Tabella introduttiva 224

Refrigeratori di liquido e pompe di calore di alta potenza da 40 a 220 kW 230

Baxi Mago 231

Pompe di calore aria-acqua splittate inverter
- PBS-i WH2 (a parete) 232

NEW • PBS-i FS Slim (a basamento compatte) 237

NEW • Approfondimento: Kit telaio per FS Slim 242

- PBS-i FS2 (a basamento) 243
- Approfondimento: Kit idraulico collegamento unità FS2 - impianto 248
- Approfondimento: Kit scheda espansione SCB-CF 249

Pompe di calore aria-acqua monoblocco inverter

NEW • Auriga (monofase e trifase) 250

- PBM-i+ (monofase) - ad esaurimento 254
- PBM-i (trifase) 258

Pompe di calore aria-acqua monoblocco
- PBM (trifase) 264

Accessori
- Serbatoi per pdc 270

Baxi Hybrid App 283

Sistemi ad incasso in pompa di calore con integrazione solo elettrica

NEW • CSI IN Split E WI-FI 284

NEW • CSI IN Idro E WI-FI 291

Sistemi ibridi compatti con integrazione pompa di calore e caldaia

NEW • Hybrid WH2 e FS2 298

- CSI-i 299

Sistemi ibridi ad incasso con integrazione pompa di calore e caldaia
- CSI IN Split H WI-FI 302
- CSI IN Idro H WI-FI 308

Accessori scarico fumi 314

Fan coil 316

Unità terminali per impianti di riscaldamento/raffreddamento

- IQWH - Parete 318

NEW • IQF - Pavimento/soffitto 320

- IQK - Cassetta 322
- IQD - Canalizzato 324

BAXI

Sistemi Solari 326

Sistemi solari a circolazione forzata

Gamma collettori per installazione tetto piano e tetto inclinato (tegole/coppi)

- Gamma collettori SOL 328
- Connessioni solari 329
- Composizioni 332

Gamma collettori per installazione ad incasso

- Gamma collettori SB+ 341
- Connessioni solari 342
- Composizioni 343

Accessori

- Tabella riassuntiva serbatoi per sistemi solari 345
- UBVT - Bollitori per acqua calda sanitaria 346
- UBSI - Bollitori per acqua calda sanitaria con gruppo di circolazione solare 347
- Bollitori acqua calda sanitaria per grandi impianti 348
- Accumuli termici per l'integrazione sul riscaldamento 350
- Accessori: idraulici, per circolazione e controllo, vasi espansione e resistenze elettriche 352

Soluzioni a circolazione forzata 353

NEW **Soluzioni a circolazione naturale** 360

Scaldacqua 362

Tabella introduttiva 364

In pompa di calore

- SPC Split 366
- SPC 200 - SPC 300 - SPC 300 S 368
- SPC 90 370

Elettrici

- Linea Acquapocket 371
- Linea Must+ 372
- Linea Extra+ 373

A gas

NEW • Istantanei - Acquaprojet Blue Air (da esterno, a camera stagna) 374

- Istantanei - Acquaprojet Blue (a tiraggio naturale) 376

NEW • Istantanei - Acquaprojet Blue (a camera stagna) 377

- Accessori Acquaprojet Blue 379
- Accumulo - Sag Blue (a tiraggio naturale) 381

Listino prezzi
Edizione marzo 2020

Moduli d'utenza - Contabilizzazione del calore 384

Moduli d'utenza M-BUS da incasso - Luna Sat
- Modelli riscaldamento / raffrescamento 386
- Modelli riscaldamento e produzione acqua calda sanitaria 400

Accessori 402

Luna Sat RCZ-MB - Rack 405

Climatizzatori 408

Climatizzatori d'aria DC inverter in pompa di calore
Baxi Air Connect e modulo WI-FI per Luna Clima 410

Tabella gamma Baxi Luna Clima Residenziale R32 411

Gamma Luna Clima Residenziale R32
- Baxi Dream - Mono Split R32 412

NEW
- Baxi Astra - Mono Split R32 413
- Baxi Moonlight - Mono Split R32 414

NEW
- Baxi Astra - Multi Split R32 416
- Baxi Moonlight - Multi Split R32 417

Gamma Luna Clima Light Commercial R32
- Tabella gamma Baxi Luna Clima Light Commercial R32 419
- Luna Clima Light Commercial - Mono Split R32 Cassetta 420
- Luna Clima Light Commercial - Mono Split R32 Pavimento/Soffitto 421
- Luna Clima Light Commercial - Mono Split R32 Canalizzato 422
- Luna Clima Light Commercial - Multi Split R32 424

Accessori Luna Clima Light Commercial R32 427

Tabella possibili configurazioni 428

Gamma Luna Clima Light Commercial R410A (ad esaurimento) 429

Fumisteria/tabelle dati tecnici 430

Tipologie scarico/aspirazione
Coassiale - Caldaie a condensazione 432

Separati - Caldaie a condensazione 434

Luna Duo-tec MP+ (35-150 kW) - Coassiale/separati 437

Power HT+ (50-250 kW) - Scarichi separati 439

Power HT-A (115-650 kW) 441

Power HWC (115-500 kW) 443

Tabelle dati tecnici 444

Digital

Baxi ha sviluppato degli strumenti e delle Apps che consentono di gestire con estrema facilità anche da remoto (dal proprio smartphone o tablet), la regolazione del comfort di casa in estate e in inverno. Per i professionisti, Baxi, ha inoltre creato un servizio di controllo e regolazione delle centrali termiche da remoto, una soluzione all'avanguardia che consente la massima efficienza degli impianti.

Baxi Mago

Dalla tecnologia Baxi nasce Baxi Mago, il cronotermostato di nuova generazione che, con un design accattivante e un'interazione intuitiva grazie all'app dedicata, vuole semplificare la vita a installatori e utilizzatori. Baxi Mago è gestibile manualmente oppure attraverso uno smartphone. Scaricando l'app su smartphone o tablet (iOS e Android) è possibile dialogare, anche da remoto, con tutto il sistema di riscaldamento dell'abitazione. 17

Kit pannello di controllo WI-FI per caldaie da esterno NEW

Questo nuovo pannello di controllo, grazie all'Hybrid App, consente di gestire in piena autonomia **le caldaie da esterno** da remoto tramite smartphone o tablet: in modo semplice ed intuitivo è possibile interagire, in qualsiasi momento, con la caldaia per gestire il comfort domestico. 18

Baxi Hybrid App

Baxi Hybrid App consente la gestione pratica, intuitiva e completa dell'impianto, ibrido o in pompa di calore ad incasso, da remoto tramite smartphone o tablet: in piena autonomia e con estrema facilità è possibile accendere, spegnere e variare la temperatura della propria abitazione. 19

Baxi Air Connect

L'App Air Connect e il modulo WI-FI consentono di controllare da remoto i climatizzatori Luna Clima di Baxi. Baxi Air Connect consente di avere il pieno controllo della temperatura e del comfort di casa, in qualsiasi momento e in qualsiasi luogo vi troviate. 20

Baxi RM-PRO

Baxi ha sviluppato un servizio esclusivo altamente tecnologico a disposizione dei professionisti per il controllo e la regolazione delle centrali termiche e completo di servizio di telegestione: Baxi RM-PRO consente la massima efficienza, un monitoraggio costante, l'azzeramento dei fermi macchina e un'assistenza rapida da qualsiasi luogo. 21

Baxi Mago: il cronotermostato che ti semplifica la vita



Baxi Mago è il cronotermostato modulante con WI-FI integrato pensato per semplificare la vita di installatori, centri assistenza e utenti finali, in quanto permette di **gestire il comfort domestico (caldaia, pompa di calore) direttamente da una App**, tramite il collegamento WI-FI.

Scaricando sullo smartphone o tablet l'App dedicata, sarà possibile connettersi a una o più abitazioni per controllarne la temperatura, gestire la programmazione, visualizzare il grafico dei consumi, leggere gli eventuali messaggi di errore, impostare la modalità vacanza, etc.

Uno strumento innovativo e dal design unico, che abbina un'estrema praticità ad un'estetica moderna, accattivante dal forte appeal.

BAXI MAGO
think simple!

Works with IFTTT · JUST ASK alexa

OPENTHERM ON/OFF · R-BUS · BSB



Baxi Mago:

- **è bello da vedere e facile da usare** grazie alla comoda manopola a rotella, allo schermo retroilluminato con numeri grandi e di semplice lettura.



- consente una **programmazione automatica e veloce** basata su orari e abitudini dell'utente.



- permette una **gestione da smartphone e tablet diversi**, in modo che ogni membro della famiglia possa interagire.



- **segue i tuoi programmi** creando cinque diversi scenari giornalieri legati alle molteplici esigenze di temperatura (scenario "giorno", "notte", "sera", "fuori casa" ecc.).



- **ti fa risparmiare e puoi consultare i grafici dei consumi energetici** con andamento settimanale, mensile o annuale.

Scarica su App Store · DISPONIBILE SU Google Play

Per verificare quali sono i prodotti Baxi compatibili con il Baxi Mago consulta le pag. 133, 211, 231 o il seguente QR Code

Kit pannello di controllo WI-FI: il cronotermostato per caldaie da esterno NEW



Il pannello di controllo WI-FI, è il cronotermostato modulante con WI-FI integrato, **per caldaie da esterno** che permette di gestire il comfort domestico, direttamente dalla Baxi Hybrid App, tramite il collegamento WI-FI.

Baxi Hybrid App (stessa App dei sistemi ibridi e in pompa di calore), infatti, garantisce **la gestione pratica, semplice ed intuitiva della caldaia ad incasso: da remoto è possibile accendere, spegnere, cambiare la temperatura di casa in piena autonomia e con estrema facilità** (quando il cronotermostato è utilizzato in modalità regolatore).



Tramite uno smartphone o tablet è possibile avere sempre tutto sotto controllo: si può accedere facilmente alle informazioni base per la gestione della caldaia ad incasso **e personalizzare il comfort in modo semplice** e istantaneo in base alle proprie esigenze.

Qui di seguito le principali informazioni/funzioni fruibili tramite la App:

- gestione dell' impianto tramite App
- visualizzazione temperatura istantanea
- programmazione modo vacanza
- regolazione temperatura sanitaria
- programmazione settimanale (orari on/off - riscaldamento) con fasce orarie
- notifica di errori chiara e intuitiva (anche per Rete Service)

Con Hybrid App si realizza una perfetta **combinazione tra comfort, risparmio energetico e semplicità di gestione e utilizzo.**

Scarica su App Store

DISPONIBILE SU Google Play

Hybrid App
è disponibile gratuitamente su App store e Play store

Per maggiori approfondimenti consulta pag. 136

Baxi Hybrid App: il miglior comfort sempre a portata di mano!



Baxi Hybrid App è l'App per i sistemi ad incasso in pompa di calore con solo integrazione elettrica **CSI IN E WI-FI** e con integrazione caldaia **CSI IN H WI-FI.**

Baxi Hybrid APP, **garantisce la gestione pratica, intuitiva e completa dell'impianto di casa, da remoto tramite smartphone o tablet per avere sempre tutto sotto controllo: puoi accendere, spegnere, variare la temperatura della tua abitazione in piena autonomia e con estrema facilità.**

Dalla Home di **Hybrid App** si può accedere facilmente a tutte le informazioni base necessarie per la gestione del sistema ibrido e in pompa di calore CSI IN, in modo semplice ed intuitivo.

Grazie alle icone di accesso rapido alle diverse zone abitative, **la personalizzazione del comfort è semplice e istantanea**: selezionando le varie zone è possibile differenziare il comfort in base alle proprie esigenze.

Inoltre, grazie ad una breve guida e semplici domande sulle proprie abitudini (orari di permanenza in casa, orari impostazione uso acqua calda sanitaria etc) la App consente una **programmazione strutturata del comfort dell'utente.**



Con Hybrid App si realizza una perfetta **combinazione tra comfort, risparmio energetico e semplicità di gestione e utilizzo.**

È possibile anche consentire alla **Rete Service autorizzata Baxi** di verificare costantemente il funzionamento del sistema e di intervenire in caso di malfunzionamenti o guasti.

Scarica su App Store

DISPONIBILE SU Google Play

Hybrid App **è disponibile gratuitamente su App store e Play store.**

Per maggiori approfondimenti consulta pag. 283

Baxi Air Connect: smart comfort assicurato



L'App **Air Connect** e il modulo WI-FI consentono di **controllare da remoto i climatizzatori Luna Clima di Baxi.**

Air Connect è l'applicazione che consente di avere il pieno controllo della temperatura e del comfort dell'ambiente di casa o di lavoro in qualsiasi momento e da qualsiasi luogo ci si trovi.

Dopo aver installato il modulo WI-FI (verificare il manuale di riferimento per l'installazione del modulo WI-FI) e **scaricato l'App** è possibile comunicare con il proprio climatizzatore Baxi direttamente dai dispositivi Smartphone e Tablet (iOs e Android).



Con un **semplice tocco** si può:
accendere/spegnere il climatizzatore, impostare modalità di funzionamento, velocità del ventilatore, oscillazione verticale ed orizzontale delle alette (dove previste), funzioni attive, timer, ecc.

Air Connect significa praticità e semplicità di utilizzo:

- **Nessun impatto visivo:** il modulo WI-FI viene installato nell'apposito alloggio dietro il pannello frontale del climatizzatore (modelli a parete) o all'interno del climatizzatore (modelli Light Commercial).
- **Programmazione oraria facile ed intuitiva** che consente l'abbinamento comfort-risparmi energetici elevati.
- Possibilità di **controllare più apparecchi con la medesima App,** nel caso di climatizzatori Multi Split (Dual Split, Trial Split, ecc.) provvisti del modulo WI-FI.
- Presenza di tutte le **funzioni del telecomando direttamente sul proprio dispositivo,** come: Turbo, Sleep, iClean, ecc.



Scarica su App Store

DISPONIBILE SU Google Play

Per maggiori approfondimenti consulta pag. 410

Baxi RM-PRO:
Remote Monitoring per centrali termiche



Baxi RM-PRO è il nuovo sistema per il **controllo e la regolazione delle centrali termiche** (ad es. condominiali) **completo di servizio di telegestione.**

Ci sono figure professionali come i direttori d'albergo o di cliniche ospedaliere o amministratori di condominio che hanno la responsabilità del benessere di altre persone; per questo motivo hanno la necessità di individuare **soluzioni all'avanguardia ed efficienti dalla gestione semplice.**

Per questi professionisti Baxi ha sviluppato un servizio esclusivo altamente tecnologico che consente la massima efficienza, un **monitoraggio costante, l'azzeramento dei fermi macchina e un'assistenza rapida da qualsiasi luogo.**

Baxi RM-PRO permette:
- la regolazione o generazione set point;
- la gestione intelligente dei generatori in cascata;
- la regolazione riscaldamento;
- la generazione della curva climatica;
- la regolazione ACS;
- la gestione pompe distribuzione;
- la lettura contacalorie;
- la registrazione delle misure;
- il calcolo consumi normalizzati, firma energetica, misura del rendimento;



Con **Baxi RM-PRO** è possibile gestire impianti con componenti di tipologia e natura diversa, caldaie murali/terra in cascata, pompe di calore, pannelli solari, bollitori ecc, collegandosi da remoto su qualsiasi device per **verificare il funzionamento dell'impianto e anche migliorarne l'efficienza.**



Inoltre la **Rete Service Baxi è sempre connessa all'impianto**, per garantire le richieste del committente ma anche per far crescere sempre al massimo comfort ed efficienza.

Per maggiori approfondimenti consulta pag. 28

Caldaie a condensazione di alta potenza e in cascata

Baxi ha sviluppato un'ampia gamma di caldaie murali e a terra a condensazione altamente performanti, risultato della perfetta combinazione di tecnologie avanzate e alta potenza.

Alta potenza

Le caldaie di alta potenza sono disponibili sia nella versione murale con potenze da 35 a 150 kW (installabili anche nei Generatori Modulari a Condensazione) che nella versione a terra con potenze da 50 a 650 kW.
La gamma delle caldaie di alta potenza si amplia con i nuovi modelli ad alto contenuto d'acqua, Power HWC da 115 a 500 kW.

Installazioni in cascata

L'istallazione in cascata delle caldaie consente di raggiungere potenze elevate per soddisfare qualsiasi esigenza impiantistica: l'elettronica permette di collegare in cascata fino a 16 caldaie murali o a terra.

Remote Monitoring

Baxi RM-PRO è il nuovo sistema di Baxi per il controllo e la regolazione delle centrali termiche completo di servizio di telegestione.

Accessoristica

A corredo dell'offerta di sistemi termici, Baxi propone una gamma completa di accessori fumi, idraulici ed elettronici che permette di gestire le soluzioni impiantistiche più complesse.

Tutte le caldaie sono provviste della funzione antigelo.

Tabella introduttiva 24
Programma Baxi Più Professional: 10 anni di garanzia 26
Baxi RM-PRO: Remote monitoring 28

Murali

Luna Duo-tec MP+ (da 35 a 150 kW) 32

Configurazioni

- Per installazione singola caldaie Luna Duo-tec MP+ (1.35) 34
- Per installazione singola caldaie Luna Duo-tec MP+ (1.50-1.70) 35
- Per installazione singola caldaie Luna Duo-tec MP+ (1.90-1.110) senza collettori mandata/ritorno 36
- Per installazione singola caldaie Luna Duo-tec MP+ (1.90-1.110) con collettori mandata/ritorno 38
- Per installazione singola caldaie Luna Duo-tec MP+ (1.115-1.150) senza collettori mandata/ritorno 40
- Per installazione singola caldaie Luna Duo-tec MP+ (1.115-1.150) con collettori mandata/ritorno 42
- Per installazione in cascata di n°2 caldaie Luna Duo-tec MP+ (1.35-1.50) 44
- Per installazione in cascata di n°2 caldaie Luna Duo-tec MP+ (1.60-1.70) 46
- Per installazione in cascata di n°2 caldaie Luna Duo-tec MP+ (1.90-1.110) 48
- Per installazione in cascata di n°2 caldaie Luna Duo-tec MP+ (1.130-1.150) 50
- Per installazione in cascata di n°3 caldaie Luna Duo-tec MP+ (1.35) 52
- Per installazione in cascata di n°3 caldaie Luna Duo-tec MP+ (1.50-1.70) 54
- Per installazione in cascata di n°3 caldaie Luna Duo-tec MP+ (1.90-1.110) 56
- Per installazione in cascata di n°3 caldaie Luna Duo-tec MP+ (1.115-1.150) 58
- Telaio di sostegno per montaggio in centrale termica 60

Generatori modulari a condensazione (GMC+) 62

- GMC + per Luna Duo-tec MP+ - 1 anta 64

NEW

- GMC + per Luna Duo-tec MP+ - 1 anta con separatore integrato 65
- GMC + per Luna Duo-tec MP+ - 2 ante 66
- GMC + per Luna Duo-tec MP+ - 3 ante 67
- Accessori 68

A terra

Power HT+ (da 50 a 250 kW) 70

Configurazioni

- Per installazione singola caldaie Power HT+ (1.50-1.70) 72
- Per installazione singola caldaie Power HT+ (1.90-1.110) 74
- Per installazione singola caldaie Power HT+ (1.130-1.150) 76
- Per installazione singola caldaie Power HT+ (1.200-1.250) 78
- Per installazione in cascata di n°2 caldaie Power HT+ (1.50-1.70) 80
- Per installazione in cascata di n°2 caldaie Power HT+ (1.90-1.110) 82
- Per installazione in cascata di n°2 caldaie Power HT+ (1.130-1.150) 84
- Per installazione in cascata di n°2 caldaie Power HT+ (1.200-1.250) 86
- Per installazione in cascata di n°3 caldaie Power HT+ (1.50-1.70) 88
- Per installazione in cascata di n°3 caldaie Power HT+ (1.90-1.110) 90
- Per installazione in cascata di n°3 caldaie Power HT+ (1.130-1.150) 92
- Per installazione in cascata di n°3 caldaie Power HT+ (1.200-1.250) 94

Power HT-A (da 115 a 650 kW) 96

Configurazioni

- Per installazione singola caldaie Power HT-A (1.115-1.230) 98
- Per installazione singola caldaie Power HT-A (1.280-1.650) 100
- Per installazione in cascata di n°2 caldaie Power HT-A (1.115-1.230) 102
- Per installazione in cascata di n°2 caldaie Power HT-A (1.280-1.320) 104
- Per installazione in cascata di n°2 caldaie Power HT-A (1.430-1.500) 106
- Per installazione in cascata di n°2 caldaie Power HT-A (1.650) 108

Power HWC (da 115 a 500 kW) - alto contenuto d'acqua 110

Accessori

Idraulici 112
Termoregolazione 117
Scarico fumi 119
Altri accessori 125

BAXI

Alta Potenza

	Modello	Classe efficienza energetica stagionale del riscaldamento d'ambiente	Connettività	Modulazione	Efficienza energetica stagionale del riscaldamento d'ambiente η_s	Incentivi statali **	
						Bonus Casa	Ecobonus ***
Luna Duo-tec MP+ vedi pag. 32							
	**1.150 ***	-	OPTIONAL **Baxi RM-PRO**	1:5	93%	50%	50% 65%
	1.130 *	-	OPTIONAL **Baxi RM-PRO**	1:5	93%	50%	50% 65%
	1.115 *	-	OPTIONAL **Baxi RM-PRO**	1:5	93%	50%	50% 65%
	1.110 *	-	OPTIONAL **Baxi RM-PRO**	1:9	93%	50%	50% 65%
	1.90 *	-	OPTIONAL **Baxi RM-PRO**	1:9	93%	50%	50% 65%
	1.70	A	OPTIONAL **Baxi RM-PRO**	1:9	92%	50%	50% 65%
	1.60	A	OPTIONAL **Baxi RM-PRO**	1:9	92%	50%	50% 65%
	1.50	A	OPTIONAL **Baxi RM-PRO**	1:9	92%	50%	50% 65%
	1.35	A	OPTIONAL **Baxi RM-PRO**	1:9	92%	50%	50% 65%
Power HT+ vedi pag. 70							
	**1.250 ***	-	OPTIONAL **Baxi RM-PRO**	1:5	94%	50%	50% 65%
	1.200 *	-	OPTIONAL **Baxi RM-PRO**	1:5	94%	50%	50% 65%
	1.150 *	-	OPTIONAL **Baxi RM-PRO**	1:5	93%	50%	50% 65%
	1.130 *	-	OPTIONAL **Baxi RM-PRO**	1:5	93%	50%	50% 65%
	1.110 *	-	OPTIONAL **Baxi RM-PRO**	1:9	93%	50%	50% 65%
	1.90 *	-	OPTIONAL **Baxi RM-PRO**	1:9	93%	50%	50% 65%
	1.70	A	OPTIONAL **Baxi RM-PRO**	1:9	93%	50%	50% 65%
	1.50	A	OPTIONAL **Baxi RM-PRO**	1:9	93%	50%	50% 65%

Alta Potenza

	Modello	Classe efficienza energetica stagionale del riscaldamento d'ambiente	Connettività	Modulazione	Efficienza energetica stagionale del riscaldamento d'ambiente η_s	Incentivi statali **	
						Bonus Casa	Ecobonus ***
Power HT-A vedi pag. 96							
	**1.650 ***	-	OPTIONAL **Baxi RM-PRO**	1:5	93%	50%	50 65
	1.500 *	-	OPTIONAL **Baxi RM-PRO**	1:5	93%	50%	50 65
	1.430 *	-	OPTIONAL **Baxi RM-PRO**	1:5	93%	50%	50 65
	1.320 *	-	OPTIONAL **Baxi RM-PRO**	1:5	93%	50%	50 65
	1.280 *	-	OPTIONAL **Baxi RM-PRO**	1:5	93%	50%	50 65
	1.230 *	-	OPTIONAL **Baxi RM-PRO**	1:5	93%	50%	50 65
	1.180 *	-	OPTIONAL **Baxi RM-PRO**	1:5	93%	50%	50 65
	1.135 *	-	OPTIONAL **Baxi RM-PRO**	1:5	93%	50%	50 65
	1.115 *	-	OPTIONAL **Baxi RM-PRO**	1:5	93%	50%	50 65
Power HWC vedi pag. 110							
	**1.500 ***	-	OPTIONAL **Baxi RM-PRO**	1:5	92%	50%	50 65
	1.375 *	-	OPTIONAL **Baxi RM-PRO**	1:5	92%	50%	50 65
	1.250 *	-	OPTIONAL **Baxi RM-PRO**	1:5	92%	50%	50 65
	1.115 *	-	OPTIONAL **Baxi RM-PRO**	1:5	93%	50%	50 65

* i prodotti con una potenza nominale (Pn)≥70kW non sono soggetti ad etichettatura energetica
** per la lista completa degli incentivi e spiegazione delle modalità di accesso consulta pag. 2
*** Accedono alla detrazione del 65% prevista dall'Ecobonus: i generatori a condensazione di alta potenza con un'efficienza stagionale pari alla classe A (η_s ≥90%) in caso di installazioni asservite ad una singola unità immobiliare con contestuale installazione di un controllo modulante



BAXI più PROFESSIONAL

Performance ancora più al sicuro

BAXI 10 ANNI GARANZIA

Baxi Più Professional
è la proposta di Baxi che
estende fino a 10 anni la Garanzia Convenzionale della caldaia,
assicurando così un lungo periodo di comfort e totale tranquillità,
al riparo da qualsiasi spesa imprevista.

BAXI più PROFESSIONAL

Baxi Più Professional
è riservato alle caldaie murali e a basamento Baxi
di **potenza nominale superiore ai 35 kW e garantisce:**

Serenità	La caldaia è coperta da Garanzia Convenzionale per 10 anni
Sicurezza	La caldaia è verificata 1 volta all'anno (salvo periodicità più frequenti imposte dalla normativa vigente) dalla Rete Service autorizzata Baxi garantendo un funzionamento ttimale del generatore secondo le prescrizioni Baxi e le normative vigenti
Risparmio	Grazie alla manutenzione periodica si ottiene un miglioramento dell'efficienza energetica del sistema
Serietà	La Rete Service autorizzata Baxi utilizzerà esclusivamente ricambi originali e garantiti per tutta la durata del programma
Tempestività	La Rete Service autorizzata Baxi si impegna ad intervenire presso l'utenza entro 24 ore dalla chiamata durante tutto l'anno ad esclusione di domeniche e festivi (fatto salvo diversi accordi previsti nel contratto di manutenzione)
Professionalità	Baxi si avvale esclusivamente di professionisti abilitati e in possesso dei necessari requisiti tecnico – professionali previsti dalla normativa vigente
Capillarità	La Rete Service autorizzata Baxi è diffusa su tutto il territorio nazionale garantendo così presenza capillare e un servizio veloce
Supporto telefonico	Servizio clienti attivo allo 0424 517100, 24 ore al giorno, 7 giorni la settimana, durante tutto l'anno, festività comprese (*)

(*) Al di fuori degli orari di ufficio, è attiva la ricerca della Rete Service autorizzata Baxi in modalità automatica.

Per maggiori informazioni, consultare il sito **baxi.it** alla sezione **Privati / Estensione Garanzia**

Baxi RM-PRO:
Remote Monitoring per centrali termiche

Sistema per il controllo e la regolazione delle centrali termiche completo di servizio di telegestione

Baxi RM-PRO si applica nelle centrali termiche centralizzate, ad es. condominiali.
Il sistema controlla tutti gli elementi di centrale e offre un'interfaccia operatore locale (opzionale) ed una connessione via UMTS/3G attraverso il web.

Il sistema di controllo **Baxi RM-PRO** è in grado di effettuare:

- la regolazione della caldaia in potenza o temperatura;
- la cascata dei moduli a condensazione;
- la regolazione di 3 mandate indipendenti di riscaldamento ciascuna con curva climatica e cronotermostato settimanale con 8 fasce orarie per le attenuazioni;
- la regolazione dell'acqua calda sanitaria nel bollitore;
- la gestione del circuito di ricircolo con crono a fasce orarie;
- la funzione dell'anti legionella;
- la gestione dei pannelli solari termici;
- la gestione di impianti a sola pompa di calore o impianti ibridi con pompe di calore e caldaie a condensazione;
- la lettura di conta calorie presenti in centrale;
- la telegestione RM-PRO consente di monitorare l'impianto on-line, esaminare le registrazioni continue dei dati di processo, intervenire modificando i parametri di funzionamento (cronotermostati, curve climatiche, etc.).
  L'accesso agli impianti e alle funzionalità è regolato da password;
- per ogni impianto vengono registrati gli interventi effettuati dai vari operatori ed è possibile caricare della documentazione elettronica in modo che sia sempre consultabile via internet.
  È possibile richiedere l'attivazione dell'invio di report automatici settimanali o mensili anche con struttura personalizzata.

Sistema di supervisione

Baxi RM-PRO consente di avere sotto controllo tutti gli impianti ed intervenire a distanza, in qualsiasi momento, per variare i parametri di esercizio.
Non richiede installazione e può essere accessibile da qualsiasi PC collegato ad internet, con qualsiasi Browser (Explorer, Firefox, Opera, Safari, ecc.).

Caratteristiche versione Base:

- livelli di accesso regolamentati da password;
- elenco impianti con rappresentazione su google map;
- rappresentazione schema impianto con sinottico interattivo corrispondente all'impianto;
- pagine allarmi, pagine trend real time a tracce multiple, con zoom e scorrimento sull'asse temporale;
- pagine trend storici a tracce multiple, con zoom e scorrimento sull'asse temporale;
- pagine per lettura e modifica parametri operativi (es. orari, temperature, curve climatiche, ecc.);
- pagina di log eventi, modifiche parametri e inserimento note testuali;
- pagine per lettura e modifica parametri di configurazione;
- gestione del libretto elettronico d'impianto (inserimento file di documentazione).

Opzioni a richiesta:

- report periodici automatici (su base settimanale e mensile) per ogni impianto,
- contabilizzazione calore e analisi energetica.

Ulteriori caratteristiche

Per ogni impianto descritto in seguito, il sistema è in grado di eseguire il monitoraggio delle letture delle sonde e degli stati di funzionamento delle pompe (registrazione con memorizzazione dello storico su piattaforma web). È possibile forzare l'accensione e lo spegnimento dei generatori e di tutte le pompe di circolazione da remoto. È possibile la modifica delle modalità di funzionamento dei generatori da remoto (curva climatica, fasce orarie, temperatura bollitore ACS, etc.). Consideriamo molto utile la lettura dei contabilizzatori per la valutazione del rendimento del sistema. Giornalmente il dato di lettura di tutti i contatori viene registrato al fine di determinare i kWh prodotti per riscaldamento e produzione ACS a fronte di un consumo in mc di gas combustibile.
Di notevole importanza per le finalità del progetto di efficientamento energetico degli impianti è l'invio di messaggi di attenzione relativi a consumi eccedenti a quanto previsto (prestazione relativa all'attivazione della firma energetica dell'edificio).

Per una preventivazione corretta (comprensiva del canone annuo di utilizzo del cloud) del sistema di Remote Monitoring, contattare l'Engineering Team di Baxi.

Sistema di Remote Monitoring per impianto n. 1

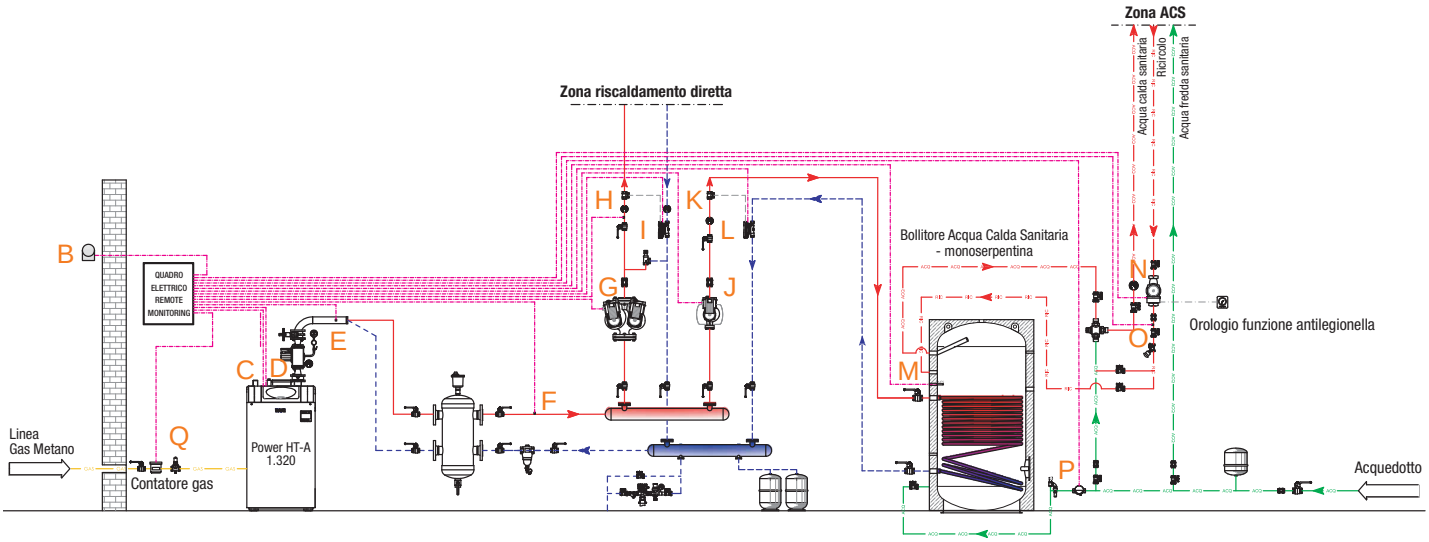

Descrizione impianto:

Caldaia singola Power HT-A 1.320.
N. 1 zona riscaldamento diretta.
Carico bollitore ACS con ricircolo.

Regolazione generatore calore

C Gestione 0-10 Volt del generatore di calore;
D Remotazione allarmi
(uscita ON-OFF da generatori di calore).

Elenco sonde

B Sonda esterna;
E Sonda ritorno generatore;
F Sonda mandata generatore;
H Sonda mandata zona riscaldamento diretta;
K Sonda mandata carico bollitore ACS;
M Sonda bollitore ACS;
O Sonda ricircolo (eventuale).

Uscite comando pompe

G Comando pompa zona riscaldamento diretta;
J Comando pompa carico bollitore ACS;
N Comando pompa ricircolo ACS.

Lettura dati consumo

I Contabilizzatore energia zona riscaldamento diretta;
L Contabilizzatore energia zona carico ACS;
P Contalitri volumetrico ingresso sanitario nel bollitore ACS;
Q Contabilizzatore gas.

Per una preventivazione corretta (comprensiva del canone annuo di utilizzo del cloud) del sistema di Remote Monitoring, contattare l'Engineering Team di Baxi.

Sistema di Remote Monitoring per impianto n. 2

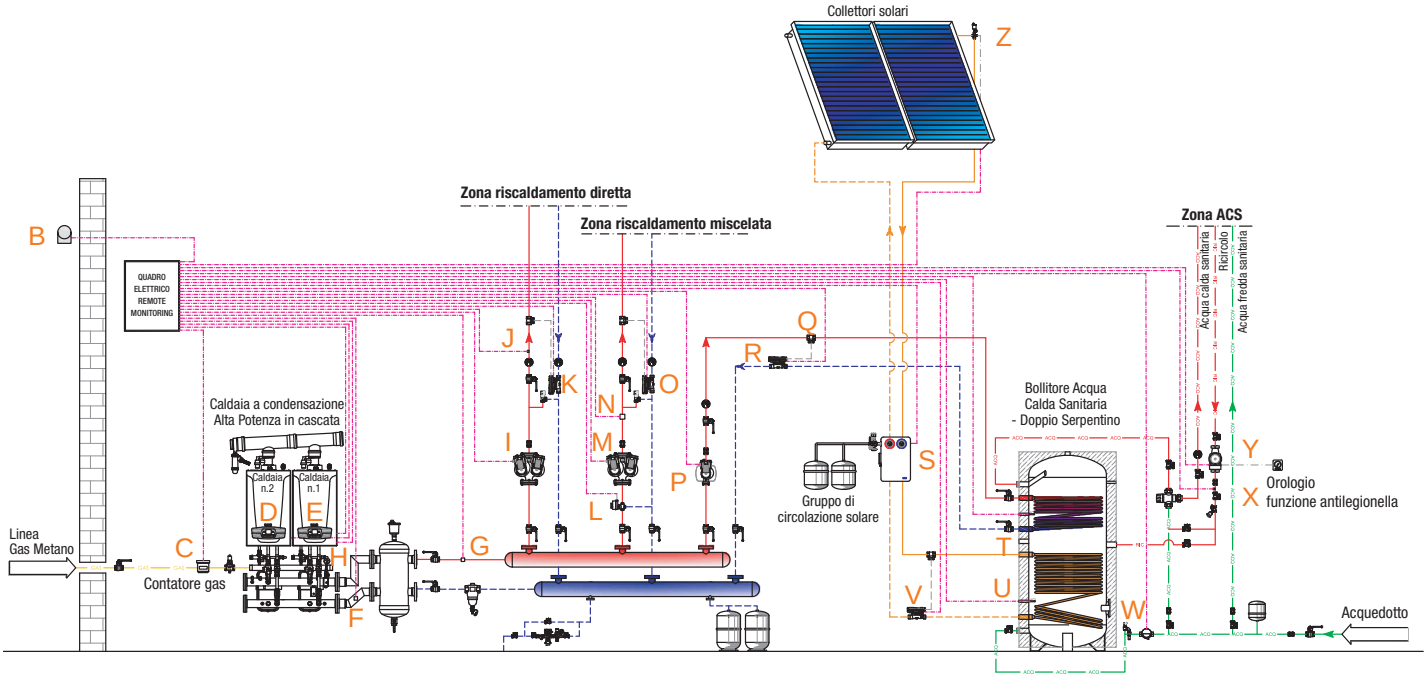

Descrizione impianto:

Caldaie Luna Duo-tec MP+ in cascata.
N. 1 zona riscaldamento diretta.
N. 1 zona riscaldamento miscelata.
Carico bollitore ACS con ricircolo.
Impianto solare termico per ACS.

Regolazione generatore calore

H Gestione 0-10 Volt dei generatori di calore in cascata;
D e E Remotazione allarmi
(uscita ON-OFF da ogni generatore di calore).

Elenco sonde

B Sonda esterna;
F Sonda ritorno cascata;
G Sonda mandata cascata;
J Sonda mandata zona riscaldamento diretta;
N Sonda mandata zona riscaldamento miscelata;
Q Sonda mandata carico bollitore;
T Sonda bollitore ACS pozzetto superiore;
U Sonda bollitore ACS pozzetto inferiore;
X Sonda ricircolo (eventuale);
Z Sonda collettori solari.

Uscite comando pompe

I Comando pompa zona riscaldamento diretta;
L Comando valvola miscelatrice;
M Comando pompa riscaldamento zona miscelata;
P Comando pompa carico bollitore ACS;
S Comando pompa impianto solare;
Y Comando pompa ricircolo ACS.

Lettura dati consumo

C Contatore consumi gas cascata;
K Contabilizzatore zona riscaldamento diretta;
O Contabilizzatore zona riscaldamento miscelata;
R Contabilizzatore zona carico ACS;
V Contabilizzatore calore impianto solare termico;
W Contalitri volumetrico ingresso sanitario nel bollitore ACS.

Per una preventivazione corretta (comprensiva del canone annuo di utilizzo del cloud) del sistema di Remote Monitoring, contattare l'Engineering Team di Baxi.

Sistema di Remote Monitoring per impianto n. 3

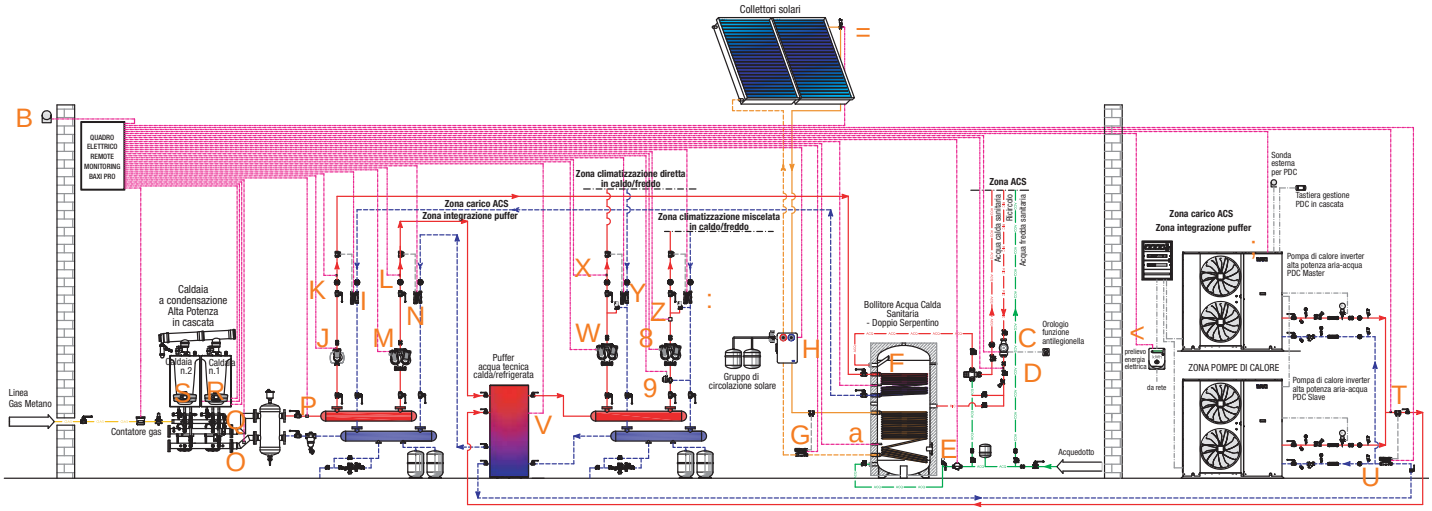

Descrizione impianto:

Caldaie Luna Duo-tec MP+ in cascata.
Pompe di calore reversibili in cascata.
N. 1 zona riscaldamento diretta in caldo/freddo.
N. 1 zona riscaldamento miscelata in caldo/freddo.
Integrazione puffer acqua tecnica calda/refrigerata.
Carico bollitore ACS con ricircolo.
Impianto solare termico per ACS.

Regolazione generatori di calore a condensazione

Q Gestione 0-10 Volt dei generatori di calore in cascata;
R e S Remotazione allarmi
(uscita ON-OFF da ogni generatore di calore).

Regolazione pompe di calore reversibili

; Dialogo pompe di calore in Modbus.

Elenco sonde

B Sonda esterna;
D Sonda ricircolo (eventuale);
F Sonda bollitore ACS pozzetto superiore;
K Sonda mandata carico bollitore ACS;
L Sonda mandata integrazione puffer acqua tecnica;
O Sonda ritorno cascata caldaie;
P Sonda mandata cascata caldaie;
T Sonda mandata pompe di calore;
V Sonda temperatura puffer acqua tecnica calda/refrigerata;
X Sonda mandata zona riscaldamento diretta in caldo/freddo;
Z Sonda mandata zona riscaldamento miscelata in caldo/freddo;
= Sonda collettori solari;
a Sonda bollitore ACS per solare;

Uscite comando pompe

C Comando pompa ricircolo ACS;
H Comando pompa impianto solare;
J Comando pompa carico bollitore ACS;
M Comando pompa integrazione puffer acqua tecnica;
W Comando pompa zona riscaldamento diretta;
8 Comando pompa zona riscaldamento;
9 Comando valvola miscelatrice in caldo/freddo.

Lettura dati consumo

E Contalitri volumetrico ingresso sanitario nel bollitore ACS;
G Contabilizzatore energia impianto solare termico;
I Contabilizzatore energia zona ACS;
N Contabilizzatore energia integrazione puffer;
U Contabilizzatore calorie/frigorie pompe di calore;
Y Contabilizzatore calorie/frigorie zona riscaldamento diretta;
: Contabilizzatore calorie/frigorie zona riscaldamento miscelata;
< Contatore energia elettrica in entrata alla pompa di calore.

Per una preventivazione corretta (comprensiva del canone annuo di utilizzo del cloud) del sistema di Remote Monitoring, contattare l'Engineering Team di Baxi.

Luna Duo-tec MP+



- ampio campo di modulazione fino a 1:9 (1:5 mod. 1.115, 1.130 e 1.150) maggiore efficienza e silenziosità
- pannello comandi digitale con ampio display LCD retroilluminato
- scambiatore di calore con camera di combustione e circuito idraulico a spire in acciaio inox
- **possibilità di installazione su telaio di sostegno per montaggio in centrale termica in centro stanza**
- predisposizione per installazione in cascata (fino a 16 caldaie) e gestione impianti misti
- **elettronica di caldaia che permette la gestione fino a 16 caldaie in cascata**
- certificazione INAIL per installazioni in cascata di 6 caldaie (35-110 kW), di 4 caldaie (115-150 kW)
- operazioni di manutenzione semplificate: facilità di accesso ai componenti interni
- **Baxi RM-PRO: nuovo sistema per il controllo e regolazione delle centrali termiche (vedi pag. 28)**

Modelli solo riscaldamento	Codice Gas di funzionamento		Potenza max kW 80-60°C	Potenza max kW 50-30°C	Rendimento utile % (pci) Pn - T. media 70°C	Rendimento utile % (pci) al 30% - T. di ritorno 30°C	Dimensioni mm (hxlxp) e peso kg	Contenuto d'acqua litri	Euro Prezzo base (iva esclusa)
Luna Duo-tec MP+ 1.150 ***	7685036 Met/GPL**	-	140,3	150,9	98,1	108,6	952x600x584 96	11	**9.219,00**
Luna Duo-tec MP+ 1.130 ***	7671757 Met/GPL**	-	121,5	130,6	98,1	108,6	952x600x584 93	10	**8.652,00**
Luna Duo-tec MP+ 1.115 ***	7705133 Met/GPL**	-	112,8	121,4	98,1	108,6	952x600x584 93	10	**8.137,00**
Luna Duo-tec MP+ 1.110 ***	7221296 Met/GPL**	-	102	110,2	97,2	107,4	952x600x584 93	10	**7.378,00**
Luna Duo-tec MP+ 1.90 ***	7221295 Met/GPL**	-	85	91,8	97,3	107,5	952x600x584 83	9	**6.391,00**
Luna Duo-tec MP+ 1.70	7221294 Met/GPL**	A	65	70,2	97,2	107,1	766x450x505 50	6	**4.994,00**
Luna Duo-tec MP+ 1.60	7221293 Met/GPL**	A	55	59,4	97,2	107,4	766x450x377 40	5	**3.892,00**
Luna Duo-tec MP+ 1.50	7221292 Met/GPL**	A	45	48,6	97,4	107,8	766x450x377 40	4	**3.744,00**
Luna Duo-tec MP+ 1.35 (versione depotenziata della 1.50)	7221291 Met/GPL**	A	33,8	36,5	97,4	107,7	766x450x377 40	4	**3.671,00**

*** Accedono alla detrazione del 65% prevista dall'Ecobonus: i generatori a condensazione di alta potenza con un'efficienza stagionale pari alla classe A (η_S ≥90%) in caso di installazioni asservite ad una singola unità immobiliare con contestuale installazione di un controllo modulante**

*** Per il funzionamento a GPL è necessario l'intervento della Rete Service autorizzata Baxi per l'installazione dell'apposito kit di trasformazione, da richiedere a parte come accessorio, consulta pag. 125*

**** I prodotti con una potenza nominale (Pn)>70kW non sono soggetti ad etichettatura energetica.*

PER DETTAGLI SULLA FUMISTERIA, CONSULTA PAG. 430

Disegni tecnici dimensionali / grafici

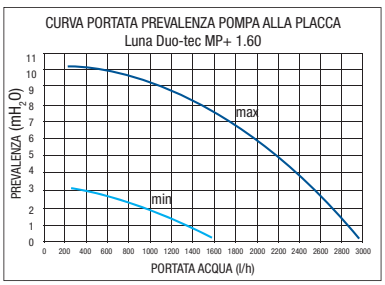

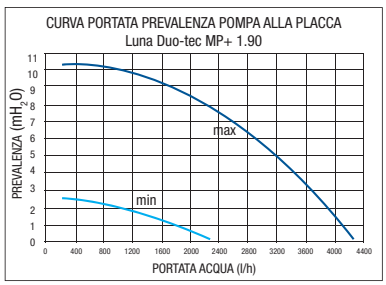

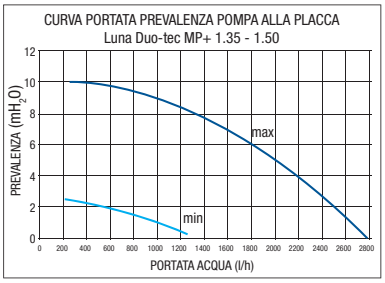

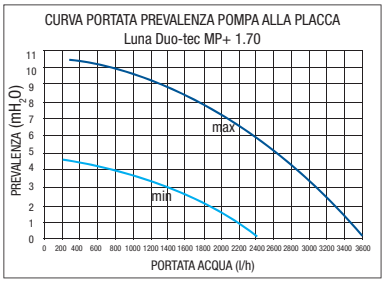

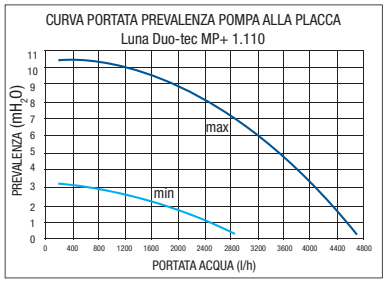

Disegni tecnici dimensionali / grafici

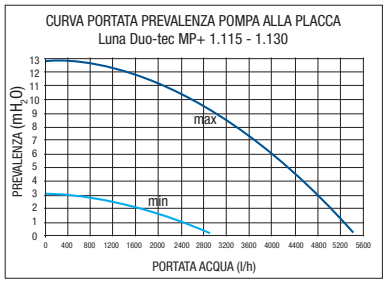

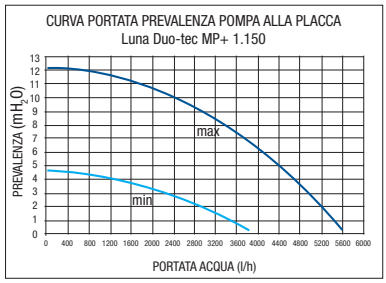

Luna Duo-tec MP+ 1.35 - 1.50 - 1.60 - 1.70

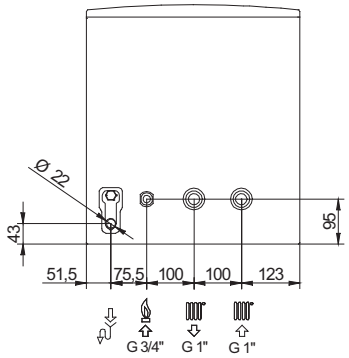

GAS Entrata gas G 3/4"
M.R. Mandata riscaldamento (G 1") con predisposizione attacco bollitore
R.R. Ritorno riscaldamento (G 1") con predisposizione attacco bollitore
S.C. Scarico condensa innestabile su tubo Ø 22

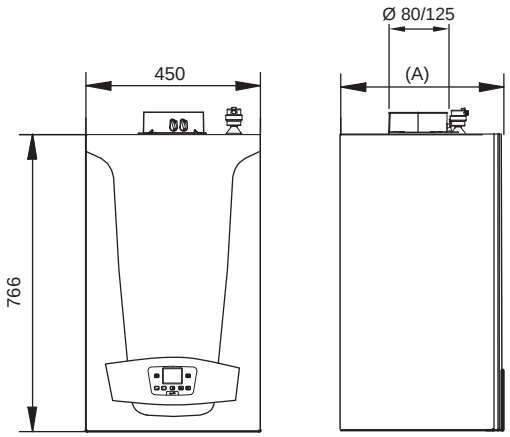

(A) 377 mm - mod 1.35 - 1.50 - 1.60
505 mm - mod. 1.70

Luna Duo-tec MP+ 1.90 - 1.110 - 1.115 - 1.130 - 1.150

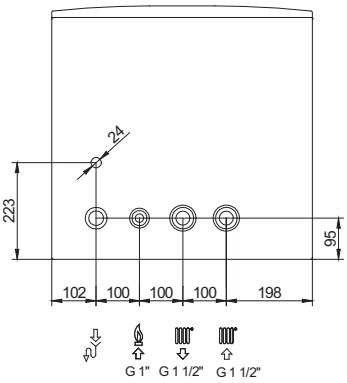

GAS Entrata gas G 1"
M.R. Mandata riscaldamento (G 1 ½") con predisposizione attacco bollitore
R.R. Ritorno riscaldamento (G 1 ½") con predisposizione attacco bollitore
S.C. Scarico condensa

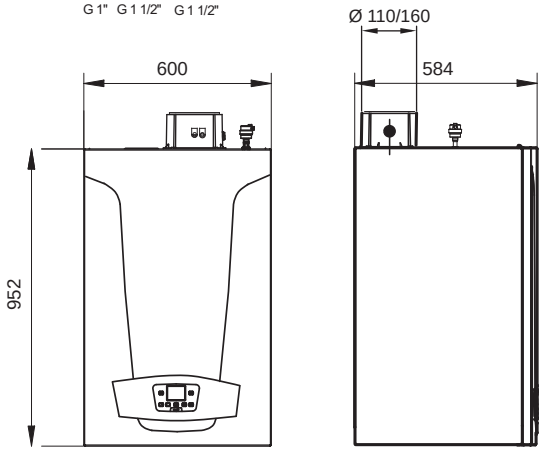

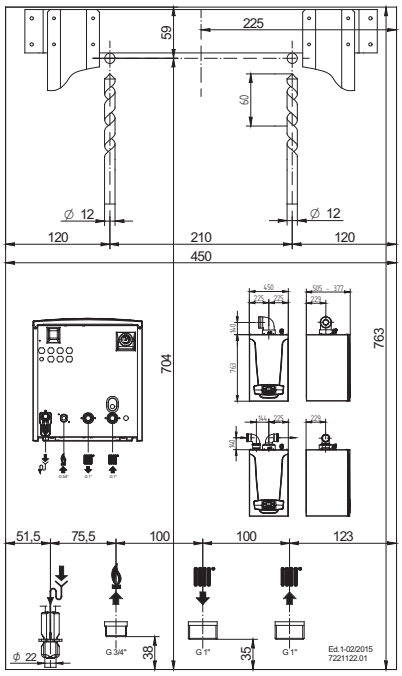

Dima di montaggio

A = 377 (mod. 50 kW e 60 kW)
A = 505 (mod. 70 kW)

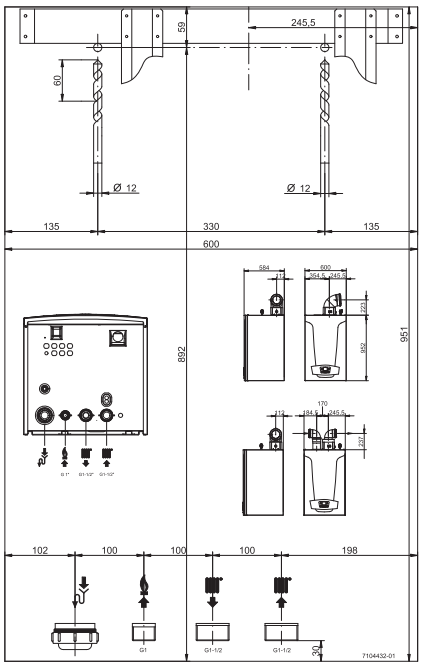

Dima di montaggio

Configurazioni

Per installazione singola caldaie Luna Duo-tec MP+ (1.35)

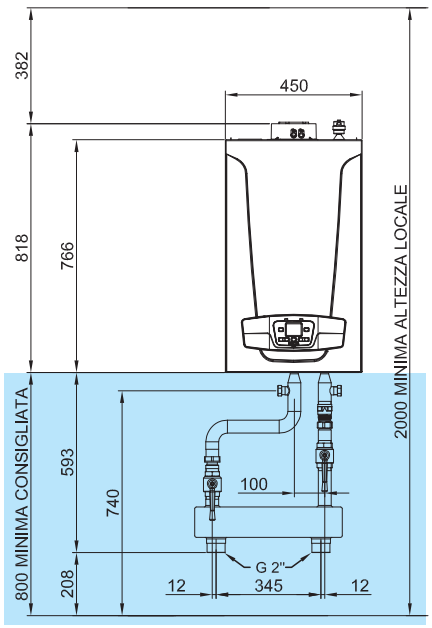

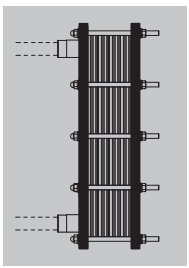

Centrale termica
con scambiatore a piastre

** Il collegamento idraulico allo scambiatore a piastre **NON** è compreso e dovrà essere previsto sul posto.*

Centrale termica
con separatore idraulico

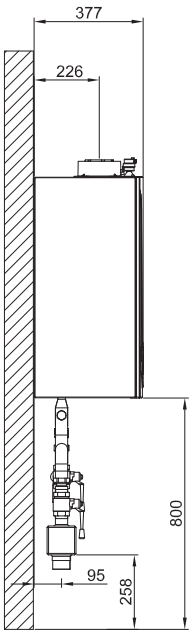

Centrale termica

Generatori	Codice	Euro Prezzo base (iva esclusa)	35 kW
Luna Duo-tec MP+ 1.35	7221291	**3.671,00**	1
Termoregolazione			
Kit sonda esterna	7104873	38,00	1
Sonda acqua calda sanitaria per bollitore (1)	KHG 71407681	15,00	1
PREZZO TOTALE DELLA CENTRALE TERMICA			**3.724,00**

(1) Da inserire se prevista l'integrazione al bollitore

Centrale termica con separatore idraulico (dimensionato a ΔT 10°C)

Il dimensionamento del separatore idraulico è a cura del progettista termotecnico in accordo con le specifiche di prodotto

	Codice	Euro Prezzo base (iva esclusa)	35 kW
Kit idraulico con separatore caldaia singola 35 kW	7111633	504,00	1
PREZZO TOTALE DELLA CENTRALE TERMICA CON SEPARATORE IDRAULICO			**4.228,00**

Centrale termica con scambiatore a piastre* (dimensionato a 80/60°C primario - 50/70°C secondario)

Il dimensionamento dello scambiatore a piastre è a cura del progettista termotecnico in accordo con le specifiche di prodotto

	Codice	Euro Prezzo base (iva esclusa)	35 kW
Scambiatore saldobrasato SPS250 da 30 piastre	A7215320	661,00	1
PREZZO TOTALE DELLA CENTRALE TERMICA CON SCAMBIATORE A PIASTRE			**4.385,00**

** Il collegamento idraulico allo scambiatore a piastre **NON** è compreso*

Termoregolazione per gestione zone miscelate Ordinare un massimo di n°3 moduli esterni configurabili per la gestione di 3 zone miscelate distinte.	Codice	Euro Prezzo base (iva esclusa)
Controllo remoto THINK (2)	7102442	290,00
Modulo esterno configurabile THINK (3)	7105037	387,00

(2) Fornire un unico controllo remoto THINK per la parametrizzazione delle zone miscelate
(3) Ogni centralina gestisce valvola 3 vie motorizzata a tre fili (alimentazione 230V) e pompa circuito miscelato (valvola e pompa non compresi nella fornitura), controllo temperatura zona miscelata attraverso sonda di mandata (compresa nella fornitura)

Configurazioni

Per installazione singola caldaie Luna Duo-tec MP+ (1.50 - 1.60 - 1.70)

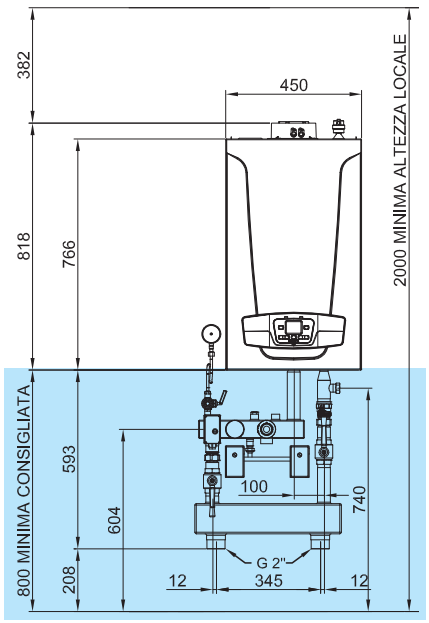

Centrale termica con separatore idraulico

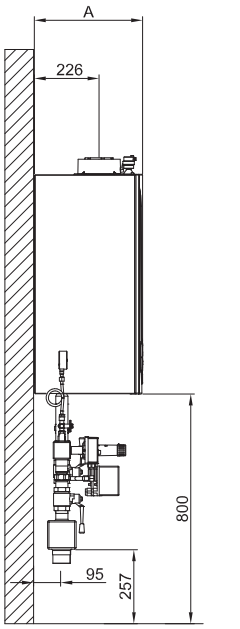

A = 377 (mod. 50kW e 60kW)
A = 505 (mod. 70kW)

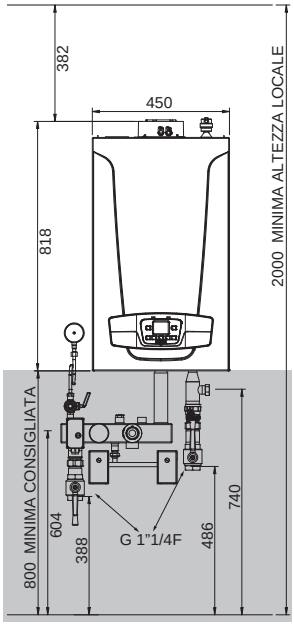

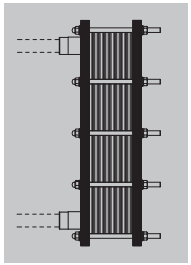

Centrale termica con scambiatore a piastre

** Il collegamento idraulico allo scambiatore a piastre **NON** è compreso e dovrà essere previsto sul posto.*

Centrale termica

Generatori	Codice	Euro Prezzo base (iva esclusa)	50 kW	60 kW	70 kW
Luna Duo-tec MP+ 1.50	7221292	**3.744,00**	1		
Luna Duo-tec MP+ 1.60	7221293	**3.892,00**		1	
Luna Duo-tec MP+ 1.70	7221294	**4.994,00**			1
Termoregolazione					
Kit sonda esterna	7104873	38,00	1	1	1
Sonda acqua calda sanitaria per bollitore (1)	KHG 71407681	15,00	1	1	1
PREZZO TOTALE DELLA CENTRALE TERMICA			**3.797,00**	**3.945,00**	**5.047,00**

(1) Da inserire se prevista l'integrazione al bollitore

Centrale termica con separatore idraulico (dimensionato a ΔT 10°C)

Il dimensionamento del separatore idraulico è a cura del progettista termotecnico in accordo con le specifiche di prodotto

	Codice	Euro Prezzo base (iva esclusa)	50 kW	60 kW	70 kW
Kit idraulico con separatore caldaia singola 50-60-70 kW	A7721801	556,00	1	1	1
Kit sicurezze INAIL per Duo-tec MP+ (2)	A7722104	300,00	1	1	1
PREZZO TOTALE DELLA CENTRALE TERMICA CON SEPARATORE IDRAULICO			**4.653,00**	**4.801,00**	**5.903,00**

(2) Valvola intercettazione combustibile non compresa nella fornitura; vedere i modelli di valvola di intercettazione disponibili nella sezione accessori a pag. 113

Centrale termica con scambiatore a piastre* (dimensionato a 80/60°C primario - 50/70°C secondario)

Il dimensionamento dello scambiatore a piastre è a cura del progettista termotecnico in accordo con le specifiche di prodotto

	Codice	Euro Prezzo base (iva esclusa)	50 kW	60 kW	70 kW
Kit idraulico senza separatore caldaia singola 50-60-70 kW	A7722000	471,00	1	1	1
Kit sicurezze INAIL per Duo-tec MP+ (2)	A7722104	300,00	1	1	1
Scambiatore saldobrasato SPS250 da 30 piastre	A7215320	661,00	1		
Scambiatore saldobrasato SPS250 da 40 piastre	A7215321	802,00		1	1
PREZZO TOTALE DELLA CENTRALE TERMICA CON SCAMBIATORE A PIASTRE			**5.229,00**	**5.518,00**	**6.620,00**

** Il collegamento idraulico allo scambiatore a piastre **NON** è compreso*
(2) Valvola intercettazione combustibile non compresa nella fornitura; vedere i modelli di valvola di intercettazione disponibili nella sezione accessori a pag. 113

Termoregolazione per gestione zone miscelate Ordinare un massimo di n°3 moduli esterni configurabili per la gestione di 3 zone miscelate distinte.	Codice	Euro Prezzo base (iva esclusa)
Controllo remoto THINK (3)	7102442	290,00
Modulo esterno configurabile THINK (4)	7105037	387,00

(3) Fornire un unico controllo remoto THINK per la parametrizzazione delle zone miscelate - (4) Ogni centralina gestisce valvola 3 vie motorizzata a tre fili (alimentazione 230V) e pompa circuito miscelato (valvola e pompa non compresi nella fornitura), controllo temperatura zona miscelata attraverso sonda di mandata (compresa nella fornitura)

Configurazioni

Per installazione singola caldaie Luna Duo-tec MP+ (1.90 - 1.110)

Installazione con accessorio apposito - senza collettori mandata/ritorno

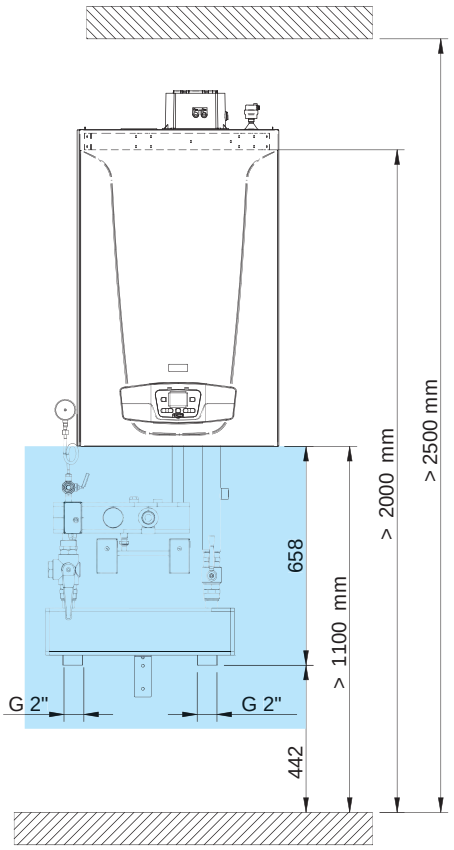

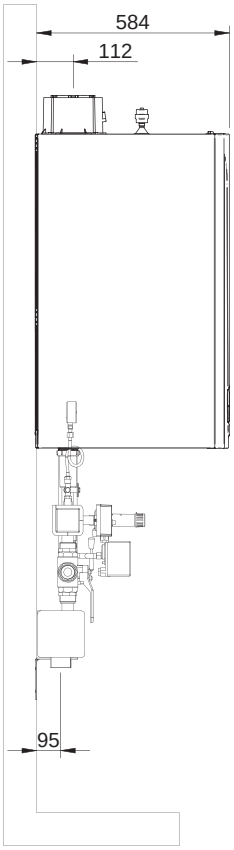

Centrale termica
con separatore idraulico

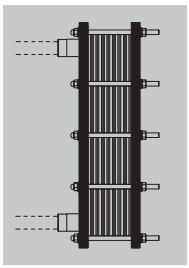

Centrale termica
con scambiatore a piastre

** Il collegamento idraulico allo scambiatore a piastre **NON** è compreso e dovrà essere previsto sul posto.*

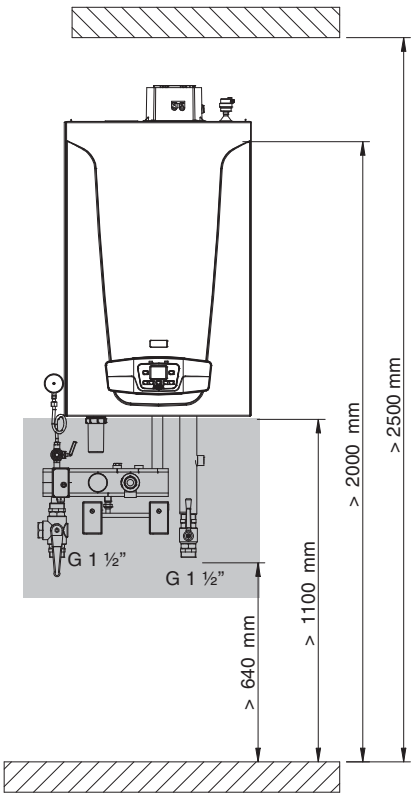

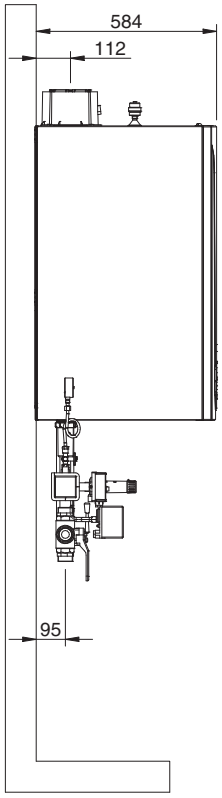

Modelli solo riscaldamento	Codice Gas di funzionamento	Potenza max kW 80-60°C	Potenza max kW 50-30°C	Rendimento utile % (pci) Pn - T. media 70°C	Rendimento utile % (pci) al 30% - T. di ritorno 30°C	Dimensioni mm (hxlxp) e peso kg	Contenuto d'acqua litri
Luna Duo-tec MP+ 1.110	7221296 Met/GPL*	102	110,2	97,2	107,4	952x600x584 93	10
Luna Duo-tec MP+ 1.90	7221295 Met/GPL*	85	91,8	97,3	107,5	952x600x584 83	9

** per il funzionamento a GPL è necessario l'intervento della Rete Service autorizzata Baxi per l'installazione dell'apposito kit di trasformazione, da richiedere a parte come accessorio*

Centrale termica

Generatori	Codice	Euro Prezzo base (iva esclusa)	90 kW	110 kW
Luna Duo-tec MP+ 1.90	7221295	**6.391,00**	1	
Luna Duo-tec MP+ 1.110	7221296	**7.378,00**		1
Termoregolazione				
Kit sonda esterna	7104873	38,00	1	1
Sonda acqua calda sanitaria per bollitore (1)	KHG 71407681	15,00	1	1
PREZZO TOTALE DELLA CENTRALE TERMICA			**6.444,00**	**7.431,00**

(1) Da inserire se prevista l'integrazione al bollitore

Centrale termica con separatore idraulico (dimensionato a ΔT 10°C)

Il dimensionamento del separatore idraulico è a cura del progettista termotecnico in accordo con le specifiche di prodotto

	Codice	Euro Prezzo base (iva esclusa)	90 kW	110 kW
Kit idraulico con separatore caldaia singola 90-150 kW	7696021	1.090,00	1	1
Kit sicurezze INAIL per Duo-tec MP+ (2)	A7722104	300,00	1	1
PREZZO TOTALE DELLA CENTRALE TERMICA CON SEPARATORE IDRAULICO			**7.834,00**	**8.821,00**

(2) Valvola intercettazione combustibile non compresa nella fornitura; vedere i modelli di valvola di intercettazione disponibili nella sezione accessori a pag. 113

Centrale termica con scambiatore a piastre* (dimensionato a 80/60°C primario - 50/70°C secondario)

Il dimensionamento dello scambiatore a piastre è a cura del progettista termotecnico in accordo con le specifiche di prodotto

	Codice	Euro Prezzo base (iva esclusa)	90 kW	110 kW
Kit idraulico senza separatore caldaia singola 90-150 kW	7696401	826,00	1	1
Kit sicurezze INAIL per Duo-tec MP+ (2)	A7722104	300,00	1	1
Scambiatore saldobrasato SPS250 da 50 piastre	A7215322	954,00	1	
Scambiatore ispezionabile SPI3 da 13 piastre	A7215323	1.861,00		1
PREZZO TOTALE DELLA CENTRALE TERMICA CON SCAMBIATORE A PIASTRE			**8.524,00**	**10.418,00**

** Il collegamento idraulico allo scambiatore a piastre **NON** è compreso*
(2) Valvola intercettazione combustibile non compresa nella fornitura; vedere i modelli di valvola di intercettazione disponibili nella sezione accessori a pag. 113

Termoregolazione per gestione zone miscelate Ordinare un massimo di n°3 moduli esterni configurabili per la gestione di 3 zone miscelate distinte.	Codice	Euro Prezzo base (iva esclusa)
Controllo remoto THINK (3)	7102442	290,00
Modulo esterno configurabile THINK (4)	7105037	387,00

(3) Fornire un unico controllo remoto THINK per la parametrizzazione delle zone miscelate
(4) Ogni centralina gestisce valvola 3 vie motorizzata a tre fili (alimentazione 230V) e pompa circuito miscelato (valvola e pompa non compresi nella fornitura), controllo temperatura zona miscelata attraverso sonda di mandata (compresa nella fornitura)

Configurazioni

Per installazione singola caldaie Luna Duo-tec MP+ (1.90 - 1.110)

Installazione con collettori mandata/ritorno

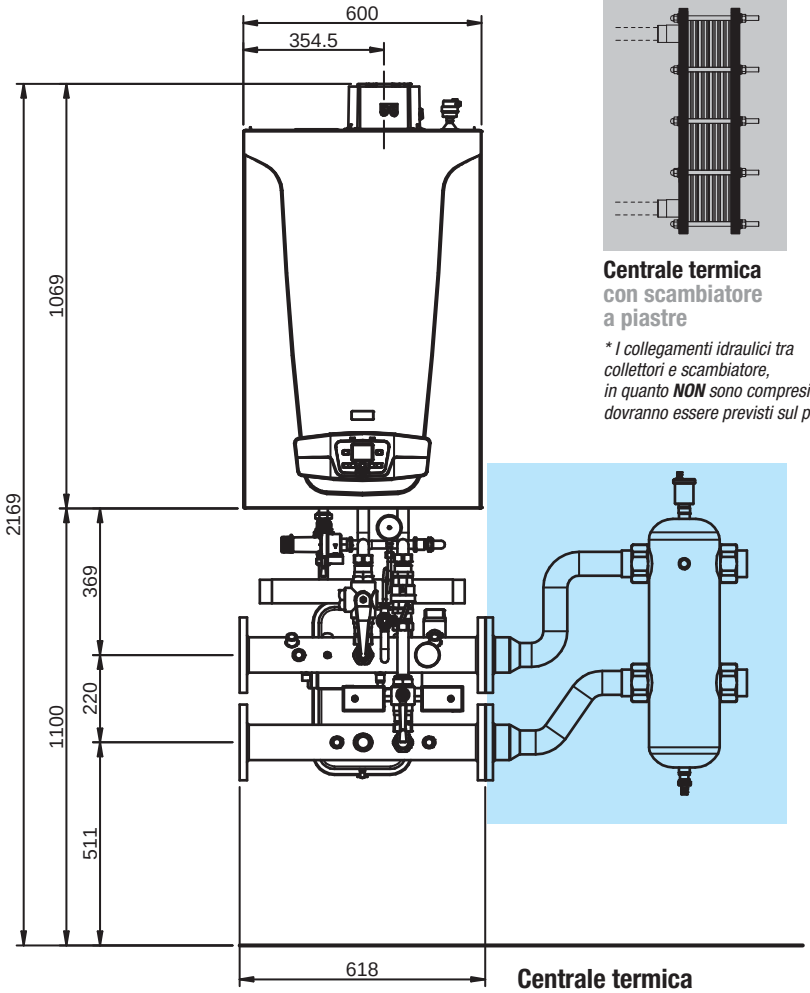

Centrale termica
con scambiatore a piastre

** I collegamenti idraulici tra collettori e scambiatore, in quanto **NON** sono compresi, dovranno essere previsti sul posto.*

Centrale termica
con separatore idraulico

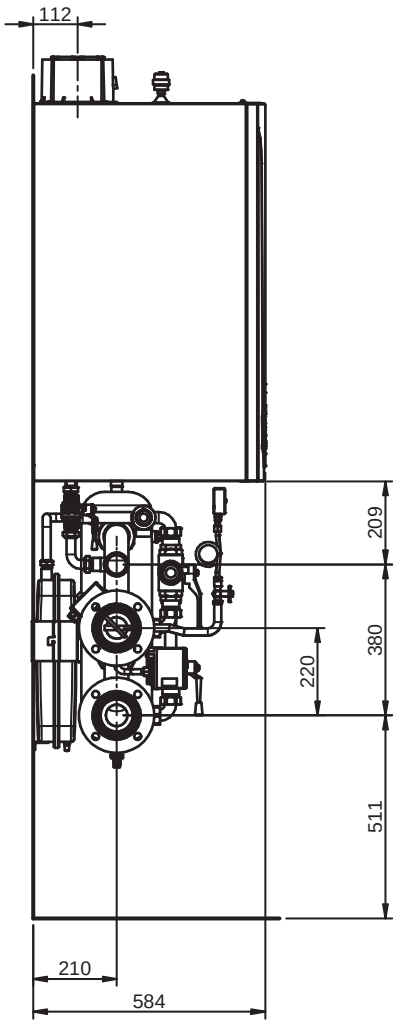

Ø collettori mandata/ritorno DN80

Ø collettore gas G 2”

Modelli solo riscaldamento	Codice Gas di funzionamento	Potenza max kW 80-60°C	Potenza max kW 50-30°C	Rendimento utile % (pci) Pn - T. media 70°C	Rendimento utile % (pci) al 30% - T. di ritorno 30°C	Dimensioni mm (hxlxp) e peso kg	Contenuto d’acqua litri
Luna Duo-tec MP+ 1.110	7221296 Met/GPL*	102	110,2	97,2	107,4	952x600x584 93	10
Luna Duo-tec MP+ 1.90	7221295 Met/GPL*	85	91,8	97,3	107,5	952x600x584 83	9

** per il funzionamento a GPL è necessario l’intervento della Rete Service autorizzata Baxi per l’installazione dell’apposito kit di trasformazione, da richiedere a parte come accessorio*

Centrale termica

Generatori	Codice	Euro Prezzo base (iva esclusa)	90 kW	110 kW
Luna Duo-tec MP+ 1.90	7221295	**6.391,00**	1	
Luna Duo-tec MP+ 1.110	7221296	**7.378,00**		1
Collettori idraulici				
Kit collettori INAIL mandata-ritorno-gas, tappi e isolamenti per 1 caldaia	A7724701	636,00	1	1
Kit collegamento caldaia - collettori 90-150 kW	7105852	544,00	1	1
Kit vaso espansione 4 bar	7105838	106,00	1	1
Kit flange e guarnizioni	7214087	134,00	1	1
Kit sicurezze INAIL per Duo-tec MP+ (1)	A7722104	300,00	1	1
Termoregolazione				
Kit sonda esterna	7104873	38,00	1	1
Sonda acqua calda sanitaria per bollitore (2)	KHG 71407681	15,00	1	1
PREZZO TOTALE DELLA CENTRALE TERMICA			**8.164,00**	**9.151,00**

(1) Valvola intercettazione combustibile non compresa nella fornitura; vedere i modelli di valvola di intercettazione disponibili nella sezione accessori a pag. 113
(2) Da inserire se prevista l'integrazione al bollitore

Centrale termica con separatore idraulico (dimensionato a ΔT 10°C)

Il dimensionamento del separatore idraulico è a cura del progettista termotecnico in accordo con le specifiche di prodotto

	Codice	Euro Prezzo base (iva esclusa)	90 kW	110 kW
Kit collegamento idraulico separatore da 2" (8,5 m³/h)	A7218613	863,00	1	1
Separatore idraulico da 2" (8,5 m³/h)	LSD 79000031	560,00	1	1
PREZZO TOTALE DELLA CENTRALE TERMICA CON SEPARATORE IDRAULICO			**9.587,00**	**10.574,00**

Centrale termica con scambiatore a piastre* (dimensionato a 80/60°C primario - 50/70°C secondario)

Il dimensionamento dello scambiatore a piastre è a cura del progettista termotecnico in accordo con le specifiche di prodotto

	Codice	Euro Prezzo base (iva esclusa)	90 kW	110 kW
Scambiatore saldobrasato SPS250 da 50 piastre	A7215322	954,00	1	
Scambiatore ispezionabile SPI3 da 13 piastre	A7215323	1.861,00		1
PREZZO TOTALE DELLA CENTRALE TERMICA CON SCAMBIATORE A PIASTRE			**9.118,00**	**11.012,00**

** I collegamenti idraulici tra collettori e scambiatore a piastre **NON** sono compresi*

Termoregolazione per gestione zone miscelate Ordinare un massimo di n°3 moduli esterni configurabili per la gestione di 3 zone miscelate distinte.	Codice	Euro Prezzo base (iva esclusa)
Controllo remoto THINK (3)	7102442	290,00
Modulo esterno configurabile THINK (4)	7105037	387,00

(3) Fornire un unico controllo remoto THINK per la parametrizzazione delle zone miscelate
(4) Ogni centralina gestisce valvola 3 vie motorizzata a tre fili (alimentazione 230V) e pompa circuito miscelato (valvola e pompa non compresi nella fornitura), controllo temperatura zona miscelata attraverso sonda di mandata (compresa nella fornitura)

Configurazioni

Per installazione singola caldaie Luna Duo-tec MP+ (1.115 - 1.130 - 1.150)

Installazione con accessorio apposito - senza collettori mandata/ritorno

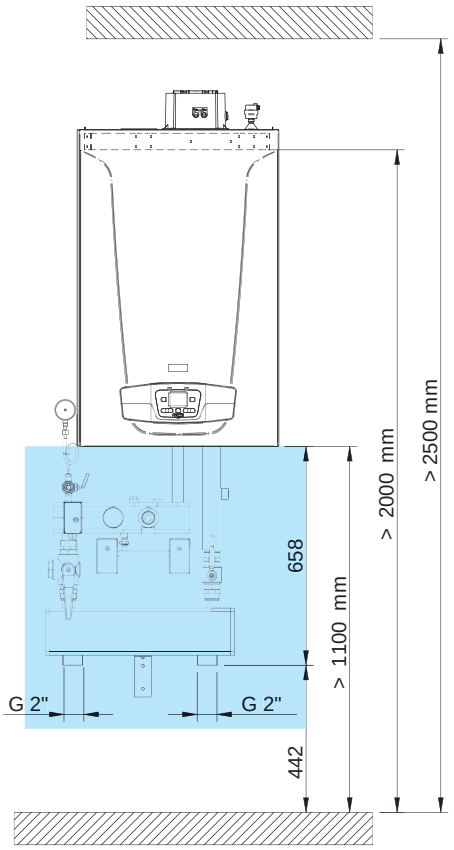

Centrale termica
con separatore idraulico

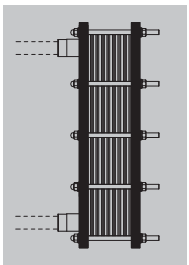

Centrale termica
con scambiatore a piastre

** Il collegamento idraulico allo scambiatore a piastre **NON** è compreso e dovrà essere previsto sul posto.*

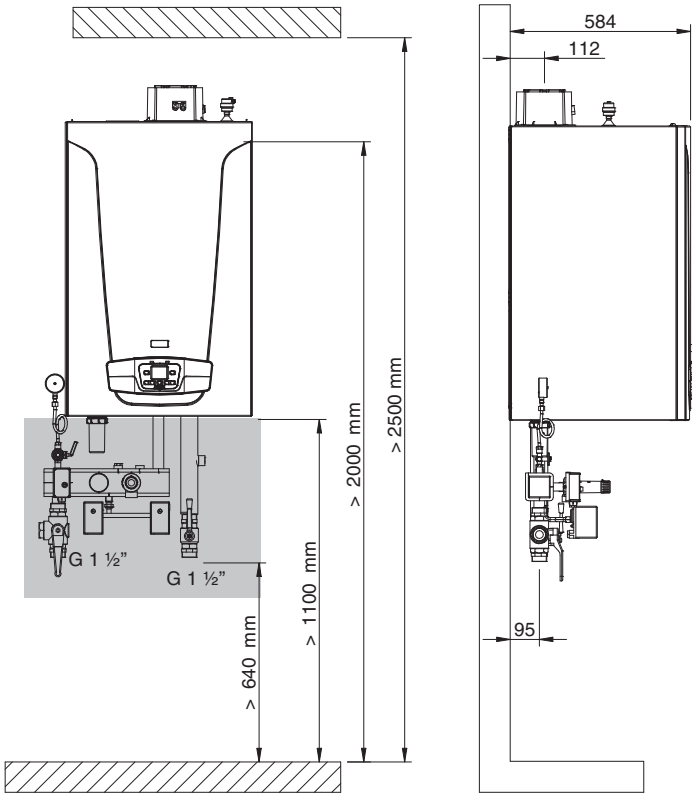

Modelli solo riscaldamento	Codice Gas di funzionamento	Potenza max kW 80-60°C	Potenza max kW 50-30°C	Rendimento utile % (pci) Pn - T. media 70°C	Rendimento utile % (pci) al 30% - T. di ritorno 30°C	Dimensioni mm (hxlxp) e peso kg	Contenuto d'acqua litri
Luna Duo-tec MP+ 1.150	7685036 Met/GPL*	140,3	150,9	98,1	108,6	952x600x584 96	11
Luna Duo-tec MP+ 1.130	7671757 Met/GPL*	121,5	130,6	98,1	108,6	952x600x584 93	10
Luna Duo-tec MP+ 1.115	7705133 Met/GPL*	112,8	121,4	98,1	108,6	952x600x584 93	10

** per il funzionamento a GPL è necessario l'intervento della Rete Service autorizzata Baxi per l'installazione dell'apposito kit di trasformazione, da richiedere a parte come accessorio*

Centrale termica

Generatori	Codice	Euro Prezzo base (iva esclusa)	115 kW	130 kW	150 kW
Luna Duo-tec MP+ 1.115	7705133	**8.137,00**	1		
Luna Duo-tec MP+ 1.130	7671757	**8.652,00**		1	
Luna Duo-tec MP+ 1.150	7685036	**9.219,00**			1
Termoregolazione					
Kit sonda esterna	7104873	38,00	1	1	1
Sonda acqua calda sanitaria per bollitore (1)	KHG 71407681	15,00	1	1	1
PREZZO TOTALE DELLA CENTRALE TERMICA			**8.190,00**	**8.705,00**	**9.272,00**

(1) Da inserire se prevista l'integrazione al bollitore

Centrale termica con separatore idraulico (dimensionato a ΔT 10°C)

Il dimensionamento del separatore idraulico è a cura del progettista termotecnico in accordo con le specifiche di prodotto

	Codice	Euro Prezzo base (iva esclusa)	115 kW	130 kW	150 kW
Kit idraulico con separatore caldaia singola 90-150 kW	7696021	1.090,00	1	1	1
Kit sicurezze INAIL per Duo-tec MP+ (2)	A7722104	300,00	1	1	1
PREZZO TOTALE DELLA CENTRALE TERMICA CON SEPARATORE IDRAULICO			**9.580,00**	**10.095,00**	**10.662,00**

(2) Valvola intercettazione combustibile non compresa nella fornitura; vedere i modelli di valvola di intercettazione disponibili nella sezione accessori a pag. 113

Centrale termica con scambiatore a piastre* (dimensionato a 80/60°C primario - 50/70°C secondario)

Il dimensionamento dello scambiatore a piastre è a cura del progettista termotecnico in accordo con le specifiche di prodotto

	Codice	Euro Prezzo base (iva esclusa)	115 kW	130 kW	150 kW
Kit idraulico senza separatore caldaia singola 90-150 kW *	7696401	826,00	1	1	1
Kit sicurezze INAIL per Duo-tec MP+ (2)	A7722104	300,00	1	1	1
Scambiatore ispezionabile SPI3 da 21 piastre	A7215324	2.372,00	1	1	1
PREZZO TOTALE DELLA CENTRALE TERMICA CON SCAMBIATORE A PIASTRE			**11.688,00**	**12.203,00**	**12.770,00**

** Il collegamento idraulico allo scambiatore a piastre **NON** è compreso*
(2) Valvola intercettazione combustibile non compresa nella fornitura; vedere i modelli di valvola di intercettazione disponibili nella sezione accessori a pag. 113

Termoregolazione per gestione zone miscelate Ordinare un massimo di n°3 moduli esterni configurabili per la gestione di 3 zone miscelate distinte.	Codice	Euro Prezzo base (iva esclusa)
Controllo remoto THINK (3)	7102442	290,00
Modulo esterno configurabile THINK (4)	7105037	387,00

(3) Fornire un unico controllo remoto THINK per la parametrizzazione delle zone miscelate
(4) Ogni centralina gestisce valvola 3 vie motorizzata a tre fili (alimentazione 230V) e pompa circuito miscelato (valvola e pompa non compresi nella fornitura), controllo temperatura zona miscelata attraverso sonda di mandata (compresa nella fornitura)

Configurazioni

Per installazione singola caldaie Luna Duo-tec MP+ (1.115 - 1.130 - 1.150)

Installazione con collettori mandata/ritorno

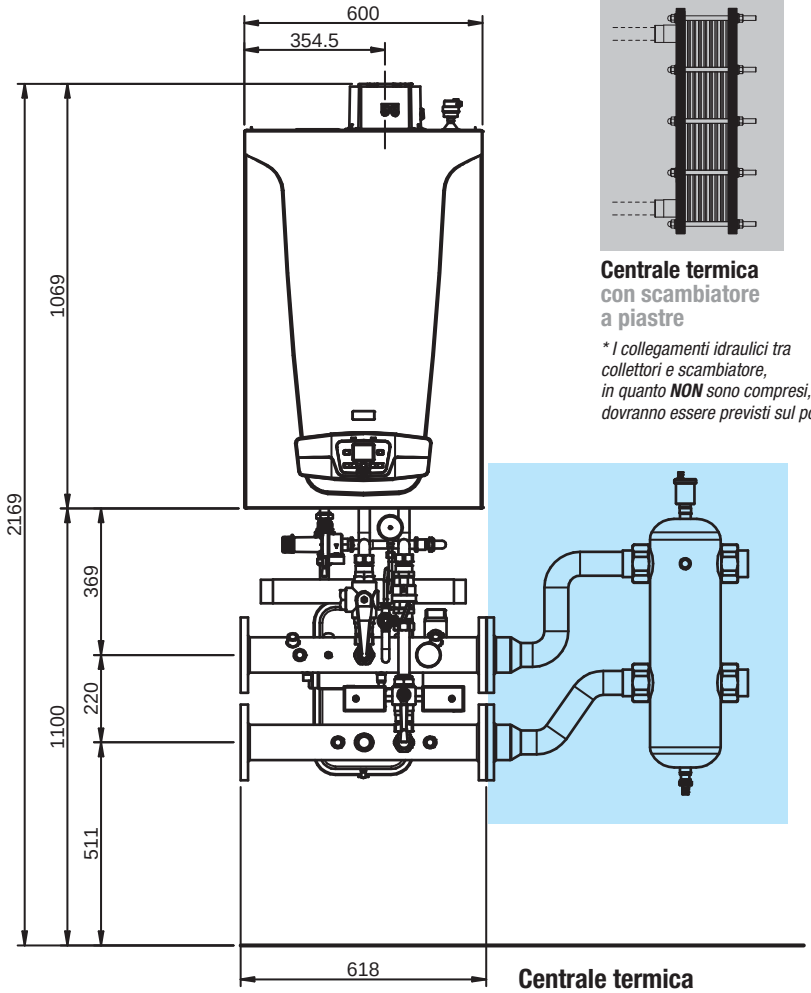

Centrale termica
con scambiatore a piastre

** I collegamenti idraulici tra collettori e scambiatore, in quanto **NON** sono compresi, dovranno essere previsti sul posto.*

Centrale termica
con separatore idraulico

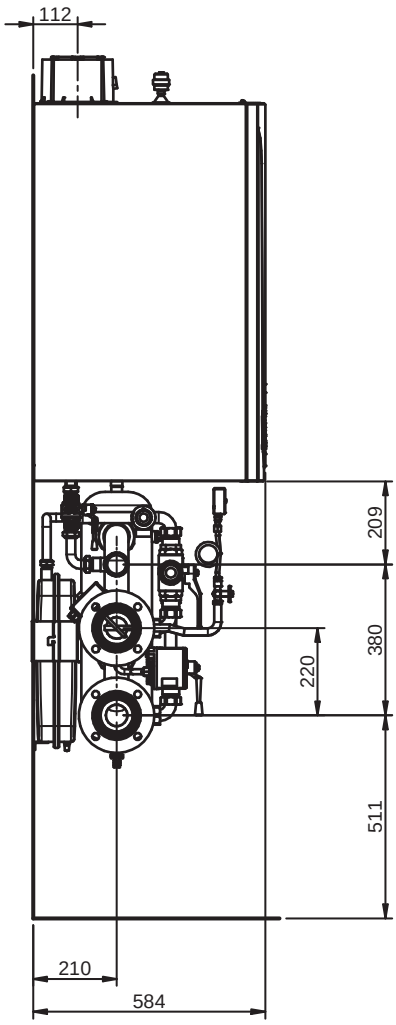

Ø collettori mandata/ritorno DN80
Ø collettore gas G 2”

Modelli solo riscaldamento	Codice Gas di funzionamento	Potenza max kW 80-60°C	Potenza max kW 50-30°C	Rendimento utile % (pci) Pn - T. media 70°C	Rendimento utile % (pci) al 30% - T. di ritorno 30°C	Dimensioni mm (hxlxp) e peso kg	Contenuto d’acqua litri
Luna Duo-tec MP+ 1.150	7685036 Met/GPL*	140,3	150,9	98,1	108,6	952x600x584 96	11
Luna Duo-tec MP+ 1.130	7671757 Met/GPL*	121,5	130,6	98,1	108,6	952x600x584 93	10
Luna Duo-tec MP+ 1.115	7705133 Met/GPL*	112,8	121,4	98,1	108,6	952x600x584 93	10

** per il funzionamento a GPL è necessario l’intervento della Rete Service autorizzata Baxi per l’installazione dell’apposito kit di trasformazione, da richiedere a parte come accessorio*

Centrale termica

Generatori	Codice	Euro Prezzo base (iva esclusa)	115 kW	130 kW	150 kW
Luna Duo-tec MP+ 1.115	7705133	**8.137,00**	1		
Luna Duo-tec MP+ 1.130	7671757	**8.652,00**		1	
Luna Duo-tec MP+ 1.150	7685036	**9.219,00**			1
Collettori idraulici					
Kit collettori INAIL mandata-ritorno-gas, tappi e isolamenti per 1 caldaia	A7724701	636,00	1	1	1
Kit collegamento caldaia - collettori 90-150 kW	7105852	544,00	1	1	1
Kit vaso espansione 4 bar	7105838	106,00	1	1	1
Kit flange e guarnizioni	7214087	134,00	1	1	1
Kit sicurezze INAIL per Duo-tec MP+ (1)	A7722104	300,00	1	1	1
Termoregolazione					
Kit sonda esterna	7104873	38,00	1	1	1
Sonda acqua calda sanitaria per bollitore (2)	KHG 71407681	15,00	1	1	1
PREZZO TOTALE DELLA CENTRALE TERMICA			**9.910,00**	**10.425,00**	**10.992,00**

(1) Valvola intercettazione combustibile non compresa nella fornitura; vedere i modelli di valvola di intercettazione disponibili nella sezione accessori a pag. 113
(2) Da inserire se prevista l'integrazione al bollitore

Centrale termica con separatore idraulico (dimensionato a ΔT 10°C)

Il dimensionamento del separatore idraulico è a cura del progettista termotecnico in accordo con le specifiche di prodotto

	Codice	Euro Prezzo base (iva esclusa)	115 kW	130 kW	150 kW
Kit collegamento idraulico con separatore da 2" (8,5 m³/h)	A7218613	863,00	1		
Separatore idraulico da 2" (8,5 m³/h)	LSD 79000031	560,00	1		
Kit collegamento idraulico separatore DN65 da 18 m³/h	A7218614	922,00		1	1
Separatore idraulico DN65 da 18 m³/h	LSD 79000032	1.239,00		1	1
PREZZO TOTALE DELLA CENTRALE TERMICA CON SEPARATORE IDRAULICO			**11.333,00**	**12.586,00**	**13.153,00**

Centrale termica con scambiatore a piastre* (dimensionato a 80/60°C primario - 50/70°C secondario)

Il dimensionamento dello scambiatore a piastre è a cura del progettista termotecnico in accordo con le specifiche di prodotto

	Codice	Euro Prezzo base (iva esclusa)	115 kW	130 kW	150 kW
Scambiatore ispezionabile SPI3 da 21 piastre	A7215324	2.372,00	1	1	1
PREZZO TOTALE DELLA CENTRALE TERMICA CON SCAMBIATORE A PIASTRE			**12.282,00**	**12.797,00**	**13.364,00**

** I collegamenti idraulici tra collettori e scambiatore a piastre **NON** sono compresi*

Termoregolazione per gestione zone miscelate **Ordinare un massimo di n°3 moduli esterni configurabili per la gestione di 3 zone miscelate distinte.**	Codice	Euro Prezzo base (iva esclusa)
Controllo remoto THINK (3)	7102442	290,00
Modulo esterno configurabile THINK (4)	7105037	387,00

(3) Fornire un unico controllo remoto THINK per la parametrizzazione delle zone miscelate
(4) Ogni centralina gestisce valvola 3 vie motorizzata a tre fili (alimentazione 230V) e pompa circuito miscelato (valvola e pompa non compresi nella fornitura), controllo temperatura zona miscelata attraverso sonda di mandata (compresa nella fornitura)

Configurazioni

Per installazione in cascata di n° 2 caldaie Luna Duo-tec MP+ (1.35 - 1.50)

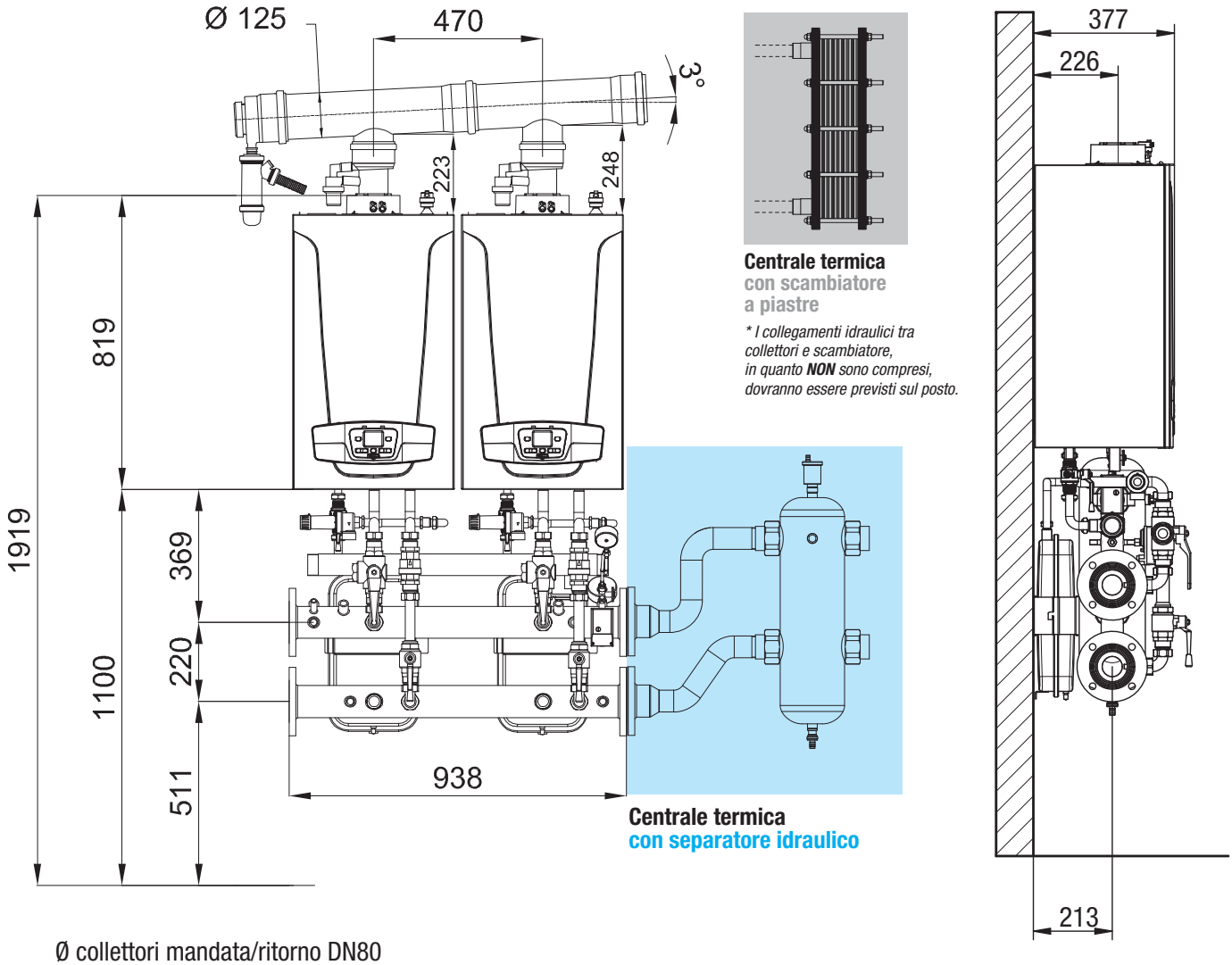

Centrale termica
con scambiatore a piastre

** I collegamenti idraulici tra collettori e scambiatore, in quanto **NON** sono compresi, dovranno essere previsti sul posto.*

Centrale termica
con separatore idraulico

Ø collettori mandata/ritorno DN80
Ø collettore gas G 2”

Cascata:
- Massimo 6 moduli con accessori idraulici forniti da Baxi e certificazione INAIL come unico generatore modulare
- Massimo 16 moduli per la gestione elettronica

Modelli solo riscaldamento	Codice Gas di funzionamento	Potenza max kW		Rendimento utile % (pci)		Dimensioni mm (hxlxp) e peso kg	Contenuto d’acqua litri
		80-60°C	50-30°C	Pn - T. media 70°C	al 30% - T. di ritorno 30°C		
Luna Duo-tec MP+ 1.50	7221292 Met/GPL*	45	48,6	97,4	107,8	766x450x377 40	4
Luna Duo-tec MP+ 1.35	7221291 Met/GPL*	33,8	36,5	97,4	107,7	766x450x377 40	4

** per il funzionamento a GPL è necessario l’intervento della Rete Service autorizzata Baxi per l’installazione dell’apposito kit di trasformazione, da richiedere a parte come accessorio*

Centrale termica

Generatori	Codice	Euro Prezzo base (iva esclusa)	70 kW	100 kW
Luna Duo-tec MP+ 1.35	7221291	**3.671,00**	2	
Luna Duo-tec MP+ 1.50	7221292	**3.744,00**		2
Collettori idraulici				
Kit collettori INAIL mandata-ritorno-gas, tappi e isolamenti per 2 caldaie	A7724704	975,00	1	1
Kit collegamento caldaia - collettori 35-50-60-70 kW	7105799	528,00	2	2
Kit vaso espansione 4 bar	7105838	106,00	2	2
Kit flange e guarnizioni	7214087	134,00	1	1
Kit sicurezze INAIL per Duo-tec MP+ (1)	A7722104	300,00	1	1
Termoregolazione				
Kit sonda esterna	7104873	38,00	1	1
Controllo remoto THINK	7102442	290,00	1	1
Kit interfaccia caldaie in cascata THINK	7104408	101,00	2	2
Sonda a contatto mandata ritorno THINK	KHG 71407891	43,00	2	2
Sonda acqua calda sanitaria per bollitore (2)	KHG 71407681	15,00	1	1
Scarico fumi				
Raccordo fumi con serranda Ø 110/80 (da installare obbligatoriamente per sistemi in cascata)	7106820	105,00	2	2
Kit scarico fumi per due caldaie Ø 125/110	7107168	596,00	1	1
PREZZO TOTALE DELLA CENTRALE TERMICA			**11.456,00**	**11.602,00**

(1) Valvola intercettazione combustibile non compresa nella fornitura; vedere i modelli di valvola di intercettazione disponibili nella sezione accessori a pag. 113
(2) Da inserire se viene prevista l'integrazione al bollitore

Centrale termica con separatore idraulico (dimensionato a ΔT 10°C)

Il dimensionamento del separatore idraulico è a cura del progettista termotecnico in accordo con le specifiche di prodotto

	Codice	Euro Prezzo base (iva esclusa)	70 kW	100 kW
Kit collegamento idraulico separatore da 2" (8,5 m³/h)	A7218613	863,00	1	1
Separatore idraulico da 2" (8,5 m³/h)	LSD 79000031	560,00	1	1
PREZZO TOTALE DELLA CENTRALE TERMICA CON SEPARATORE IDRAULICO			**12.879,00**	**13.025,00**

Centrale termica con scambiatore a piastre* (dimensionato a 80/60°C primario - 50/70°C secondario)

Il dimensionamento dello scambiatore a piastre è a cura del progettista termotecnico in accordo con le specifiche di prodotto

	Codice	Euro Prezzo base (iva esclusa)	70 kW	100 kW
Scambiatore saldobrasato SPS250 da 40 piastre	A7215321	802,00	1	
Scambiatore ispezionabile SPI3 da 13 piastre	A7215323	1.861,00		1
PREZZO TOTALE DELLA CENTRALE TERMICA CON SCAMBIATORE A PIASTRE			**12.258,00**	**13.463,00**

** I collegamenti idraulici tra collettori e scambiatore a piastre **NON** sono compresi*

Termoregolazione per gestione zone miscelate Ordinare un massimo di n°3 moduli esterni configurabili per la gestione di 3 zone miscelate distinte.	Codice	Euro Prezzo base (iva esclusa)
Modulo esterno configurabile THINK (3)	7105037	387,00

(3) Ogni centralina gestisce valvola 3 vie motorizzata a tre fili (alimentazione 230V) e pompa circuito miscelato (valvola e pompa non compresi nella fornitura), controllo temperatura zona miscelata attraverso sonda di mandata (compresa nella fornitura)

Configurazioni

Per installazione in cascata di n° 2 caldaie Luna Duo-tec MP+ (1.60 - 1.70)

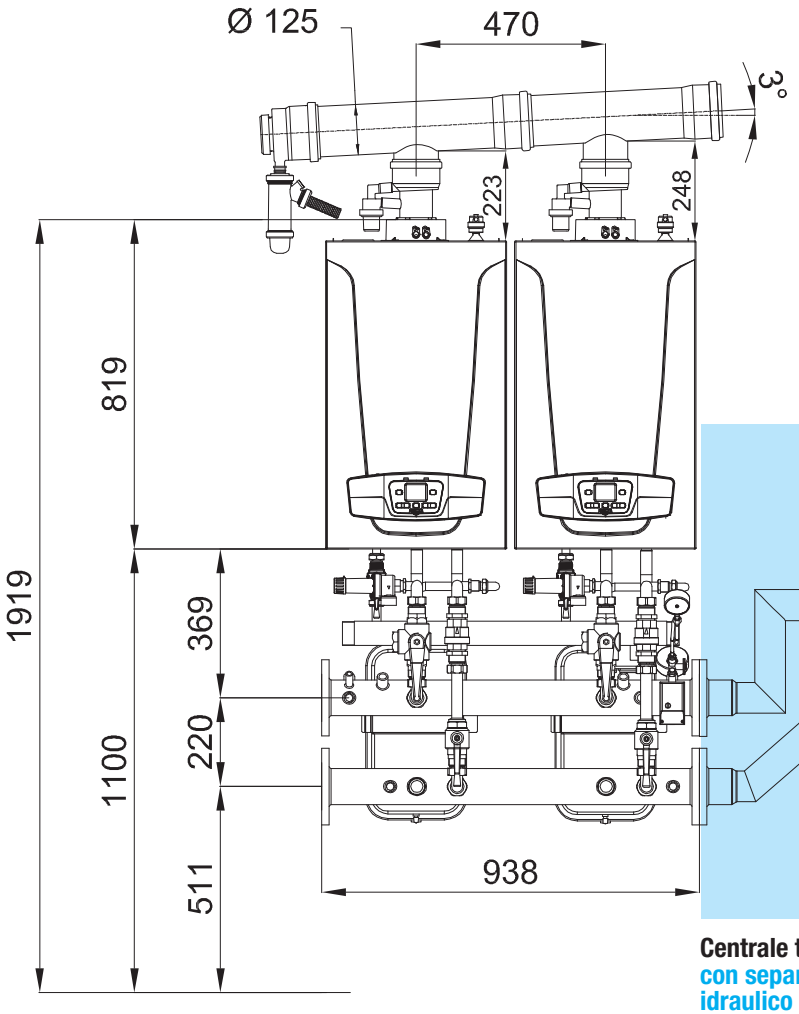

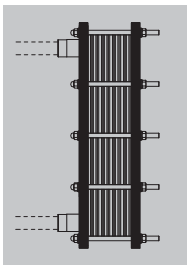

Centrale termica
con scambiatore a piastre

** I collegamenti idraulici tra collettori e scambiatore, in quanto **NON** sono compresi, dovranno essere previsti sul posto.*

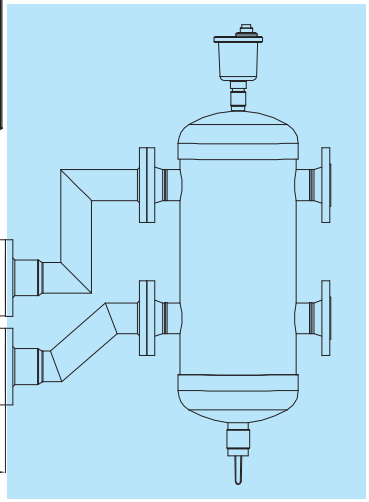

Centrale termica
con separatore idraulico

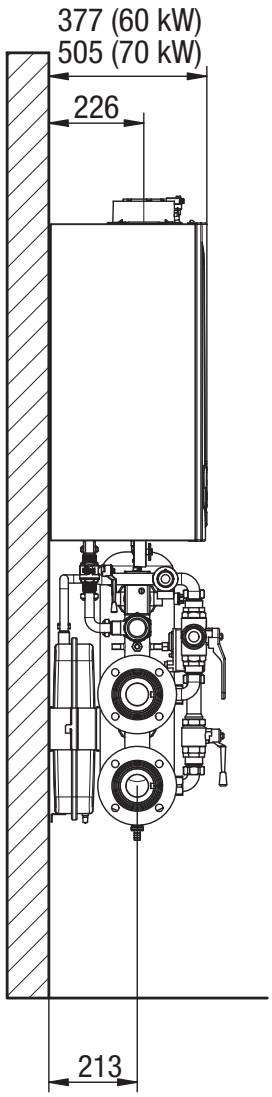

Ø collettori mandata/ritorno DN80
Ø collettore gas G 2”

Cascata:
- Massimo 6 moduli con accessori idraulici forniti da Baxi e certificazione INAIL come unico generatore modulare
- Massimo 16 moduli per la gestione elettronica

Modelli solo riscaldamento	Codice Gas di funzionamento	Potenza max kW		Rendimento utile % (pci)		Dimensioni mm (hxlxp) e peso kg	Contenuto d’acqua litri
		80-60°C	50-30°C	Pn - T. media 70°C	al 30% - T. di ritorno 30°C		
Luna Duo-tec MP+ 1.70	7221294 Met/GPL*	65	70,2	97,2	107,1	766x450x505 50	6
Luna Duo-tec MP+ 1.60	7221293 Met/GPL*	55	59,4	97,7	107,4	766x450x377 40	5

** per il funzionamento a GPL è necessario l’intervento della Rete Service autorizzata Baxi per l’installazione dell’apposito kit di trasformazione, da richiedere a parte come accessorio*

Centrale termica

Generatori	Codice	Euro Prezzo base (iva esclusa)	120 kW *	140 kW
Luna Duo-tec MP+ 1.60	7221293	**3.892,00**	2	
Luna Duo-tec MP+ 1.70	7221294	**4.994,00**		2
Collettori idraulici				
Kit collettori INAIL mandata-ritorno-gas, tappi e isolamenti per 2 caldaie	A7724704	975,00	1	1
Kit collegamento caldaia - collettori 35-50-60-70 kW	7105799	528,00	2	2
Kit vaso espansione 4 bar	7105838	106,00	2	2
Kit flange e guarnizioni	7214087	134,00	1	1
Kit sicurezze INAIL per Duo-tec MP+ (1)	A7722104	300,00	1	1
Termoregolazione				
Kit sonda esterna	7104873	38,00	1	1
Controllo remoto THINK	7102442	290,00	1	1
Kit interfaccia caldaie in cascata THINK	7104408	101,00	2	2
Sonda a contatto mandata ritorno THINK	KHG 71407891	43,00	2	2
Sonda acqua calda sanitaria per bollitore (2)	KHG 71407681	15,00	1	1
Scarico fumi				
Raccordo fumi con serranda Ø 110/80 (da installare obbligatoriamente per sistemi in cascata)	7106820	105,00	2	2
Kit scarico fumi per due caldaie Ø 125/110	7107168	596,00	1	1
PREZZO TOTALE DELLA CENTRALE TERMICA			**11.898,00**	**14.102,00**

(*) Installazione sotto al limite di potenza termica al focolare di 116 kW e quindi non soggetta al controllo da parte dei vigili del fuoco
(1) Valvola intercettazione combustibile non compresa nella fornitura; vedere i modelli di valvola di intercettazione disponibili nella sezione accessori a pag. 113
(2) Da inserire se viene prevista l'integrazione al bollitore

Centrale termica con separatore idraulico (dimensionato a ΔT 10°C)

Il dimensionamento del separatore idraulico è a cura del progettista termotecnico in accordo con le specifiche di prodotto

	Codice	Euro Prezzo base (iva esclusa)	120 kW	140 kW
Kit collegamento idraulico separatore DN65 da 18m³/h	A7218614	922,00	1	1
Separatore idraulico DN65 da 18m³/h	LSD 79000032	1.239,00	1	1
PREZZO TOTALE DELLA CENTRALE TERMICA CON SEPARATORE IDRAULICO			**14.059,00**	**16.263,00**

Centrale termica con scambiatore a piastre* (dimensionato a 80/60°C primario - 50/70°C secondario)

Il dimensionamento dello scambiatore a piastre è a cura del progettista termotecnico in accordo con le specifiche di prodotto

	Codice	Euro Prezzo base (iva esclusa)	120 kW	140 kW
Scambiatore ispezionabile SPI3 da 21 piastre	A7215324	2.372,00	1	1
PREZZO TOTALE DELLA CENTRALE TERMICA CON SCAMBIATORE A PIASTRE			**14.270,00**	**16.474,00**

** I collegamenti idraulici tra collettori e scambiatore a piastre **NON** sono compresi*

Termoregolazione per gestione zone miscelate **Ordinare un massimo di n°3 moduli esterni configurabili per la gestione di 3 zone miscelate distinte.**	Codice	Euro Prezzo base (iva esclusa)
Modulo esterno configurabile THINK (3)	7105037	387,00

(3) Ogni centralina gestisce valvola 3 vie motorizzata a tre fili (alimentazione 230V) e pompa circuito miscelato (valvola e pompa non compresi nella fornitura), controllo temperatura zona miscelata attraverso sonda di mandata (compresa nella fornitura)

Configurazioni

Per installazione in cascata di n° 2 caldaie Luna Duo-tec MP+ (1.90 - 1.110)

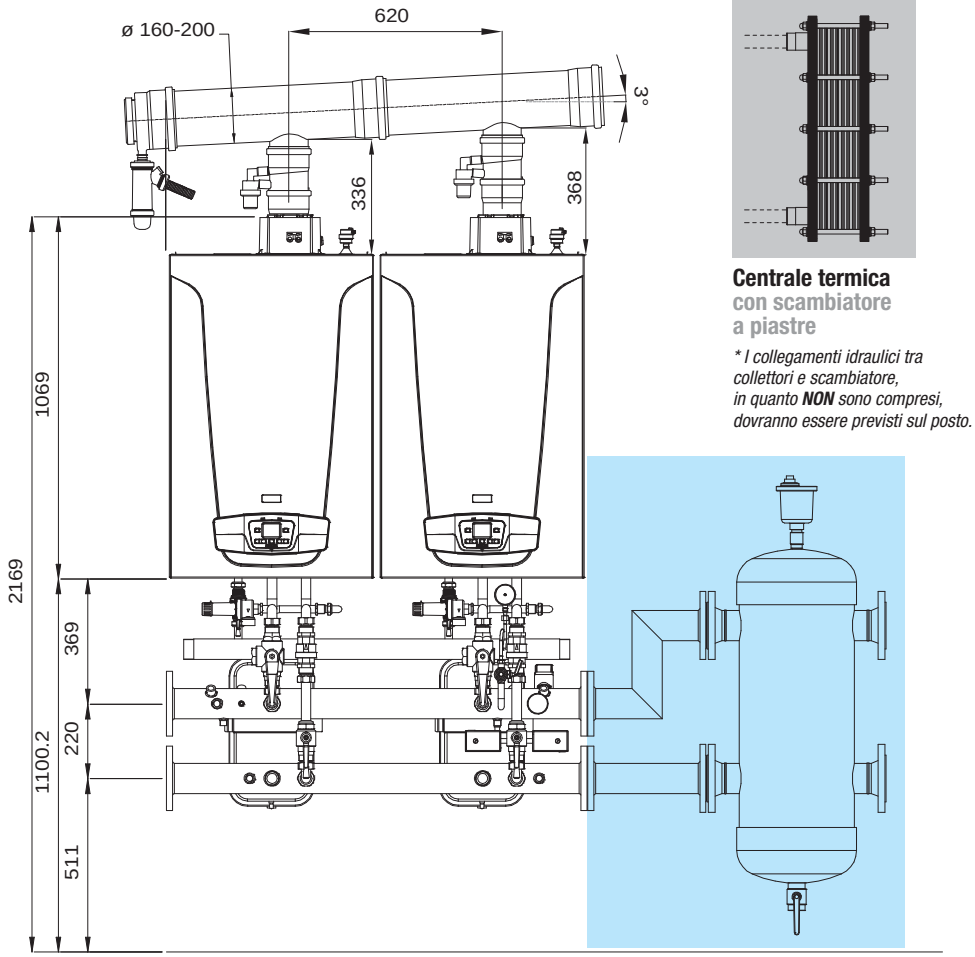

Centrale termica
con scambiatore
a piastre

** I collegamenti idraulici tra collettori e scambiatore, in quanto **NON** sono compresi, dovranno essere previsti sul posto.*

Centrale termica
con separatore
idraulico

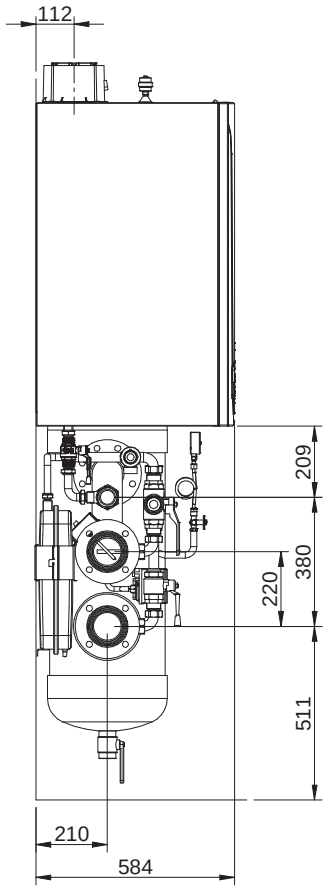

Ø collettori mandata/ritorno DN80
Ø collettore gas G 2”

Cascata:
- Massimo 6 moduli con accessori idraulici forniti da Baxi e certificazione INAIL come unico generatore modulare
- Massimo 16 moduli per la gestione elettronica

Modelli solo riscaldamento	Codice Gas di funzionamento	Potenza max kW		Rendimento utile % (pci)		Dimensioni mm (hxlxp) e peso kg	Contenuto d’acqua litri
		80-60°C	50-30°C	Pn - T. media 70°C	al 30% - T. di ritorno 30°C		
Luna Duo-tec MP+ 1.110	7221296 Met/GPL*	102	110,2	97,2	107,4	952x600x584 93	10
Luna Duo-tec MP+ 1.90	7221295 Met/GPL*	85	91,8	97,3	107,5	952x600x584 83	9

** per il funzionamento a GPL è necessario l’intervento della Rete Service autorizzata Baxi per l’installazione dell’apposito kit di trasformazione, da richiedere a parte come accessorio*

Centrale termica

Generatori	Codice	Euro Prezzo base (iva esclusa)	180 kW	200 kW	220 kW
Luna Duo-tec MP+ 1.90	7221295	**6.391,00**	2	1	
Luna Duo-tec MP+ 1.110	7221296	**7.378,00**		1	2
Collettori idraulici					
Kit collettori INAIL mandata-ritorno-gas, tappi e isolamenti per 2 caldaie	A7724702	996,00	1	1	1
Kit collegamento caldaia - collettori 90-150 kW	7105852	544,00	2	2	2
Kit vaso espansione 4 bar	7105838	106,00	2	2	2
Kit flange e guarnizioni	7214087	134,00	1	1	1
Kit sicurezze INAIL per Duo-tec MP+ (1)	A7722104	300,00	1	1	1
Termoregolazione					
Kit sonda esterna	7104873	38,00	1	1	1
Controllo remoto THINK	7102442	290,00	1	1	1
Kit interfaccia caldaie in cascata THINK	7104408	101,00	2	2	2
Sonda a contatto mandata ritorno THINK	KHG 71407891	43,00	2	2	2
Sonda acqua calda sanitaria per bollitore (2)	KHG 71407681	15,00	1	1	1
Scarico fumi					
Raccordo fumi con serranda Ø 110/110 (da installare obbligatoriamente per sistemi in cascata)	7106821 NEW	208,00	2	2	2
Kit scarico fumi per due caldaie Ø 160	7107152	855,00	1	1	1
Tubo Ø 110 lunghezza = 250mm	7107185	18,00	2	2	2
PREZZO TOTALE DELLA CENTRALE TERMICA			**17.450,00**	**18.437,00**	**19.424,00**

(1) Valvola intercettazione combustibile non compresa nella fornitura; vedere i modelli di valvola di intercettazione disponibili nella sezione accessori a pag. 113
(2) Da inserire se viene prevista l'integrazione al bollitore

Centrale termica con separatore idraulico (dimensionato a ΔT 10°C)

Il dimensionamento del separatore idraulico è a cura del progettista termotecnico in accordo con le specifiche di prodotto

	Codice	Euro Prezzo base (iva esclusa)	180 kW	200 kW	220 kW
Kit collegamento idraulico separatore DN65 da 18m³/h	A7218614	922,00	1	1	1
Separatore idraulico DN65 da 18m³/h	LSD 79000032	1.239,00	1	1	1
PREZZO TOTALE DELLA CENTRALE TERMICA CON SEPARATORE IDRAULICO			**19.611,00**	**20.598,00**	**21.585,00**

Centrale termica con scambiatore a piastre* (dimensionato a 80/60°C primario - 50/70°C secondario)

Il dimensionamento dello scambiatore a piastre è a cura del progettista termotecnico in accordo con le specifiche di prodotto

	Codice	Euro Prezzo base (iva esclusa)	180 kW	200 kW	220 kW
Scambiatore ispezionabile SPI3 da 21 piastre	A7215324	2.372,00	1		
Scambiatore ispezionabile SPI3 da 27 piastre	7111961	2.783,00		1	1
PREZZO TOTALE DELLA CENTRALE TERMICA CON SCAMBIATORE A PIASTRE			**19.822,00**	**21.220,00**	**22.207,00**

** I collegamenti idraulici tra collettori e scambiatore a piastre **NON** sono compresi*

Termoregolazione per gestione zone miscelate Ordinare un massimo di n°3 moduli esterni configurabili per la gestione di 3 zone miscelate distinte.	Codice	Euro Prezzo base (iva esclusa)
Modulo esterno configurabile THINK (3)	7105037	387,00

(3) Ogni centralina gestisce valvola 3 vie motorizzata a tre fili (alimentazione 230V) e pompa circuito miscelato (valvola e pompa non compresi nella fornitura), controllo temperatura zona miscelata attraverso sonda di mandata (compresa nella fornitura)

Configurazioni

Per installazione in cascata di n° 2 caldaie Luna Duo-tec MP+ (1.130 - 1.150)

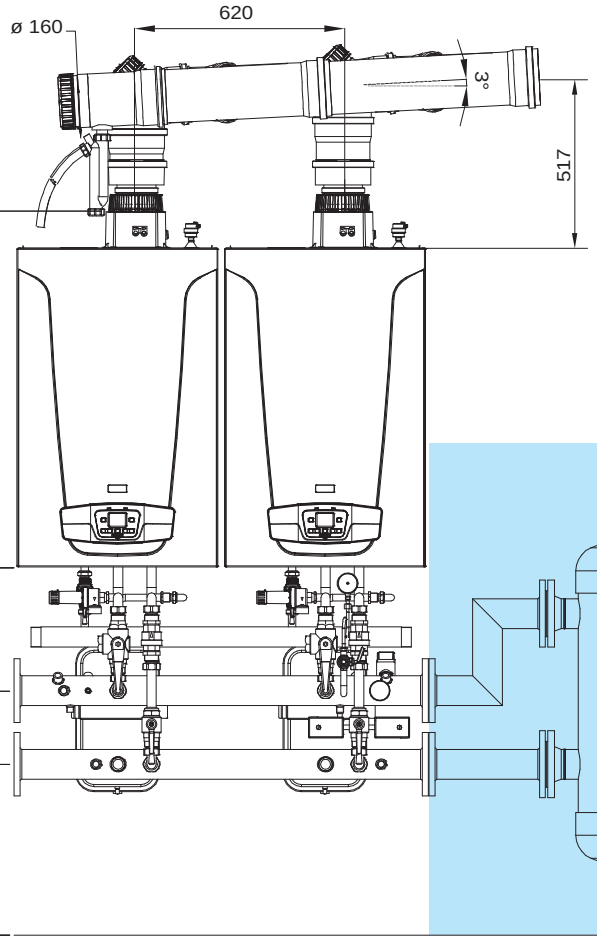

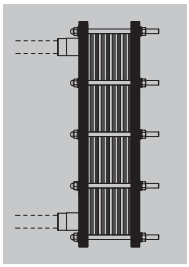

Centrale termica
con scambiatore a piastre

** I collegamenti idraulici tra collettori e scambiatore, in quanto **NON** sono compresi, dovranno essere previsti sul posto.*

Centrale termica
con separatore idraulico

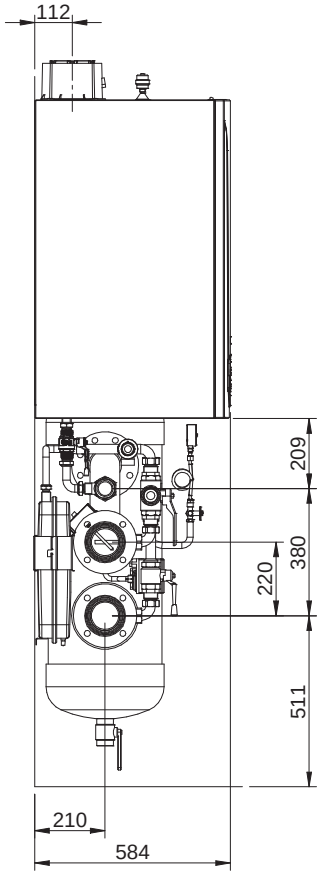

Ø collettori mandata/ritorno DN80
Ø collettore gas G 2”

Cascata:
- Massimo 4 moduli con accessori idraulici forniti da Baxi e certificazione INAIL come unico generatore modulare
- Massimo 16 moduli per la gestione elettronica

Modelli solo riscaldamento	Codice Gas di funzionamento	Potenza max kW 80-60°C	Potenza max kW 50-30°C	Rendimento utile % (pci) Pn - T. media 70°C	Rendimento utile % (pci) al 30% - T. di ritorno 30°C	Dimensioni mm (hxlxp) e peso kg	Contenuto d’acqua litri
Luna Duo-tec MP+ 1.150	7685036 Met/GPL*	140,3	150,9	98,1	108,6	952x600x584 96	11
Luna Duo-tec MP+ 1.130	7671757 Met/GPL*	121,5	130,6	98,1	108,6	952x600x584 93	10

** per il funzionamento a GPL è necessario l’intervento della Rete Service autorizzata Baxi per l’installazione dell’apposito kit di trasformazione, da richiedere a parte come accessorio*

Centrale termica

Generatori	Codice	Euro Prezzo base (iva esclusa)	260 kW	280 kW	300 kW
Luna Duo-tec MP+ 1.130	7671757	**8.652,00**	2	1	
Luna Duo-tec MP+ 1.150	7685036	**9.219,00**		1	2
Collettori idraulici					
Kit collettori INAIL mandata-ritorno-gas, tappi e isolamenti per 2 caldaie	A7724702	996,00	1	1	1
Kit collegamento caldaia - collettori 90-150 kW	7105852	544,00	2	2	2
Kit vaso espansione 4 bar *	7105838	106,00	2	2	2
Kit flange e guarnizioni	7214087	134,00	1	1	1
Kit sicurezze INAIL per Duo-tec MP+ (1)	A7722104	300,00	1	1	1
Termoregolazione					
Kit sonda esterna	7104873	38,00	1	1	1
Controllo remoto THINK	7102442	290,00	1	1	1
Kit interfaccia caldaie in cascata THINK	7104408	101,00	2	2	2
Sonda a contatto mandata ritorno THINK	KHG 71407891	43,00	2	2	2
Sonda acqua calda sanitaria per bollitore (2)	KHG 71407681	15,00	1	1	1
Scarico fumi					
Kit scarico fumi Ø 160 con serranda fumi per 2 caldaie Luna Duo-tec MP+ 1.115-1.130-1.150	A7716634	1.185,00	1	1	1
PREZZO TOTALE DELLA CENTRALE TERMICA			**21.850,00**	**22.417,00**	**22.984,00**

** Disponibile anche kit vaso espansione 6 bar cod. A7721886 a Euro 113,00*
(1) Valvola intercettazione combustibile non compresa nella fornitura; vedere i modelli di valvola di intercettazione disponibili nella sezione accessori a pag. 113
(2) Da inserire se viene prevista l'integrazione al bollitore

Centrale termica con separatore idraulico (dimensionato a ΔT 10°C)

Il dimensionamento del separatore idraulico è a cura del progettista termotecnico in accordo con le specifiche di prodotto

	Codice	Euro Prezzo base (iva esclusa)	260 kW	280 kW	300 kW
Kit collegamento idraulico separatore DN65 da 18m³/h	A7218614	922,00	1	1	1
Separatore idraulico DN65 da 18m³/h	LSD 79000032	1.239,00	1	1	1
PREZZO TOTALE DELLA CENTRALE TERMICA CON SEPARATORE IDRAULICO			**24.011,00**	**24.578,00**	**25.145,00**

Centrale termica con scambiatore a piastre* (dimensionato a 80/60°C primario - 50/70°C secondario)

Il dimensionamento dello scambiatore a piastre è a cura del progettista termotecnico in accordo con le specifiche di prodotto

	Codice	Euro Prezzo base (iva esclusa)	260 kW	280 kW	300 kW
Scambiatore ispezionabile SPI3 da 33 piastre	7111962	3.048,00	1	1	
Scambiatore ispezionabile SPI3 da 41 piastre	7111964	3.489,00			1
PREZZO TOTALE DELLA CENTRALE TERMICA CON SCAMBIATORE A PIASTRE			**24.898,00**	**25.465,00**	**26.473,00**

** I collegamenti idraulici tra collettori e scambiatore a piastre **NON** sono compresi*

Termoregolazione per gestione zone miscelate Ordinare un massimo di n°3 moduli esterni configurabili per la gestione di 3 zone miscelate distinte.	Codice	Euro Prezzo base (iva esclusa)
Modulo esterno configurabile THINK (3)	7105037	387,00

(3) Ogni centralina gestisce valvola 3 vie motorizzata a tre fili (alimentazione 230V) e pompa circuito miscelato (valvola e pompa non compresi nella fornitura), controllo temperatura zona miscelata attraverso sonda di mandata (compresa nella fornitura)

Configurazioni

Per installazione in cascata di n° 3 caldaie Luna Duo-tec MP+ (1.35)

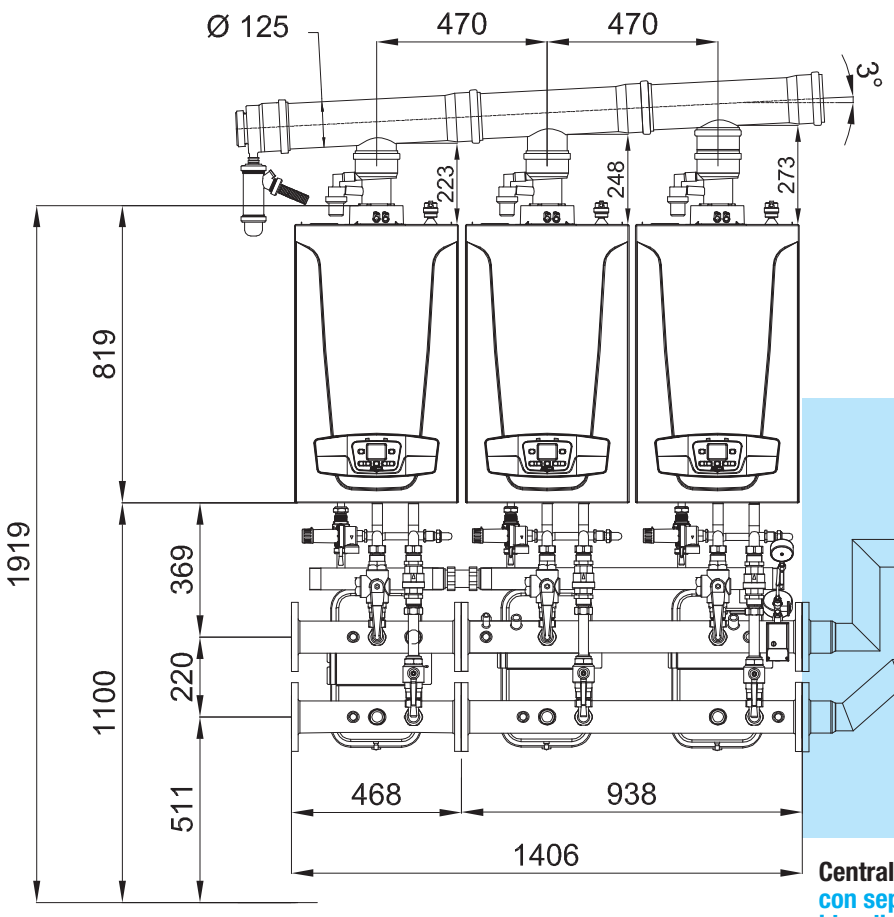

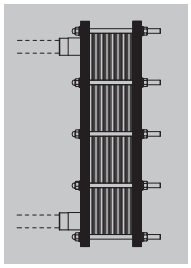

Centrale termica
con scambiatore a piastre

** I collegamenti idraulici tra collettori e scambiatore, in quanto **NON** sono compresi, dovranno essere previsti sul posto.*

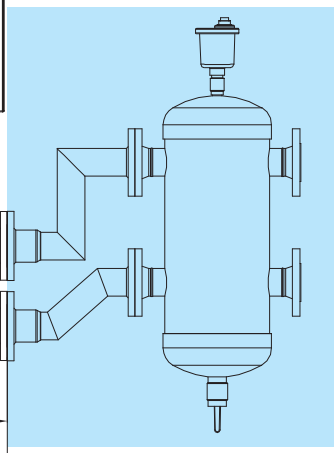

Centrale termica
con separatore idraulico

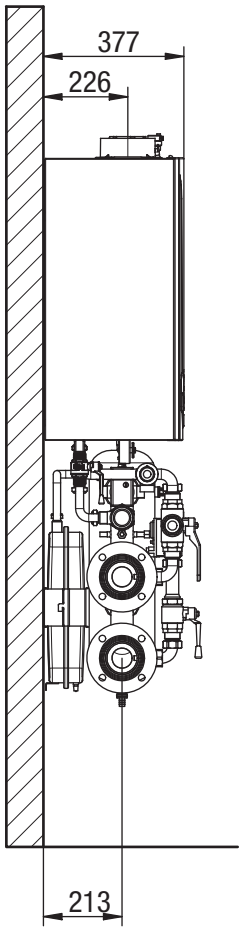

Ø collettori mandata/ritorno DN80
Ø collettore gas G 2”

Cascata:
- Massimo 6 moduli con accessori idraulici forniti da Baxi e certificazione INAIL come unico generatore modulare
- Massimo 16 moduli per la gestione elettronica

Modelli solo riscaldamento	Codice Gas di funzionamento	Potenza max kW 80-60°C	Potenza max kW 50-30°C	Rendimento utile % (pci) Pn - T. media 70°C	Rendimento utile % (pci) al 30% - T. di ritorno 30°C	Dimensioni mm (hxlxp) e peso kg	Contenuto d’acqua litri
Luna Duo-tec MP+ 1.35	7221291 Met/GPL*	33,8	36,5	97,4	107,7	766x450x377 40	4

** per il funzionamento a GPL è necessario l’intervento della Rete Service autorizzata Baxi per l’installazione dell’apposito kit di trasformazione, da richiedere a parte come accessorio*

Centrale termica

Generatori	Codice	Euro Prezzo base (iva esclusa)	105 kW
Luna Duo-tec MP+ 1.35	7221291	**3.671,00**	3
Collettori idraulici			
Kit collettori INAIL mandata-ritorno-gas, tappi e isolamenti per 2 caldaie	A7724704	975,00	1
Kit collettori mandata-ritorno-gas, tappi e isolamenti per 1 caldaia	A7662213	636,00	1
Kit collegamento caldaia - collettori 35-50-60-70 kW	7105799	528,00	3
Kit vaso espansione 4 bar	7105838	106,00	3
Kit collegamento collettori gas	7105832	75,00	1
Kit sicurezze INAIL per Duo-tec MP+ (1)	A7722104	300,00	1
Termoregolazione			
Kit sonda esterna	7104873	38,00	1
Controllo remoto THINK	7102442	290,00	1
Kit interfaccia caldaie in cascata THINK	7104408	101,00	3
Sonda a contatto mandata ritorno THINK	KHG 71407891	43,00	2
Sonda acqua calda sanitaria per bollitore (2)	KHG 71407681	15,00	1
Scarico fumi			
Raccordo fumi con serranda Ø 110/80 (da installare obbligatoriamente per sistemi in cascata)	7106820	105,00	3
Kit scarico fumi per due caldaie Ø 125/110	7107168	596,00	1
Kit scarico fumi terza caldaia Ø 125	7107177	185,00	1
Tubo Ø 110 lunghezza = 250mm	7107185	18,00	1
PREZZO TOTALE DELLA CENTRALE TERMICA			**16.747,00**

(1) Valvola intercettazione combustibile non compresa nella fornitura; vedere i modelli di valvola di intercettazione disponibili nella sezione accessori a pag. 113
(2) Da inserire se viene prevista l'integrazione al bollitore

Centrale termica con separatore idraulico (dimensionato a ΔT 10°C)

Il dimensionamento del separatore idraulico è a cura del progettista termotecnico in accordo con le specifiche di prodotto

	Codice	Euro Prezzo base (iva esclusa)	105 kW
Kit collegamento idraulico separatore DN65 da 18m³/h	A7218614	922,00	1
Separatore idraulico DN65 da 18m³/h	LSD 79000032	1.239,00	1
PREZZO TOTALE DELLA CENTRALE TERMICA CON SEPARATORE IDRAULICO			**18.908,00**

Centrale termica con scambiatore a piastre* (dimensionato a 80/60°C primario - 50/70°C secondario)

Il dimensionamento dello scambiatore a piastre è a cura del progettista termotecnico in accordo con le specifiche di prodotto

	Codice	Euro Prezzo base (iva esclusa)	105 kW
Scambiatore ispezionabile SPI3 da 13 piastre	A7215323	1.861,00	1
PREZZO TOTALE DELLA CENTRALE TERMICA CON SCAMBIATORE A PIASTRE			**18.608,00**

** I collegamenti idraulici tra collettori e scambiatore a piastre **NON** sono compresi*

Termoregolazione per gestione zone miscelate **Ordinare un massimo di n°3 moduli esterni configurabili per la gestione di 3 zone miscelate distinte.**	Codice	Euro Prezzo base (iva esclusa)
Modulo esterno configurabile THINK (3)	7105037	387,00

(3) Ogni centralina gestisce valvola 3 vie motorizzata a tre fili (alimentazione 230V) e pompa circuito miscelato (valvola e pompa non compresi nella fornitura), controllo temperatura zona miscelata attraverso sonda di mandata (compresa nella fornitura)

Configurazioni

Per installazione in cascata di n° 3 caldaie Luna Duo-tec MP+ (1.50 - 1.70)

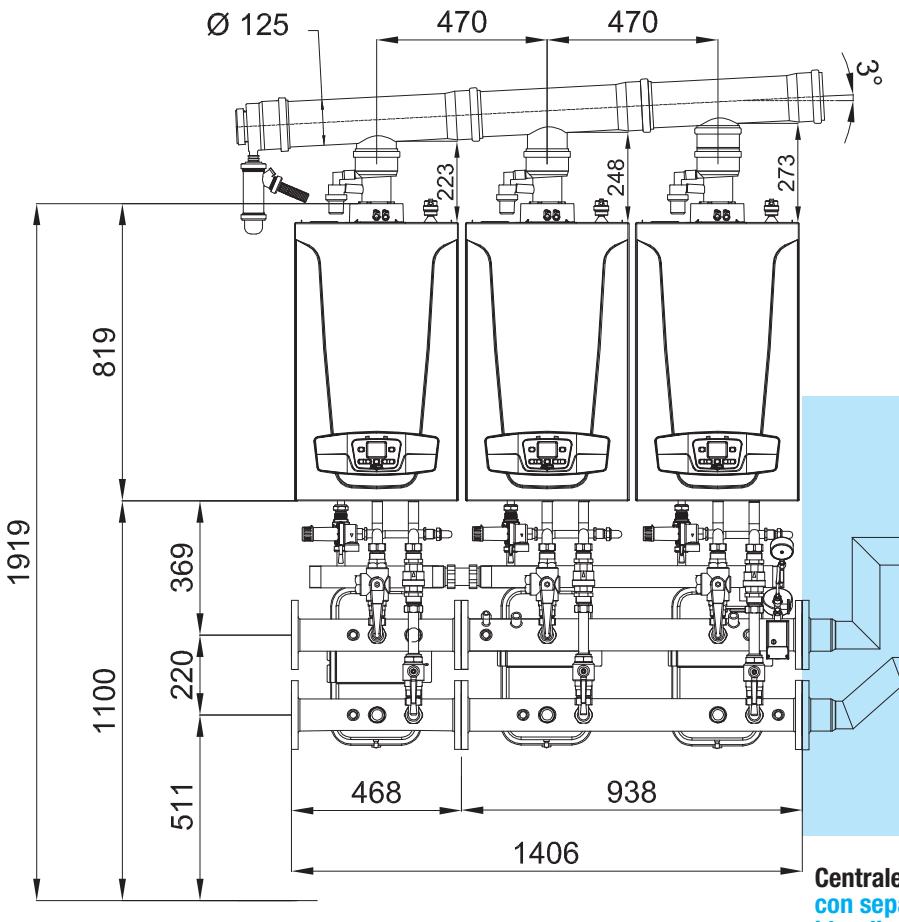

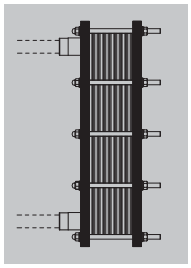

Centrale termica
con scambiatore a piastre

** I collegamenti idraulici tra collettori e scambiatore, in quanto **NON** sono compresi, dovranno essere previsti sul posto.*

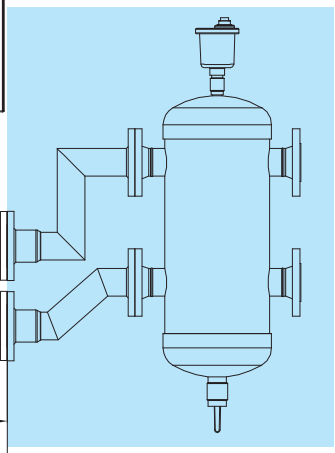

Centrale termica
con separatore idraulico

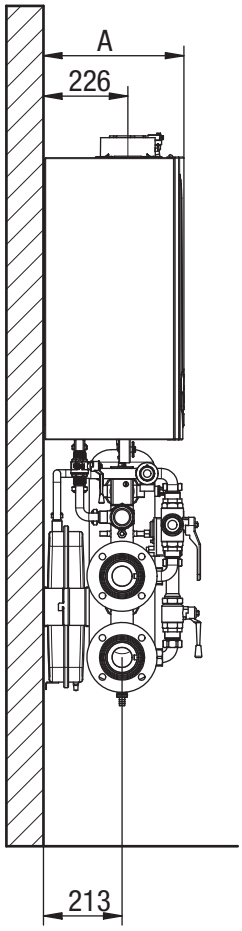

A = 377 (mod. 50kW)
A = 505 (mod. 70kW)

Ø collettori mandata/ritorno DN80
Ø collettore gas G 2”

Cascata:

- Massimo 6 moduli con accessori idraulici forniti da Baxi e certificazione INAIL come unico generatore modulare
- Massimo 16 moduli per la gestione elettronica

Modelli solo riscaldamento	Codice Gas di funzionamento	Potenza max kW		Rendimento utile % (pci)		Dimensioni mm (hxlxp) e peso kg	Contenuto d'acqua litri
		80-60°C	50-30°C	Pn - T. media 70°C	al 30% - T. di ritorno 30°C		
Luna Duo-tec MP+ 1.50	7221292 Met/GPL*	45	48,6	97,4	107,8	766x450x377 40	4
Luna Duo-tec MP+ 1.70	7221294 Met/GPL*	65	70,2	97,2	107,1	766x450x505 50	6

** per il funzionamento a GPL è necessario l'intervento della Rete Service autorizzata Baxi per l'installazione dell'apposito kit di trasformazione, da richiedere a parte come accessorio*

Centrale termica

Generatori	Codice	Euro Prezzo base (iva esclusa)	150 kW	210 kW
Luna Duo-tec MP+ 1.50	7221292	**3.744,00**	3	
Luna Duo-tec MP+ 1.70	7221294	**4.994,00**		3
Collettori idraulici				
Kit collettori INAIL mandata-ritorno-gas, tappi e isolamenti per 2 caldaie	A7724704	975,00	1	1
Kit collettori mandata-ritorno-gas, tappi e isolamenti per 1 caldaia	A7662213	636,00	1	1
Kit collegamento caldaia - collettori 35-50-60-70 kW	7105799	528,00	3	3
Kit vaso espansione 4 bar	7105838	106,00	3	3
Kit collegamento collettori gas	7105832	75,00	1	1
Kit sicurezze INAIL per Duo-tec MP+ (1)	A7722104	300,00	1	1
Termoregolazione				
Kit sonda esterna	7104873	38,00	1	1
Controllo remoto THINK	7102442	290,00	1	1
Kit interfaccia caldaie in cascata THINK	7104408	101,00	3	3
Sonda a contatto mandata ritorno THINK	KHG 71407891	43,00	2	2
Sonda acqua calda sanitaria per bollitore (2)	KHG 71407681	15,00	1	1
Scarico fumi				
Raccordo fumi con serranda Ø 110/80 (da installare obbligatoriamente per sistemi in cascata)	7106820	105,00	3	3
Kit scarico fumi per due caldaie Ø 125/110	7107168	596,00	1	
Kit scarico fumi terza caldaia Ø 125	7107177	185,00	1	
Kit scarico fumi per due caldaie Ø 160/110	7107152	855,00		1
Kit scarico fumi terza caldaia Ø 160	7107163	354,00		1
Tubo Ø 110 lunghezza = 250mm	7107185	18,00	1	1
PREZZO TOTALE DELLA CENTRALE TERMICA			**16.966,00**	**21.144,00**

(1) Valvola intercettazione combustibile non compresa nella fornitura; vedere i modelli di valvola di intercettazione disponibili nella sezione accessori a pag. 113
(2) Da inserire se viene prevista l'integrazione al bollitore

Centrale termica con separatore idraulico (dimensionato a ΔT 10°C)

Il dimensionamento del separatore idraulico è a cura del progettista termotecnico in accordo con le specifiche di prodotto

	Codice	Euro Prezzo base (iva esclusa)	150 kW	210 kW
Kit collegamento idraulico separatore DN65 da 18m³/h	A7218614	922,00	1	1
Separatore idraulico DN65 da 18m³/h	LSD 79000032	1.239,00	1	1
PREZZO TOTALE DELLA CENTRALE TERMICA CON SEPARATORE IDRAULICO			**19.127,00**	**23.305,00**

Centrale termica con scambiatore a piastre* (dimensionato a 80/60°C primario - 50/70°C secondario)

Il dimensionamento dello scambiatore a piastre è a cura del progettista termotecnico in accordo con le specifiche di prodotto

	Codice	Euro Prezzo base (iva esclusa)	150 kW	210 kW
Scambiatore ispezionabile SPI3 da 21 piastre	A7215324	2.372,00	1	
Scambiatore ispezionabile SPI3 da 27 piastre	7111961	2.783,00		1
PREZZO TOTALE DELLA CENTRALE TERMICA CON SCAMBIATORE A PIASTRE			**19.338,00**	**23.927,00**

** I collegamenti idraulici tra collettore e scambiatore a piastre **NON** sono compresi*

Termoregolazione per gestione zone miscelate Ordinare un massimo di n°3 moduli esterni configurabili per la gestione di 3 zone miscelate distinte.	Codice	Euro Prezzo base (iva esclusa)
Modulo esterno configurabile THINK (3)	7105037	387,00

(3) Ogni centralina gestisce valvola 3 vie motorizzata a tre fili (alimentazione 230V) e pompa circuito miscelato (valvola e pompa non compresi nella fornitura), controllo temperatura zona miscelata attraverso sonda di mandata (compresa nella fornitura)

Configurazioni

Per installazione in cascata di n° 3 caldaie Luna Duo-tec MP+ (1.90 - 1.110)

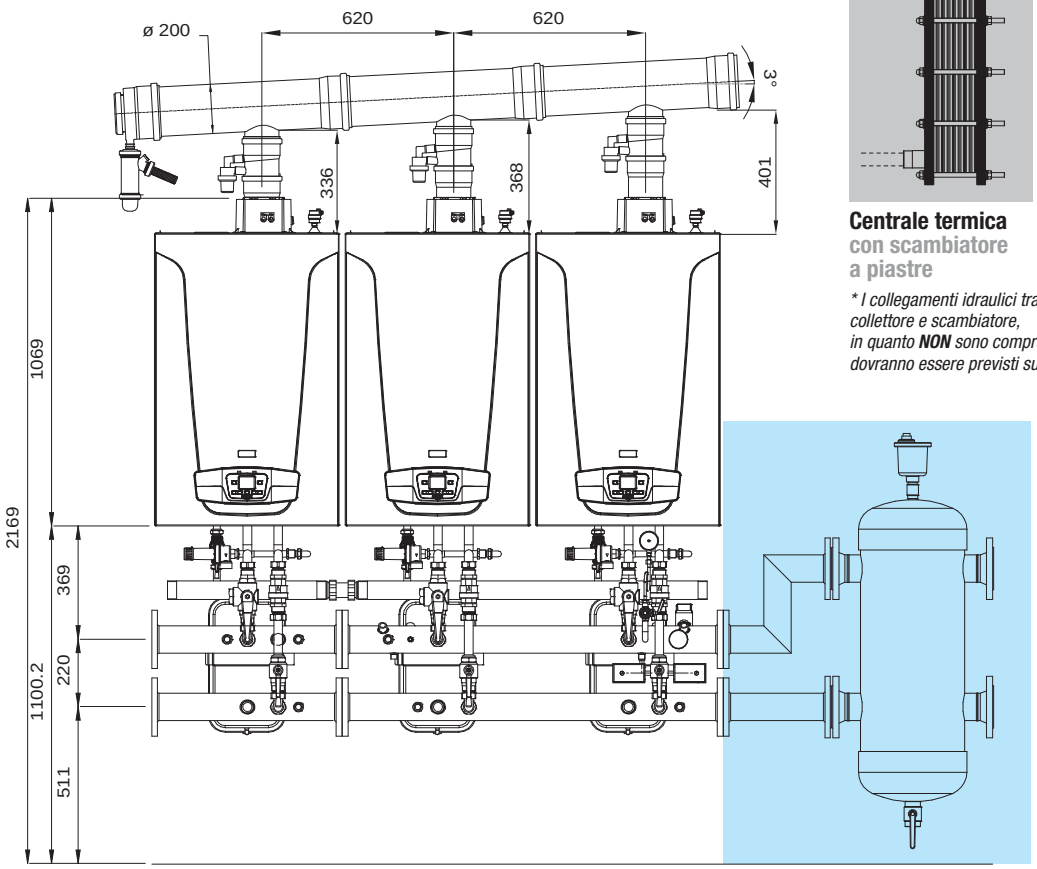

Centrale termica
con scambiatore a piastre

** I collegamenti idraulici tra collettore e scambiatore, in quanto **NON** sono compresi, dovranno essere previsti sul posto.*

Centrale termica
con separatore idraulico

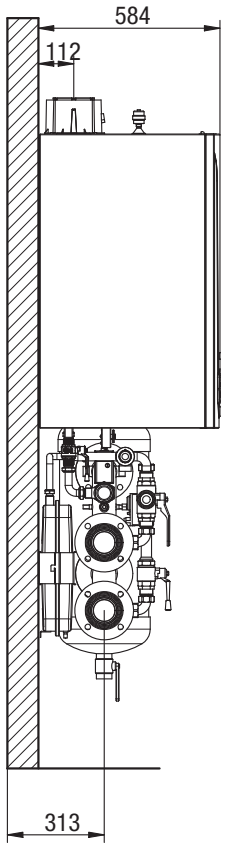

Ø collettori mandata/ritorno DN80
Ø collettore gas G 2”

Cascata:
- Massimo 6 moduli con accessori idraulici forniti da Baxi e certificazione INAIL come unico generatore modulare
- Massimo 16 moduli per la gestione elettronica

Modelli solo riscaldamento	Codice Gas di funzionamento	Potenza max kW 80-60°C	Potenza max kW 50-30°C	Rendimento utile % (pci) Pn - T. media 70°C	Rendimento utile % (pci) al 30% - T. di ritorno 30°C	Dimensioni mm (hxlxp) e peso kg	Contenuto d’acqua litri
Luna Duo-tec MP+ 1.110	7221296 Met/GPL*	102	110,2	97,2	107,4	952x600x584 93	10
Luna Duo-tec MP+ 1.90	7221295 Met/GPL*	85	91,8	97,3	107,5	952x600x584 83	9

** per il funzionamento a GPL è necessario l’intervento della Rete Service autorizzata Baxi per l’installazione dell’apposito kit di trasformazione, da richiedere a parte come accessorio*

Centrale termica

Generatori	Codice	Euro Prezzo base (iva esclusa)	270 kW	290 kW	330 kW
Luna Duo-tec MP+ 1.90	7221295	**6.391,00**	3	2	
Luna Duo-tec MP+ 1.110	7221296	**7.378,00**		1	3
Collettori idraulici					
Kit collettori INAIL mandata-ritorno-gas e isolamenti per 2 caldaie	A7724702	996,00	1	1	1
Kit collettori mandata-ritorno-gas, tappi e isolamenti per 1 caldaia	A7662214	636,00	1	1	1
Kit collegamento caldaia - collettori 90-150 kW	7105852	544,00	3	3	3
Kit vaso espansione 4 bar	7105838	106,00	3	3	3
Kit collegamento collettori gas	7105832	75,00	1	1	1
Kit sicurezze INAIL per Duo-tec MP+ (1)	A7722104	300,00	1	1	1
Termoregolazione					
Kit sonda esterna	7104873	38,00	1	1	1
Controllo remoto THINK	7102442	290,00	1	1	1
Kit interfaccia caldaie in cascata THINK	7104408	101,00	3	3	3
Sonda a contatto mandata ritorno THINK	KHG 71407891	43,00	2	2	2
Sonda acqua calda sanitaria per bollitore (2)	KHG 71407681	15,00	1	1	1
Scarico fumi					
Raccordo fumi con serranda Ø 110/110 (da installare obbligatoriamente per sistemi in cascata)	7106821	NEW 208,00	3	3	3
Kit scarico fumi per due caldaie Ø 160	7107152	855,00	1	1	1
Kit scarico fumi per terza caldaia Ø 160	7107163	354,00	1	1	1
Tubo Ø 110 lunghezza = 250mm	7107185	18,00	3	3	3
PREZZO TOTALE DELLA CENTRALE TERMICA			**25.749,00**	**26.736,00**	**28.710,00**

(1) Valvola intercettazione combustibile non compresa nella fornitura; vedere i modelli di valvola di intercettazione disponibili nella sezione accessori a pag. 113
(2) Da inserire se viene prevista l'integrazione al bollitore

Centrale termica con separatore idraulico (dimensionato a ΔT 10°C)

Il dimensionamento del separatore idraulico è a cura del progettista termotecnico in accordo con le specifiche di prodotto

	Codice	Euro Prezzo base (iva esclusa)	270 kW	290 kW	330 kW
Kit collegamento idraulico separatore DN80 da 28m³/h	A7218615	754,00	1	1	1
Separatore idraulico DN80 da 28m³/h	LSD 79000033	1.682,00	1	1	1
PREZZO TOTALE DELLA CENTRALE TERMICA CON SEPARATORE IDRAULICO			**28.185,00**	**29.172,00**	**31.146,00**

Centrale termica con scambiatore a piastre* (dimensionato a 80/60°C primario - 50/70°C secondario)

Il dimensionamento dello scambiatore a piastre è a cura del progettista termotecnico in accordo con le specifiche di prodotto

	Codice	Euro Prezzo base (iva esclusa)	270 kW	290 kW	330 kW
Scambiatore ispezionabile SPI3 da 33 piastre	7111962	3.048,00	1	1	
Scambiatore ispezionabile SPI3 da 41 piastre	7111964	3.489,00			1
PREZZO TOTALE DELLA CENTRALE TERMICA CON SCAMBIATORE A PIASTRE			**28.797,00**	**29.784,00**	**32.199,00**

** I collegamenti idraulici tra collettori e scambiatore a piastre **NON** sono compresi*

Termoregolazione per gestione zone miscelate Ordinare un massimo di n°3 moduli esterni configurabili per la gestione di 3 zone miscelate distinte.	Codice	Euro Prezzo base (iva esclusa)
Modulo esterno configurabile THINK (3)	7105037	387,00

(3) Ogni centralina gestisce valvola 3 vie motorizzata a tre fili (alimentazione 230V) e pompa circuito miscelato (valvola e pompa non compresi nella fornitura), controllo temperatura zona miscelata attraverso sonda di mandata (compresa nella fornitura)

Configurazioni

Per installazione in cascata di n° 3 caldaie Luna Duo-tec MP+ (1.115 - 1.130 - 1.150)

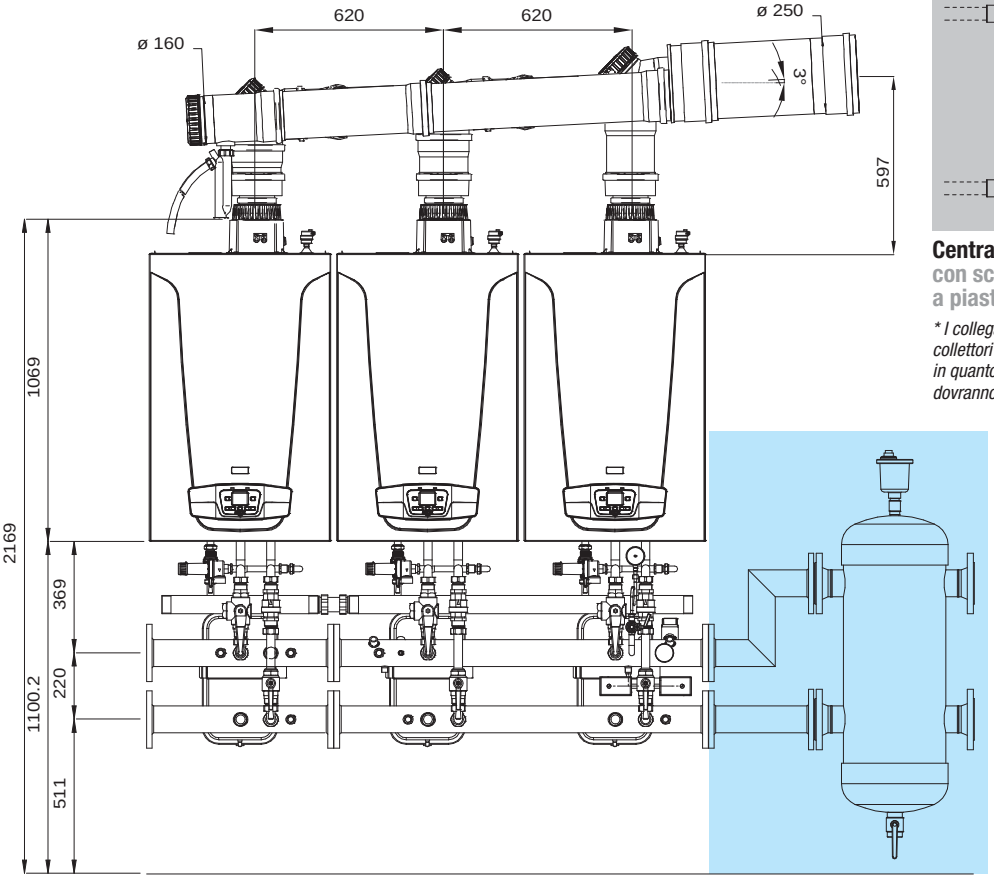

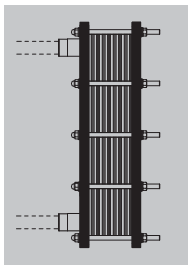

Centrale termica
con scambiatore a piastre

** I collegamenti idraulici tra collettori e scambiatore, in quanto **NON** sono compresi, dovranno essere previsti sul posto.*

Centrale termica
con separatore idraulico

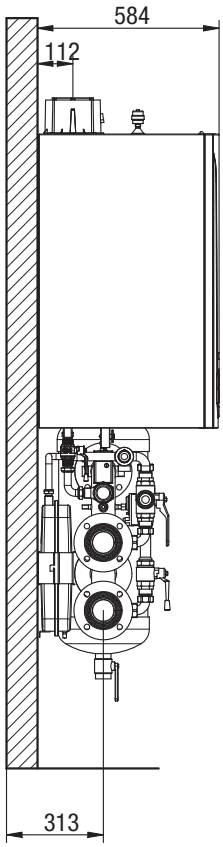

Ø collettori mandata/ritorno DN80
Ø collettore gas G 2”

Cascata:
- Massimo 4 moduli con accessori idraulici forniti da Baxi e certificazione INAIL come unico generatore modulare
- Massimo 16 moduli per la gestione elettronica

Modelli solo riscaldamento	Codice Gas di funzionamento	Potenza max kW		Rendimento utile % (pci)		Dimensioni mm (hxlxp) e peso kg	Contenuto d’acqua litri
		80-60°C	50-30°C	Pn - T. media 70°C	al 30% - T. di ritorno 30°C		
Luna Duo-tec MP+ 1.150	7685036 Met/GPL*	140,3	150,9	98,1	108,6	952x600x584 96	11
Luna Duo-tec MP+ 1.130	7671757 Met/GPL*	121,5	130,6	98,1	108,6	952x600x584 93	10
Luna Duo-tec MP+ 1.115	7705133 Met/GPL*	112,8	121,4	98,1	108,6	952x600x584 93	10

** per il funzionamento a GPL è necessario l’intervento della Rete Service autorizzata Baxi per l’installazione dell’apposito kit di trasformazione, da richiedere a parte come accessorio*

Centrale termica

Generatori	Codice	Euro Prezzo base (iva esclusa)	345 kW	390 kW	410 kW	450 kW
Luna Duo-tec MP+ 1.115	7705133	**8.137,00**	3			
Luna Duo-tec MP+ 1.130	7671757	**8.652,00**		3	2	
Luna Duo-tec MP+ 1.150	7685036	**9.219,00**			1	3
Collettori idraulici						
Kit collettori INAIL mandata-ritorno-gas, tappi e isolamenti per 2 caldaie	A7724702	996,00	1	1	1	1
Kit collettori mandata-ritorno-gas, tappi e isolamenti per 1 caldaia	A7662214	636,00	1	1	1	1
Kit collegamento caldaia - collettori 90-150 kW	7105852	544,00	3	3	3	3
Kit vaso espansione 4 bar *	7105838	106,00	3	3	3	3
Kit collegamento collettori gas	7105832	75,00	1	1	1	1
Kit sicurezze INAIL per Duo-tec MP+ (1)	A7722104	300,00	1	1	1	1
Termoregolazione						
Kit sonda esterna	7104873	38,00	1	1	1	1
Controllo remoto THINK	7102442	290,00	1	1	1	1
Kit interfaccia caldaie in cascata THINK	7104408	101,00	3	3	3	3
Sonda a contatto mandata ritorno THINK	KHG 71407891	43,00	2	2	2	2
Sonda acqua calda sanitaria per bollitore (2)	KHG 71407681	15,00	1	1	1	1
Scarico fumi						
Kit scarico fumi Ø 160 con serranda fumi per 2 caldaie Luna Duo-tec MP+ 1.115-1.130-1.150	A7716634	1.185,00	1	1	1	1
Kit scarico fumi Ø 250 con serranda fumi per terza caldaia Luna Duo-tec MP+ 1.115-1.130-1.150	A7716635	1.236,00	1	1	1	1
PREZZO TOTALE DELLA CENTRALE TERMICA			**31.521,00**	**33.066,00**	**33.633,00**	**34.767,00**

** Disponibile anche kit vaso espansione 6 bar cod. A7721886 a Euro 113,00*
(1) Valvola intercettazione combustibile non compresa nella fornitura; vedere i modelli di valvola di intercettazione disponibili nella sezione accessori a pag. 113
(2) Da inserire se viene prevista l'integrazione al bollitore

Centrale termica con separatore idraulico (dimensionato a ΔT 10°C)

Il dimensionamento del separatore idraulico è a cura del progettista termotecnico in accordo con le specifiche di prodotto

	Codice	Euro Prezzo base (iva esclusa)	345 kW	390 kW	410 kW	450 kW
Kit collegamento idraulico separatore DN80 da 28m³/h	A7218615	754,00	1	1	1	1
Separatore idraulico DN80 da 28m³/h	LSD 79000033	1.682,00	1	1	1	1
PREZZO TOTALE DELLA CENTRALE TERMICA CON SEPARATORE IDRAULICO			**33.957,00**	**35.502,00**	**36.069,00**	**37.203,00**

Centrale termica con scambiatore a piastre* (dimensionato a 80/60°C primario - 50/70°C secondario)

Il dimensionamento dello scambiatore a piastre è a cura del progettista termotecnico in accordo con le specifiche di prodotto

	Codice	Euro Prezzo base (iva esclusa)	345 kW	390 kW	410 kW	450 kW
Scambiatore ispezionabile SPI3 da 41 piastre	7111964	3.489,00	1			
Scambiatore ispezionabile SPI3 da 45 piastre	A7215325	3.710,00		1	1	1
PREZZO TOTALE DELLA CENTRALE TERMICA CON SCAMBIATORE A PIASTRE			**35.010,00**	**36.776,00**	**37.343,00**	**38.477,00**

** I collegamenti idraulici tra collettori e scambiatore a piastre **NON** sono compresi*

Termoregolazione per gestione zone miscelate

Ordinare un massimo di n°3 moduli esterni configurabili per la gestione di 3 zone miscelate distinte.

	Codice	Euro Prezzo base (iva esclusa)
Modulo esterno configurabile THINK (3)	7105037	387,00

(3) Ogni centralina gestisce valvola 3 vie motorizzata a tre fili (alimentazione 230V) e pompa circuito miscelato (valvola e pompa non compresi nella fornitura), controllo temperatura zona miscelata attraverso sonda di mandata (compresa nella fornitura)

Telaio di sostegno per montaggio in centrale termica



Le caldaie Luna Duotec MP+ possono essere installate anche su apposito telaio di sostegno per centro stanza.
Il telaio è il medesimo per tutti i modelli sia per installazione singola che in cascata.

Caratteristiche

- dimensioni (hxlxp) 2030x470x510 mm
- piedini regolabili per compensare le irregolarità della pavimentazione
- possibilità di fissaggio al muro e a terra
- possibilità di posizionamento al centro del vano tecnico
- facile alloggiamento dei collettori mandata/ritorno/gas

- in caso di installazione in **cascata** verranno abbinati dei distanziali diversi a seconda del modello (distanziale A e distanziale B) entrambi già forniti in dotazione con il telaio
- in caso di installazione **singola** (una sola caldaia) vanno utilizzati gli accessori idraulici per installazione singola con i seguenti codici:
  - A7724703 per Luna Duo-tec MP+ 1.35-1.50-1.60-1.70;
  - A7724701 per Luna Duo-tec MP+ 1.90-1.110-1.115-1.130-1.150.

Codice	Euro Prezzo base (iva esclusa)
A7656916	**390,00**

Installazione singola

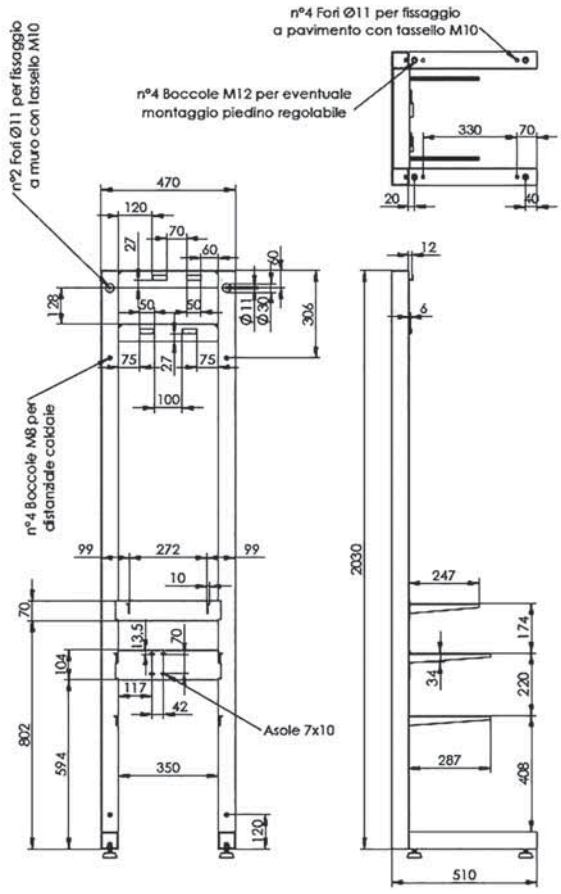

Installazione in cascata

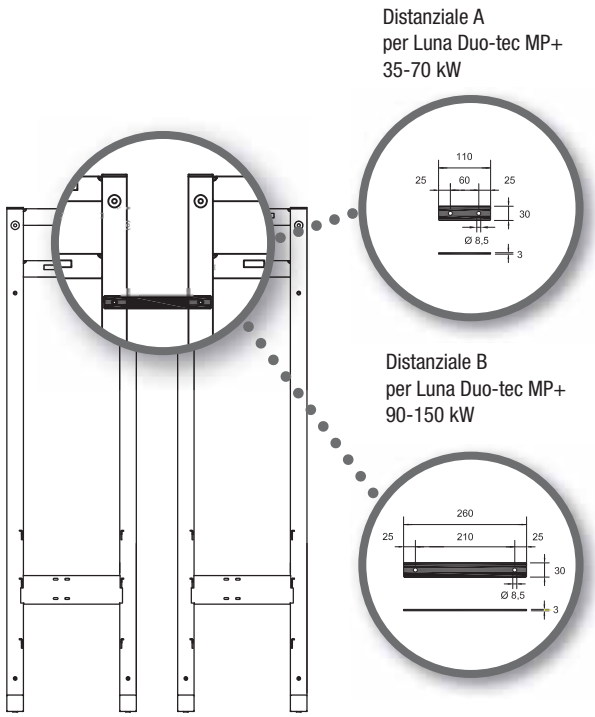

Dimensionale centrale con telaio

Luna Duo-tec MP+
1.35 - 1.50 - 1.60 - 1.70

B = 447 mm mod. 1.35, 1.50 e 1.60
575 mm mod. 1.70

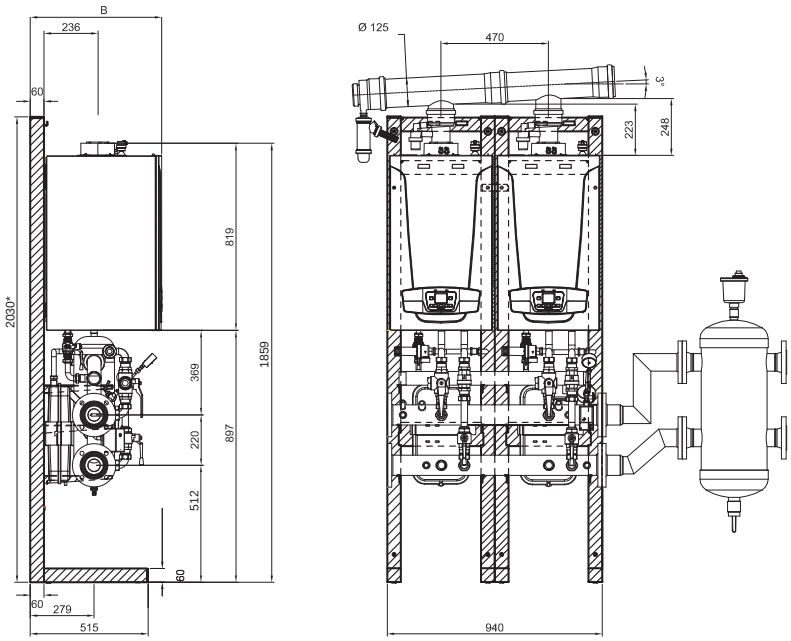

* I piedini del telaio non sono compresi

Luna Duo-tec MP+
1.90 - 1.150

Configurazione con pressione
max di esercizio 4 bar

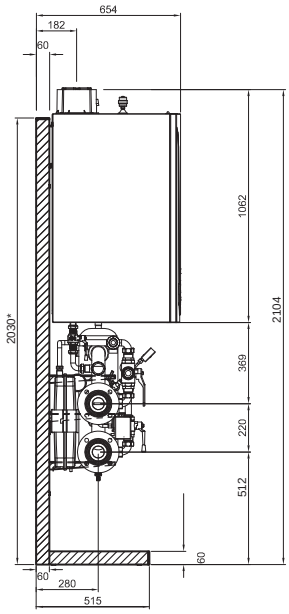

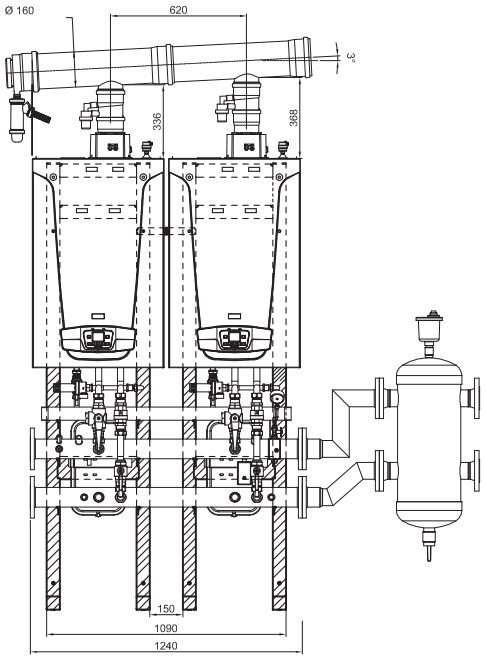

mod. 1.90 e 1.110

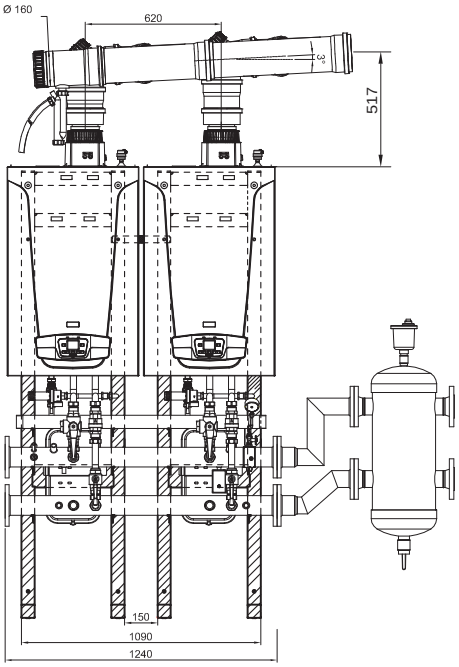

mod. 1.115, 1.130 e 1.150

* I piedini del telaio non sono compresi

Luna Duo-tec MP+
1.115 - 1.130 - 1.150

Configurazione con pressione
max di esercizio 6 bar

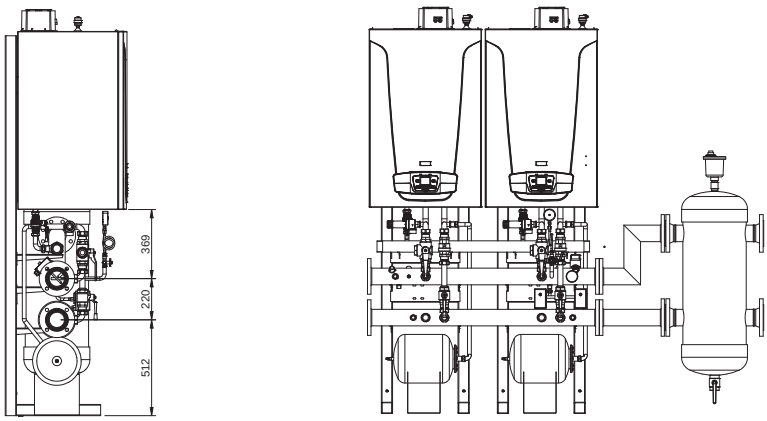

Generatori modulari a condensazione (GMC+)



Legenda:

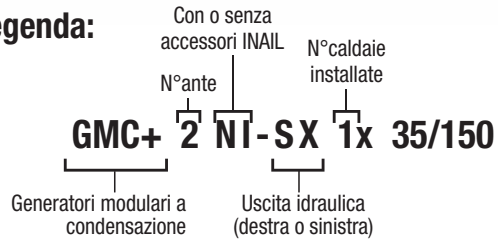

I generatori modulari GMC+ sono costituiti da caldaie murali a condensazione modello Luna Duo-tec MP+ inserite in un armadio tecnico di contenimento adatto ad essere posizionato all'esterno degli edifici.

Il sistema è completo di collettori idraulici, dispositivi di sicurezza omologati INAIL (esclusa valvola vic) e scatola elettrica con tutti gli accessori per gestire funzionamento caldaia singola e in cascata.
I generatori all'interno dell'armadio possono essere singoli o in cascata.

- il prodotto è consegnato già assemblato e collaudato in azienda
- la gamma di GMC+ di BAXI prevede soluzioni pre-assemblate a 1, 2 e 3 ante, con possibilità di installazione all'interno di caldaie murali da 35 a 150 kW
- ogni caldaia ha un proprio terminale fumi per scaricare i prodotti della combustione direttamente all'esterno, posto sulla sommità dell'armadio
- possibilità di alloggiare il separatore idraulico all'interno dell'armadio
- altezza 175 cm (terminali camino esclusi)

I modelli GMC+ si compongono di:

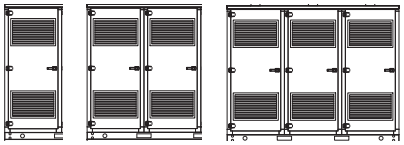

Kit armadio (1 anta, 2 ante, 3 ante)

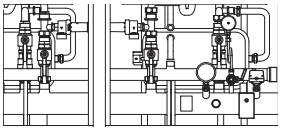

Esempio di GMC+ con 2 caldaie

Kit idraulici completi di collettori isolati, collegamento caldaia-collettori con valvola di sicurezza INAIL, rubinetti di intercettazione con vaso di espansione e scarico condensa



Terminale Ø80 per armadio

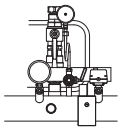

Kit accessori INAIL

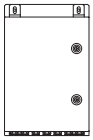

Scatola elettrica (per caldaia singola o per configurazioni in cascata) comprensiva di modulo programmabile e controllo remoto THINK



Sonda esterna

* Accedono alla detrazione del 65% prevista dall'Ecobonus: i generatori a condensazione di alta potenza con un'efficienza stagionale pari alla classe A (η_S ≥90%) in caso di installazioni asservite ad una singola unità immobiliare con contestuale installazione di un controllo modulante

Moduli	N°caldaie installate	LUNA DUO-TEC MP+ nelle combinazioni realizzabili	kW totali installati
1 anta*		1.35 1.50 1.60 1.70 1.90 1.110 1.115 1.130 1.150	Da 35 kW a 150 kW
2 ante*	 oppure 	1.35 1.50 1.60 1.70 1.90 1.110 1.115 1.130 1.150	Da 35 kW a 300 kW
3 ante*	 oppure 	1.35 1.50 1.60 1.70 1.90 1.110 1.115 1.130 1.150	Da 35 kW a 450 kW

Peso per anta MAX	Anta con caldaia	Anta con sep. idraulico	Anta vuota
Kg	240	190	90

(*) Per installare il compensatore idraulico e gli accessori impianto al riparo dalle intemperie è possibile ordinare un modulo aggiuntivo

I prezzi delle configurazioni specificate nelle pagine seguenti non includono le caldaie

GMC+ per Luna Duo-tec MP+ a 1 anta
(caldaia non inclusa)

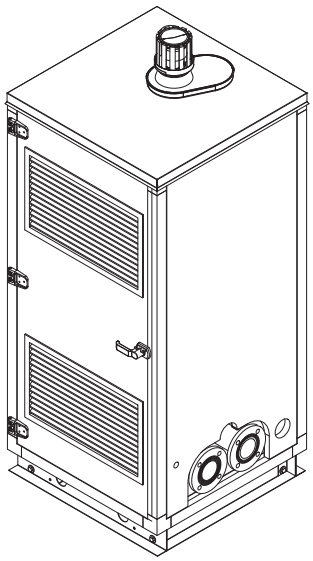

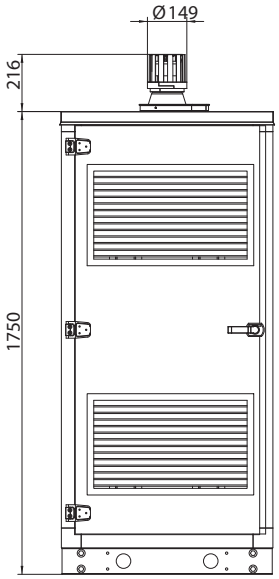

vista frontale

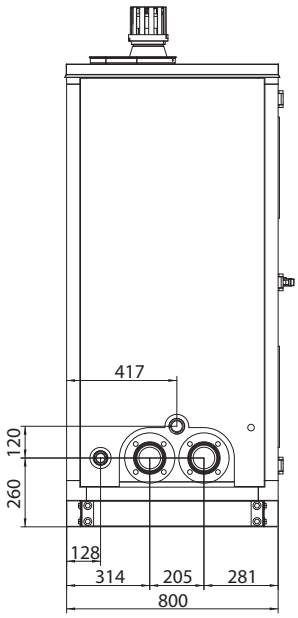

vista laterale

Luna Duo-tec MP+ 35-50-60-70

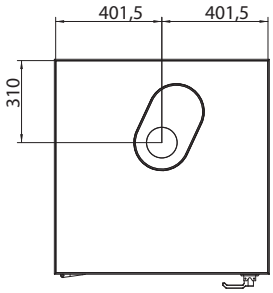

Luna Duo-tec MP+ 90-110-115-130-150

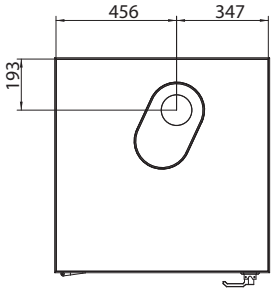

vista dall'alto

Dimensioni (mm)

Moduli	L	H	P
1 anta	803	1750	800

Ø collettori mandata/ritorno DN80
Ø collettore gas G2"

Legenda:

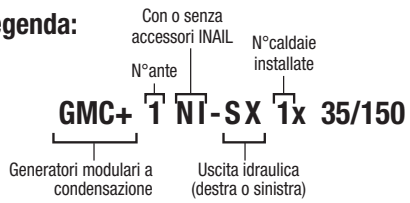

Modulo da 1 caldaia

Modelli	Codice	Euro Prezzo base (iva esclusa)
GMC+1 - DX 1x35/70 GMC+1 - SX 1x35/70	LSD 79900100	**5.423,00**
GMC+1 - DX 1x90/150 GMC+1 - SX 1x90/150	LSD 79900101	**5.583,00**

Per la disponibilità del prodotto considerare 10 giorni dalla data di conferma dell'ordine.
SPECIFICARE NELL'ORDINE L'USCITA IDRAULICA DESIDERATA: DESTRA O SINISTRA.

GMC+ per Luna Duo-tec MP+ a 1 anta con separatore integrato NEW

(caldaia non inclusa)

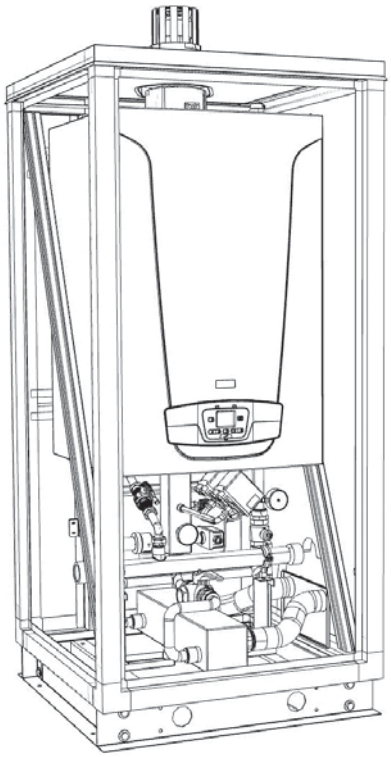

Legenda:

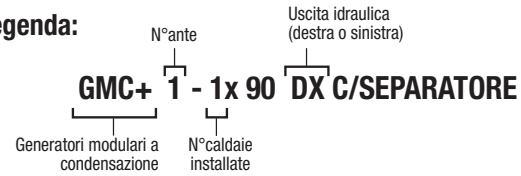

Per i disegni tecnici/dimensionali fare riferimento agli stessi disegni del GMC+ a 1 anta di pag. 64

Modulo da 1 caldaia

Modelli	Codice	Euro Prezzo base (iva esclusa)
GMC+ 1 - 1x90 DX C/SEPARATORE	A7743466	**4.800,00**
GMC+ 1 - 1x90 SX C/SEPARATORE	A7743467	**4.800,00**
GMC+ 1 - 1x110 DX C/SEPARATORE	A7743468	**4.800,00**
GMC+ 1 - 1x110 SX C/SEPARATORE	A7743469	**4.800,00**
GMC+ 1 - 1x115 DX C/SEPARATORE	A7743470	**4.800,00**
GMC+ 1 - 1x115 SX C/SEPARATORE	A7743471	**4.800,00**
GMC+ 1 - 1x130 DX C/SEPARATORE	A7743472	**4.800,00**
GMC+ 1 - 1x130 SX C/SEPARATORE	A7743473	**4.800,00**
GMC+ 1 - 1x150 DX C/SEPARATORE	A7743474	**4.800,00**
GMC+ 1 - 1x150 SX C/SEPARATORE	A7743475	**4.800,00**

Per la disponibilità del prodotto considerare 10 giorni dalla data di conferma dell'ordine.

GMC+ per Luna Duo-tec MP+ a 2 ante
(caldaie non incluse)

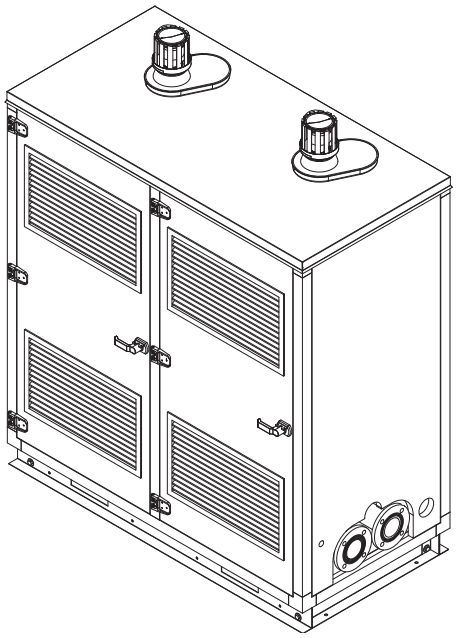

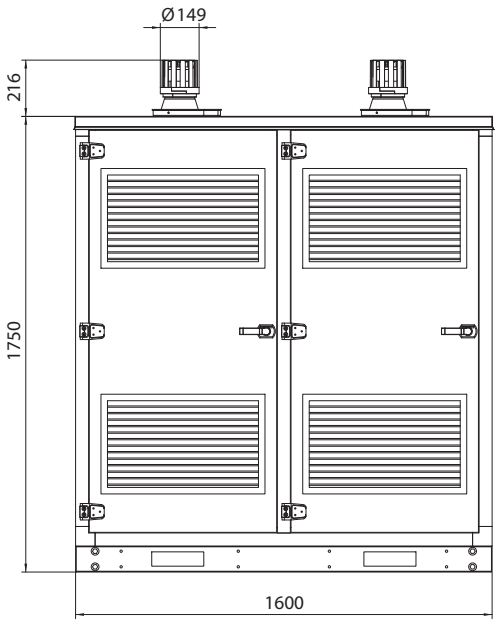

vista frontale

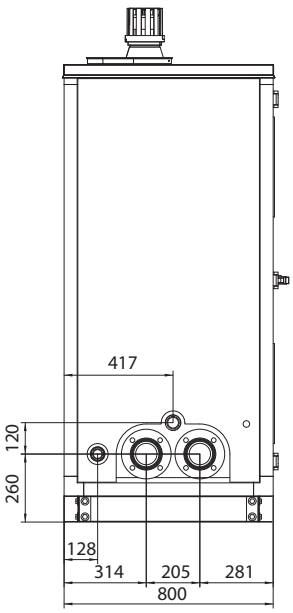

vista laterale

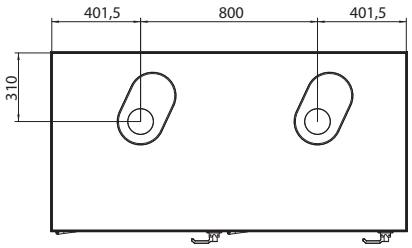

Luna Duo-tec MP+ 35-50-60-70

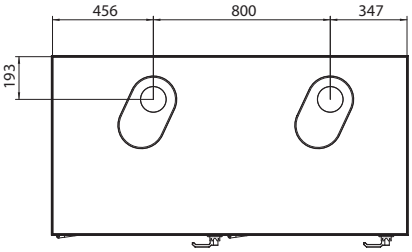

Luna Duo-tec MP+ 90-110-115-130-150

Dimensioni (mm)

Moduli	L	H	P
2 ante	1600	1750	800

Ø collettori mandata/ritorno DN80
Ø collettore gas G2”

Legenda:

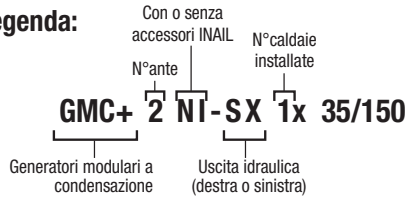

Modulo da 1 caldaia

Modelli	Codice	Euro Prezzo base (iva esclusa)
GMC+2 - DX 1x35/70 GMC+2 - SX 1x35/70	LSD 79900102	**7.321,00**
GMC+2 - DX 1x90/150 GMC+2 - SX 1x90/150	LSD 79900103	**7.477,00**

Modulo da 2 caldaie

Modelli	Codice	Euro Prezzo base (iva esclusa)
GMC+2 - DX 2x35/70 GMC+2 - SX 2x35/70	LSD 79900104	**8.794,00**
GMC+2 - DX 2x90/150 GMC+2 - SX 2x90/150	LSD 79900105	**8.952,00**
GMC+2 NI 2x35/70	LSD 79900106	**8.520,00**
GMC+2 NI 2x90/150	LSD 79900107	**8.677,00**

Per la disponibilità del prodotto considerare 10 giorni dalla data di conferma dell’ordine.
SPECIFICARE NELL’ORDINE L’USCITA IDRAULICA DESIDERATA: DESTRA O SINISTRA.

GMC+ per Luna Duo-tec MP+ a 3 ante
(caldaie non incluse)

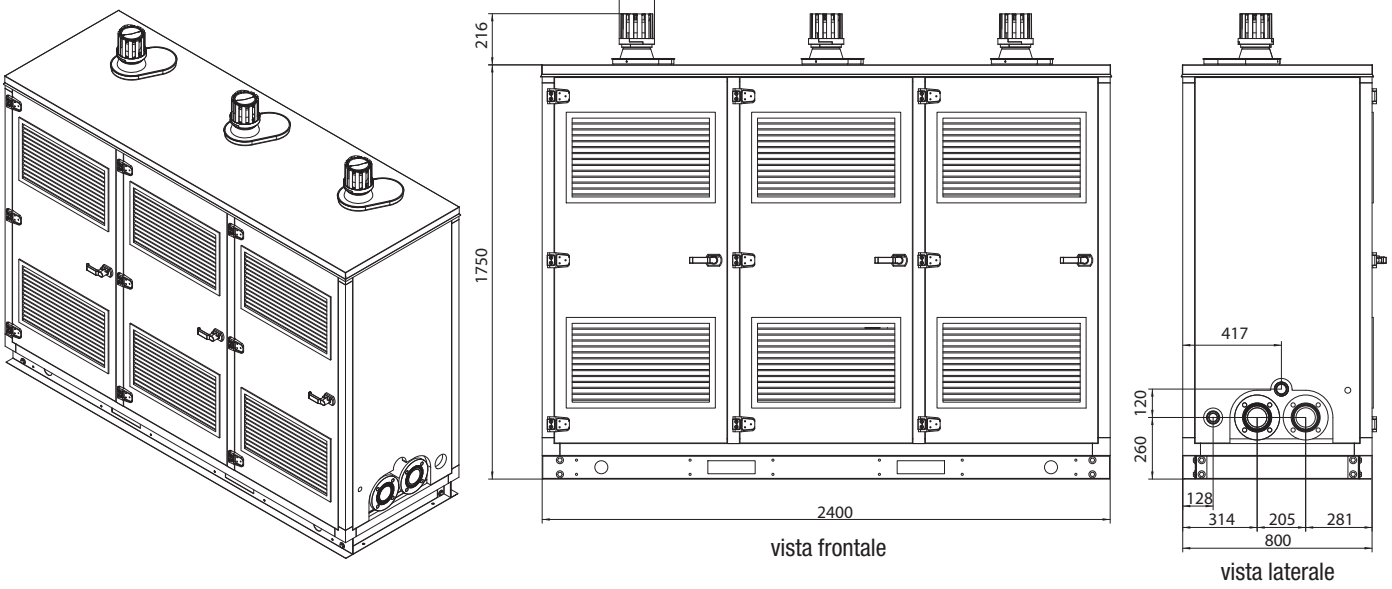

vista frontale

vista laterale

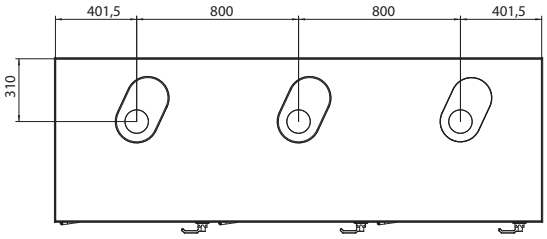

Luna Duo-tec MP+ 35-50-60-70

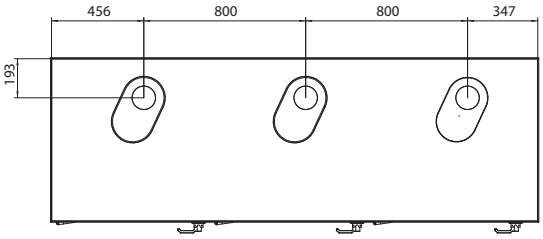

Luna Duo-tec MP+ 90-110-115-130-150

Dimensioni (mm)

Moduli	L	H	P
3 ante	2400	1750	800

Ø collettori mandata/ritorno DN80
Ø collettore gas G2”

Legenda:

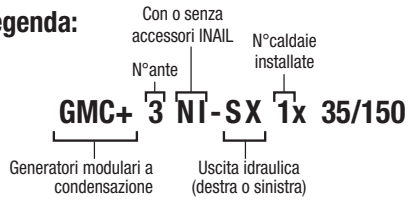

Modulo da 1 caldaia

Modelli	Codice	Euro Prezzo base (iva esclusa)
GMC+3 - DX 1x35/70 / GMC+3 - SX 1x35/70	LSD 79900108	**9.215,00**
GMC+3 - DX 1x90/150 / GMC+3 - SX 1x90/150	LSD 79900109	**9.373,00**

Modulo da 2 caldaie

Modelli	Codice	Euro Prezzo base (iva esclusa)
GMC+3 - DX 2x35/70 / GMC+3 - SX 2x35/70	LSD 79900110	**10.690,00**
GMC+3 - DX 2x90/150 / GMC+3 - SX 2x90/150	LSD 79900111	**10.847,00**

Modulo da 3 caldaie

Modelli	Codice	Euro Prezzo base (iva esclusa)
GMC+3 - DX 3x35/70 / GMC+3 - SX 3x35/70	LSD 79900112	**12.164,00**
GMC+3 - DX 3x90/150 / GMC+3 - SX 3x90/150	LSD 79900113	**12.321,00**
GMC+3 NI 3x35/70	LSD 79900114	**11.889,00**
GMC+3 NI 3x90/150	LSD 79900115	**12.048,00**

Per la disponibilità del prodotto considerare 10 giorni dalla data di conferma dell’ordine.
SPECIFICARE NELL’ORDINE L’USCITA IDRAULICA DESIDERATA: DESTRA O SINISTRA.

Accessori

scarico fumi | idraulici | termoregolazione | altri

Altri accessori

		Codice	Euro Prezzo base (iva esclusa)
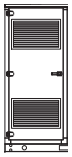	Kit armadio 1 anta - vuoto	LJD 71000007	3.323,00
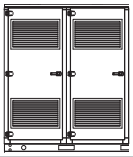	Kit armadio 2 ante - vuoto	LJD 71000008	4.292,00
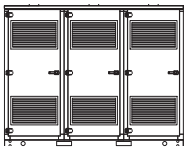	Kit armadio 3 ante - vuoto	LJD 71000009	5.814,00
	Kit tappo scarico fumi cieco (ordinare un kit per ogni anta vuota)	LSD 79000084	154,00

Idraulici: kit separatore idraulico HS 8,5 e accessori di installazione

		Codice	Euro Prezzo base (iva esclusa)
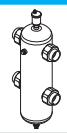	Kit separatore idraulico HS 8,5	LSD 79000031	560,00
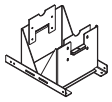	Kit telaio separatore G 2”	LSD 79000064	119,00
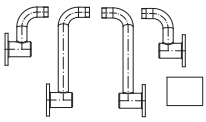	Kit tubi separatore G 2” dx-sx	LSD 79000067	700,00
	Kit guarnizione/dadi separatore G 2”	LSD 79000044	35,00

Idraulici: kit separatore idraulico HS 18 e accessori di installazione

		Codice	Euro Prezzo base (iva esclusa)
	Kit separatore idraulico HS 18	LSD 79000032	1.239,00
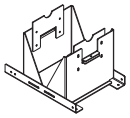	Kit telaio separatore DN65	LSD 79000065	119,00
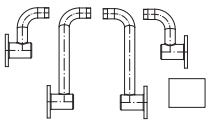	Kit tubi separatore DN65 dx-sx	LSD 79000068	685,00
	Kit guarnizione/dadi separatore DN65	LSD 79000043	80,00

Per la disponibilità degli accessori considerare 10 giorni dalla data di conferma dell’ordine

Idraulici: kit separatore idraulico HS 28 e accessori di installazione

		Codice	Euro Prezzo base (iva esclusa)
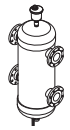	Kit separatore idraulico HS 28	LSD 79000033	1.682,00
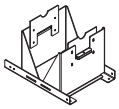	Kit telaio separatore DN80	LSD 79000066	119,00
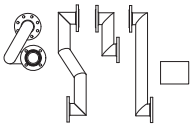	Kit tubi separatore DN80 dx	LSD 79000069	760,00
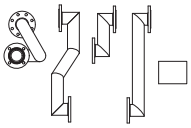	Kit tubi separatore DN80 sx	LSD 79000070	760,00
	Kit guarnizione/dadi separatore DN80	LSD 79000042	86,00



Il kit separatore idraulico HS 28 e tutti gli accessori di installazione sopra indicati, NON possono essere installati all'interno di un armadio ad anta singola vuoto.

Idraulici: altri accessori

		Codice	Euro Prezzo base (iva esclusa)
	Kit collegamento tra armadi	LSD 79000011	279,00
	Neutralizzatore di condensa per potenze fino a 350 kW - prima carica già inclusa (da installare a basamento, esternamente all'armadio)	KHG 71412571	389,00
	Ricarica per neutralizzatore di condensa per potenze fino a 350 kW	KHG 71413541	43,00
	Neutralizzatore di condensa a cassetta per potenze fino a 300 kW - prima carica già inclusa (da installare a basamento, esternamente all'armadio)	A7709193	656,00
	Neutralizzatore di condensa a cassetta con pompa a controllo di livello - prima carica già inclusa (da installare a basamento, esternamente all'armadio) Consigliato per centrali termiche da 500 a 1500 kW di potenza	A7709194	1.461,00
	Ricarica neutralizzatore di condensa (per modelli a cassetta)	A7709195	84,00
	Sonda acqua calda sanitaria per bollitore	KHG 71407681	15,00

Per la disponibilità degli accessori considerare 10 giorni dalla data di conferma dell'ordine

Power HT+



- ampio campo di modulazione fino a 1:9 (1:5 mod. 1.130,1.150,1.200 e 1.250) maggiore efficienza e silenziosità
- scambiatore di calore con camera di combustione e circuito idraulico a spire in acciaio inox
- camera stagna con scarico fumi concentrico o sdoppiato
- pannello comandi digitale con ampio display LCD retroilluminato
- predisposizione per installazione in cascata (fino a 16 caldaie)e gestione impianti misti
- **elettronica di caldaia che permette la gestione fino a 16 caldaie in cascata**
- certificazione INAIL per installazioni in cascata di 4 caldaie
- operazioni di manutenzione semplificate: facilità di accesso ai componenti interni
- **Baxi RM-PRO: nuovo sistema per il controllo e regolazione delle centrali termiche (vedi pag. 28)**

Modelli solo riscaldamento	Codice Gas di funzionamento		Potenza max kW 80-60°C	Potenza max kW 50-30°C	Rendimento utile % (pci) Pn - T. media 70°C	Rendimento utile % (pci) al 30% - T. di ritorno 30°C	Dimensioni mm (hxlxp) e peso kg	Contenuto d'acqua litri	Euro Prezzo base (iva esclusa)
Power HT+ 1.250 ***	A7689653 Met/GPL**	-	232,8	250	97	109,1	1238x600x1410 232	15	**15.244,00**
Power HT+ 1.200 ***	A7689652 Met/GPL**	-	185,9	200	97,3	109,1	1238x600x1410 212	13	**12.875,00**
Power HT+ 1.150 ***	A7689651 Met/GPL**	-	140,3	150,9	98,1	108,5	1221x600x681 132	11	**10.197,00**
Power HT+ 1.130 ***	A7689649 Met/GPL**	-	121,5	130,6	98,1	108,5	1221x600x681 126	10	**8.961,00**
Power HT+ 1.110 ***	A7612421 Met/GPL**	-	102	110,2	97,2	108,1	1221x600x681 109	9,83	**7.309,00**
Power HT+ 1.90 ***	A7612420 Met/GPL**	-	85	91,8	97,3	108,2	1221x600x681 104	8,34	**6.508,00**
Power HT+ 1.70	A7612419 Met/GPL**	A	65	70,2	97,2	108,1	904x600x681 70	4,98	**5.042,00**
Power HT+ 1.50	A7612418 Met/GPL**	A	45	48,6	97,4	108,4	904x600x681 60	2,81	**4.562,00**

* Accedono alla detrazione del 65% prevista dall'Ecobonus: i generatori a condensazione di alta potenza con un'efficienza stagionale pari alla classe A (η_S ≥90%) in caso di installazioni asservite ad una singola unità immobiliare con contestuale installazione di un controllo modulante

*** per il funzionamento a GPL è necessario l'intervento della Rete Service autorizzata Baxi per l'installazione dell'apposito kit di trasformazione, da richiedere a parte come accessorio, consulta pag. 125. Per i mod. 200 e 250 kW è necessario l'intervento di un centro assistenza per la regolazione dei parametri.*

**** i prodotti con una potenza nominale (Pn)>70kW non sono soggetti ad etichettatura energetica.*

PER DETTAGLI SULLA FUMISTERIA, CONSULTA PAG. 430

Disegni tecnici dimensionali / grafici

Perdite di carico dello scambiatore e prevalenza circolatore (pompa presente nell'accessorio idraulico)

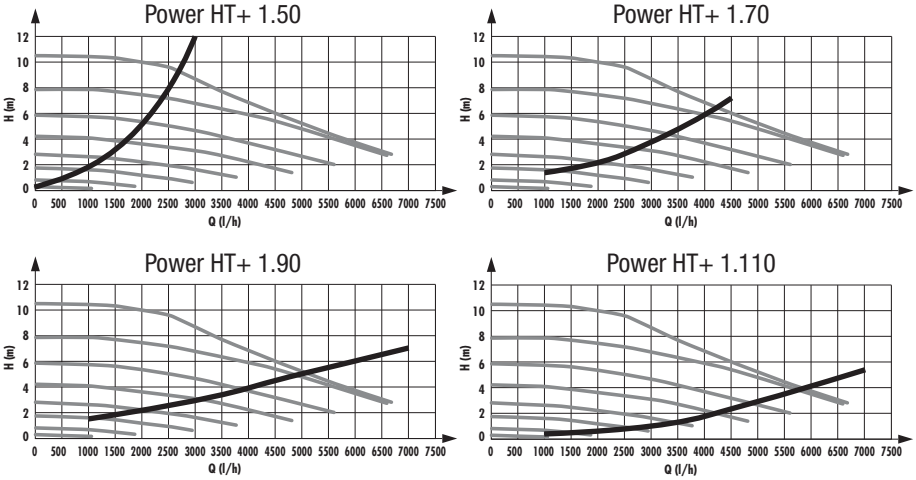

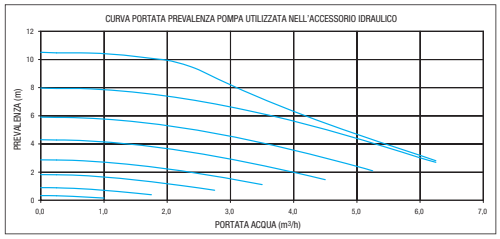

perdita di carico dello scambiatore

prevalenza circolatore (presente nell'accessorio idraulico)

Disegni tecnici dimensionali

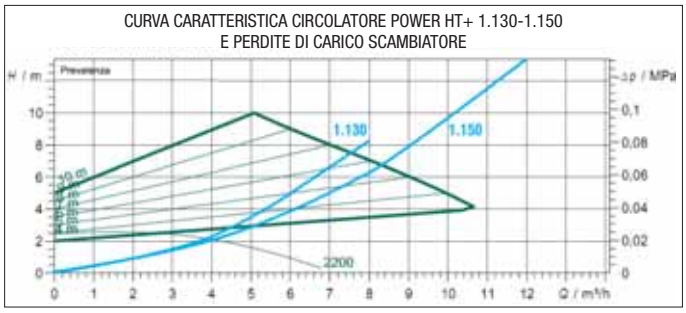

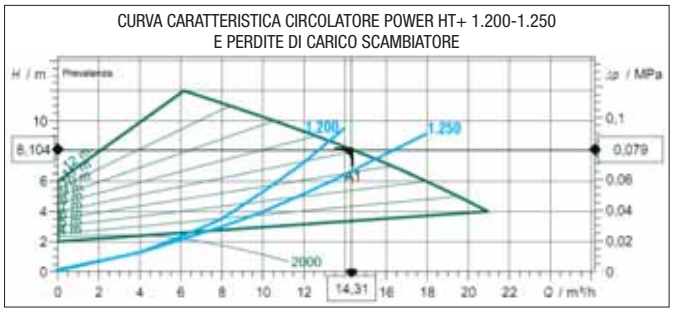

Power HT+ 1.50-1.70

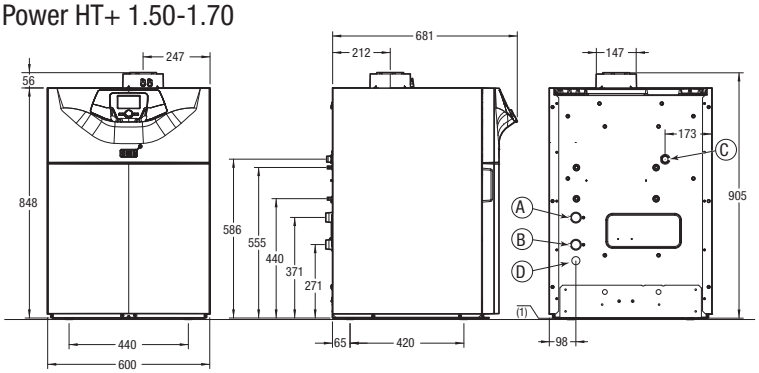

A Ritorno circuito riscaldameno (G 1")
B Mandata circuito riscaldamento (G 1")
C Ingresso gas (G ¾")
D Scarico condensa (DN18)
(1) Piedini regolabili

Condotti concentrici: Ø 80/125
Condotti separati: Ø 80

Power HT+ 1.90-1.110-1.130-1.150

Attacchi idraulici Power HT+ 1.90-1.110

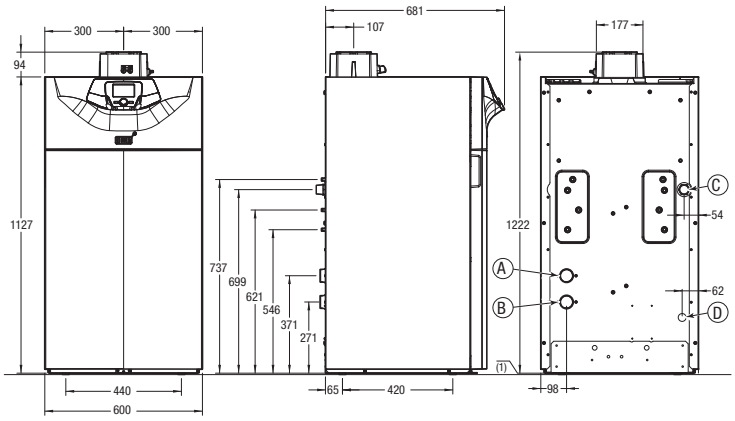

A Ritorno circuito riscaldameno (G 1 ½")
B Mandata circuito riscaldamento (G 1 ½")
C Ingresso gas (G 1")
D Scarico condensa (DN18)
(1) Piedini regolabili

Condotti concentrici: Ø 110/160
Condotti separati: Ø 110

Attacchi idraulici Power HT+ 1.130-1.150

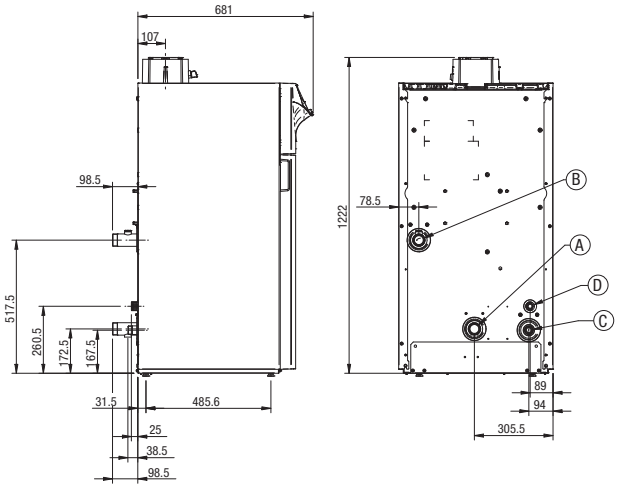

A Ritorno circuito riscaldameno (G 1 ½")
B Mandata circuito riscaldamento (G 1 ½")
C Ingresso gas (G 1")
D Scarico condensa Ø 30

Condotti concentrici: Ø 110/160
Condotti separati: Ø 110

Power HT+ 1.200-1.250

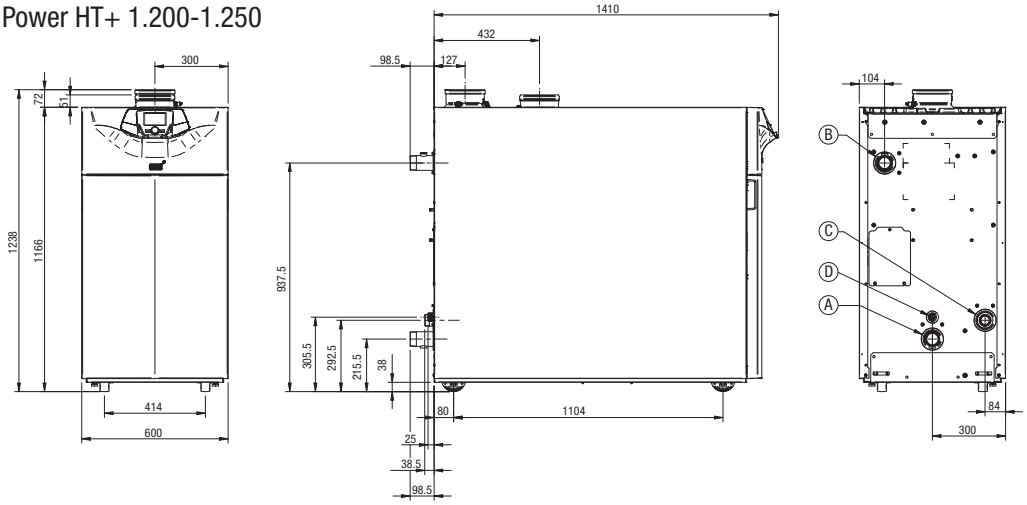

A Ritorno circuito riscaldameno (R 2")
- filettatura di tipo "R" a forma conica
B Mandata circuito riscaldamento (R 2")
- filettatura di tipo "R" a forma conica
C Ingresso gas (G 1 ½")
D Scarico condensa Ø 30

Condotti separati: Ø 150

Configurazioni

Per installazione singola caldaie Power HT+ (1.50 - 1.70)

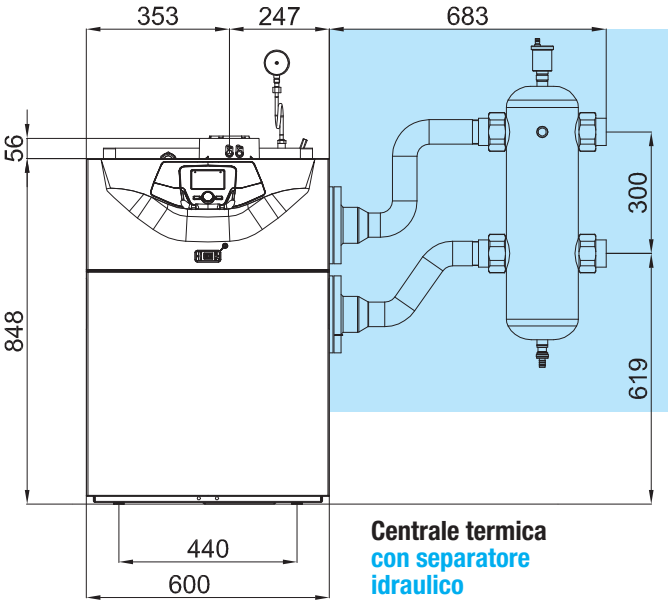

Centrale termica
con separatore idraulico

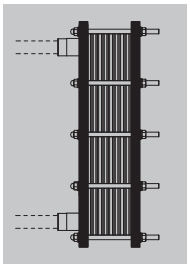

Centrale termica
con scambiatore a piastre

** I collegamenti idraulici tra collettori e scambiatore, in quanto **NON** sono compresi, dovranno essere previsti sul posto.*

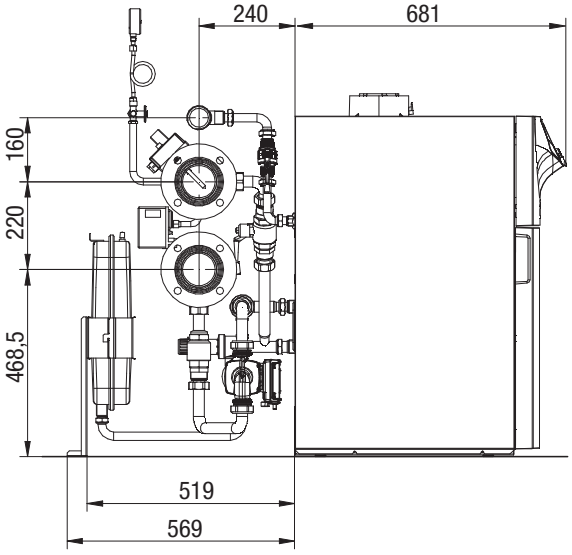

Ø collettori mandata/ritorno DN80
Ø collettore gas G 2”

Modelli solo riscaldamento	Codice Gas di funzionamento	Potenza max kW 80-60°C	Potenza max kW 50-30°C	Rendimento utile % (pci) Pn - T. media 70°C	Rendimento utile % (pci) al 30% - T. di ritorno 30°C	Dimensioni mm (hxlxp) e peso kg	Contenuto d’acqua litri
Power HT+ 1.70	A7612419 Met/GPL*	65	70,2	97,2	108,1	904x600x681 70	6
Power HT+ 1.50	A7612418 Met/GPL*	45	48,6	97,4	108,4	904x600x681 60	4

** per il funzionamento a GPL è necessario l’intervento della Rete Service autorizzata Baxi per l’installazione dell’apposito kit di trasformazione, da richiedere a parte come accessorio*

Centrale termica

Generatori	Codice	Euro Prezzo base (iva esclusa)	50 kW	70 kW
Power HT+ 1.50	A7612418	**4.562,00**	1	
Power HT+ 1.70	A7612419	**5.042,00**		1
Collettori idraulici				
Kit collettori INAIL mandata-ritorno-gas, tappi e isolamenti per 1 caldaia	A7724701	636,00	1	1
Kit collegamento caldaia collettori con circolatore Power HT+ 50-70 kW	7213843	992,00	1	1
Kit flange e guarnizioni	7214087	134,00	1	1
Kit vaso espansione Power HT+	7213919	129,00	1	1
Kit sicurezze INAIL per Power HT+ e Power HT-A (1)	A7722110	290,00	1	1
Termoregolazione				
Kit sonda esterna	7104873	38,00	1	1
Sonda acqua calda sanitaria per bollitore (2)	KHG 71407681	15,00	1	1
PREZZO TOTALE DELLA CENTRALE TERMICA			**6.796,00**	**7.276,00**

(1) Valvola intercettazione combustibile non compresa nella fornitura; vedere i modelli di valvola di intercettazione disponibili nella sezione accessori a pag. 113
(2) Da inserire se prevista l'integrazione al bollitore

Centrale termica con separatore idraulico (dimensionato a ΔT 10°C)

Il dimensionamento del separatore idraulico è a cura del progettista termotecnico in accordo con le specifiche di prodotto

	Codice	Euro Prezzo base (iva esclusa)	50 kW	70 kW
Kit collegamento idraulico separatore da 2" (8,5 m^3/h)	A7218613	863,00	1	1
Separatore idraulico da 2" (8,5 m^3/h)	LSD 79000031	560,00	1	1
PREZZO TOTALE DELLA CENTRALE TERMICA CON SEPARATORE IDRAULICO			**8.219,00**	**8.699,00**

Centrale termica con scambiatore a piastre* (dimensionato a 80/60°C primario - 50/70°C secondario)

Il dimensionamento dello scambiatore a piastre è a cura del progettista termotecnico in accordo con le specifiche di prodotto

	Codice	Euro Prezzo base (iva esclusa)	50 kW	70 kW
Scambiatore saldobrasato SPS250 da 30 piastre	A7215320	661,00	1	
Scambiatore saldobrasato SPS250 da 40 piastre	A7215321	802,00		1
PREZZO TOTALE DELLA CENTRALE TERMICA CON SCAMBIATORE A PIASTRE			**7.457,00**	**8.078,00**

** I collegamenti idraulici tra collettori e scambiatore a piastre **NON** sono compresi*

Termoregolazione per gestione zone miscelate **Ordinare un massimo di n°3 moduli configurabili per la gestione di 3 zone miscelate distinte.**	Codice	Euro Prezzo base (iva esclusa)
Modulo interno configurabile THINK (massimo 2 moduli per caldaia) (3)	A7213872	294,00
Modulo esterno configurabile THINK (3)	7105037	387,00

(3) Ogni centralina gestisce valvola 3 vie motorizzata a tre fili (alimentazione 230V) e pompa circuito miscelato (valvola e pompa non compresi nella fornitura), controllo temperatura zona miscelata attraverso sonda di mandata (compresa nella fornitura)

Configurazioni

Per installazione singola caldaie Power HT+ (1.90 - 1.110)

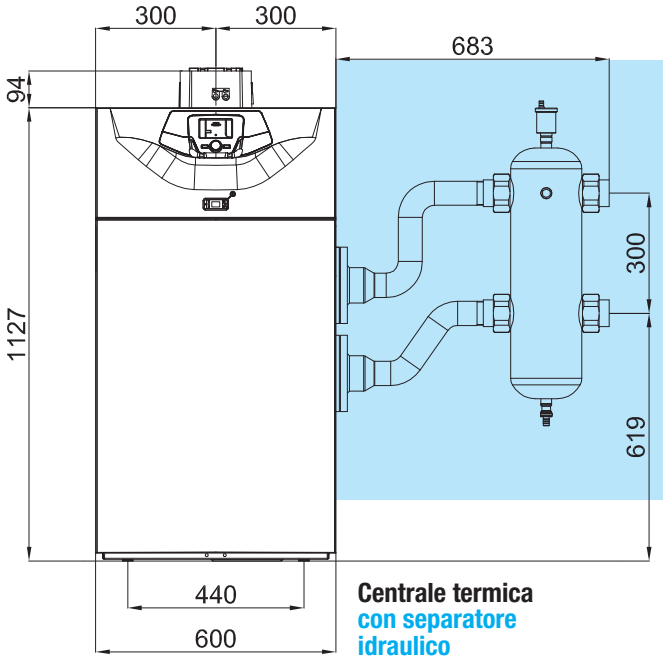

Centrale termica
con separatore idraulico

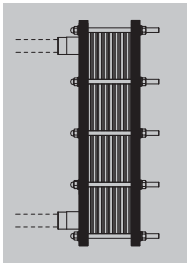

Centrale termica
con scambiatore a piastre

** I collegamenti idraulici tra collettori e scambiatore, in quanto **NON** sono compresi, dovranno essere previsti sul posto.*

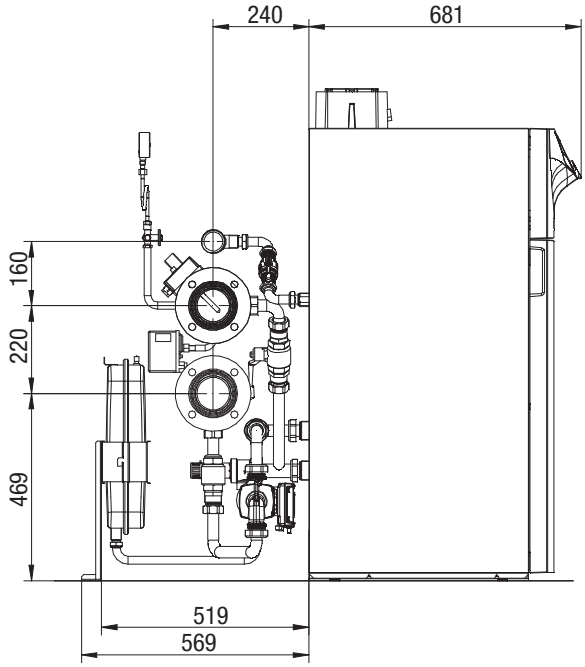

Ø collettori mandata/ritorno DN80
Ø collettore gas G 2”

Modelli solo riscaldamento	Codice Gas di funzionamento	Potenza max kW 80-60°C	Potenza max kW 50-30°C	Rendimento utile % (pci) Pn - T. media 70°C	Rendimento utile % (pci) al 30% - T. di ritorno 30°C	Dimensioni mm (hxlxp) e peso kg	Contenuto d’acqua litri
Power HT+ 1.110	A7612421 Met/GPL*	102	110,2	97,2	108,1	1221x600x681 109	10
Power HT+ 1.90	A7612420 Met/GPL*	85	91,8	97,3	108,2	1221x600x681 104	9

** per il funzionamento a GPL è necessario l’intervento della Rete Service autorizzata Baxi per l’installazione dell’apposito kit di trasformazione, da richiedere a parte come accessorio*

Centrale termica

Generatori	Codice	Euro Prezzo base (iva esclusa)	90 kW	110 kW
Power HT+ 1.90	A7612420	**6.508,00**	1	
Power HT+ 1.110	A7612421	**7.309,00**		1
Collettori idraulici				
Kit collettori INAIL mandata-ritorno-gas, tappi e isolamenti per 1 caldaia	A7724701	636,00	1	1
Kit collegamento caldaia collettori con circolatore Power HT+ 90-110 kW	7213806	996,00	1	1
Kit flange e guarnizioni	7214087	134,00	1	1
Kit vaso espansione Power HT+	7213919	129,00	1	1
Kit sicurezze INAIL per Power HT+ e Power HT-A (1)	A7722110	290,00	1	1
Termoregolazione				
Kit sonda esterna	7104873	38,00	1	1
Sonda acqua calda sanitaria per bollitore (2)	KHG 71407681	15,00	1	1
PREZZO TOTALE DELLA CENTRALE TERMICA			**8.746,00**	**9.547,00**

(1) Valvola intercettazione combustibile non compresa nella fornitura; vedere i modelli di valvola di intercettazione disponibili nella sezione accessori a pag. 113
(2) Da inserire se prevista l'integrazione al bollitore

Centrale termica con separatore idraulico (dimensionato a ΔT 10°C)

Il dimensionamento del separatore idraulico è a cura del progettista termotecnico in accordo con le specifiche di prodotto

	Codice	Euro Prezzo base (iva esclusa)	90 kW	110 kW
Kit collegamento idraulico separatore da 2" (8,5 m^3/h)	A7218613	863,00	1	1
Separatore idraulico da 2" (8,5 m^3/h)	LSD 79000031	560,00	1	1
PREZZO TOTALE DELLA CENTRALE TERMICA CON SEPARATORE IDRAULICO			**10.169,00**	**10.970,00**

Centrale termica con scambiatore a piastre* (dimensionato a 80/60°C primario - 50/70°C secondario)

Il dimensionamento dello scambiatore a piastre è a cura del progettista termotecnico in accordo con le specifiche di prodotto

	Codice	Euro Prezzo base (iva esclusa)	90 kW	110 kW
Scambiatore saldobrasato SPS250 da 50 piastre	A7215322	954,00	1	
Scambiatore ispezionabile SPI3 da 13 piastre	A7215323	1.861,00		1
PREZZO TOTALE DELLA CENTRALE TERMICA CON SCAMBIATORE A PIASTRE			**9.700,00**	**11.408,00**

** I collegamenti idraulici tra collettori e scambiatore a piastre **NON** sono compresi*

Termoregolazione per gestione zone miscelate Ordinare un massimo di n°3 moduli configurabili per la gestione di 3 zone miscelate distinte.	Codice	Euro Prezzo base (iva esclusa)
Modulo interno configurabile THINK (massimo 2 moduli per caldaia) (3)	A7213872	294,00
Modulo esterno configurabile THINK (3)	7105037	387,00

(3) Ogni centralina gestisce valvola 3 vie motorizzata a tre fili (alimentazione 230V) e pompa circuito miscelato (valvola e pompa non compresi nella fornitura), controllo temperatura zona miscelata attraverso sonda di mandata (compresa nella fornitura)

Configurazioni

Per installazione singola caldaie Power HT+ (1.130 - 1.150)

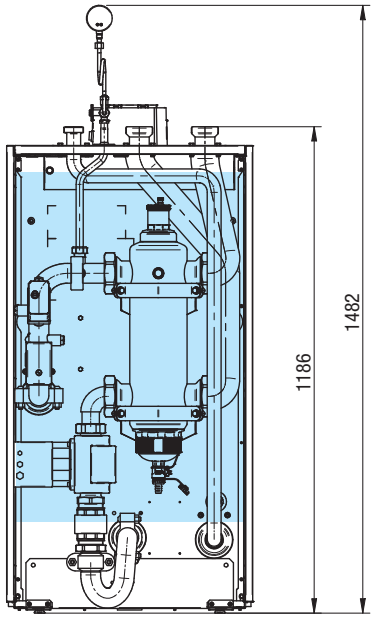

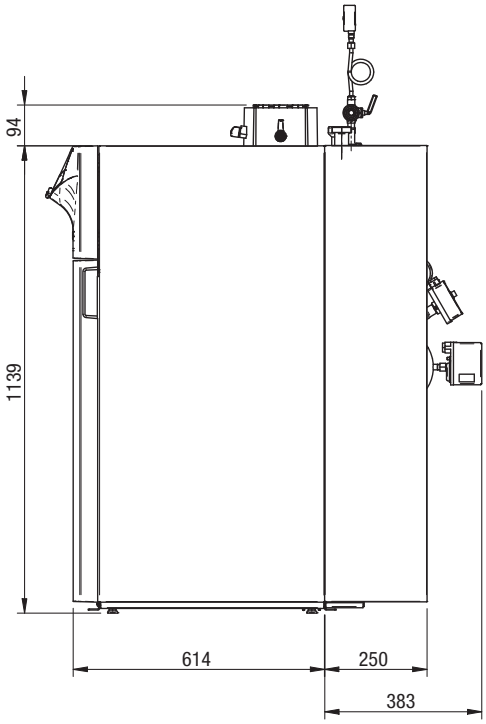

Ø collettori mandata/ritorno G 2 ¼”
Ø collettore gas G 1 ½”

Centrale termica
con separatore idraulico

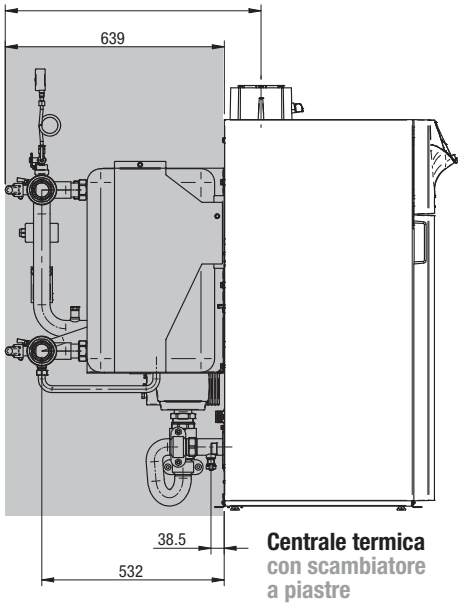

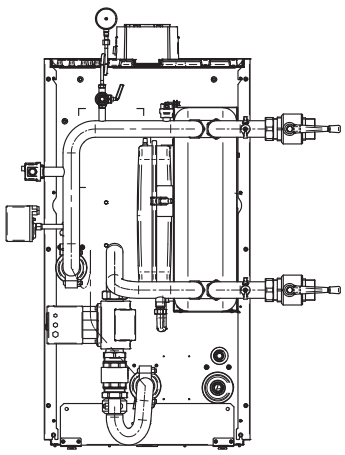

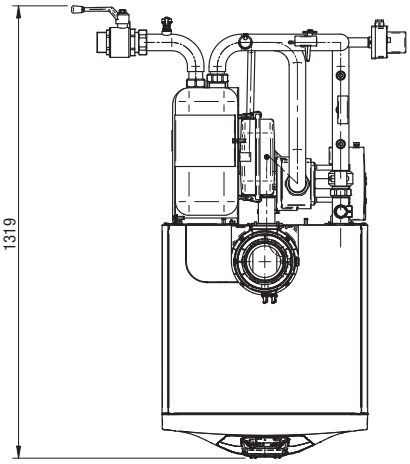

Centrale termica
con scambiatore a piastre

Modelli solo riscaldamento	Codice Gas di funzionamento	Potenza max kW 80-60°C	Potenza max kW 50-30°C	Rendimento utile % (pci) Pn - T. media 70°C	Rendimento utile % (pci) al 30% - T. di ritorno 30°C	Dimensioni mm (hxlxp) e peso kg	Contenuto d'acqua litri
Power HT+ 1.150	A7689651 Met/GPL*	104,3	150,9	98,1	108,5	1221x600x681 132	11
Power HT+ 1.130	A7689649 Met/GPL*	121,5	130,6	98,1	108,5	1221x600x681 126	10

** per il funzionamento a GPL è necessario l'intervento della Rete Service autorizzata Baxi per l'installazione dell'apposito kit di trasformazione, da richiedere a parte come accessorio*

Centrale termica

Generatori	Codice	Euro Prezzo base (iva esclusa)	130 kW	150 kW
Power HT+ 1.130	A7689649	**8.961,00**	1	
Power HT+ 1.150	A7689651	**10.197,00**		1
Termoregolazione				
Kit sonda esterna	7104873	38,00	1	1
Sonda acqua calda sanitaria per bollitore (1)	KHG 71407681	15,00	1	1
PREZZO TOTALE DELLA CENTRALE TERMICA			**9.014,00**	**10.250,00**

(1) Da inserire se prevista l'integrazione al bollitore

Centrale termica con separatore idraulico (dimensionato a ΔT 10°C)

Il dimensionamento del separatore idraulico è a cura del progettista termotecnico in accordo con le specifiche di prodotto

	Codice	Euro Prezzo base (iva esclusa)	130 kW	150 kW
Kit installazione singola INAIL con separatore idraulico (8,5 m^3/h) 130-150 kW	A7694098	5.426,00	1	1
Kit sicurezze INAIL per Power HT+ e Power HT-A (2)	A7722110	290,00	1	1
PREZZO TOTALE DELLA CENTRALE TERMICA CON SEPARATORE IDRAULICO			**14.730,00**	**15.966,00**

(2) Valvola intercettazione combustibile non compresa nella fornitura; vedere i modelli di valvola di intercettazione disponibili nella sezione accessori a pag. 113

Centrale termica con scambiatore a piastre (dimensionato a 80/60°C primario - 50/70°C secondario)

Il dimensionamento dello scambiatore a piastre è a cura del progettista termotecnico in accordo con le specifiche di prodotto

	Codice	Euro Prezzo base (iva esclusa)	130 kW	150 kW
Kit installazione singola INAIL con scambiatore a piastre 130-150 kW	7696676	5.263,00	1	1
Kit sicurezze INAIL per Power HT+ e Power HT-A (2)	A7722110	290,00	1	1
PREZZO TOTALE DELLA CENTRALE TERMICA CON SCAMBIATORE A PIASTRE			**14.567,00**	**15.803,00**

(2) Valvola intercettazione combustibile non compresa nella fornitura; vedere i modelli di valvola di intercettazione disponibili nella sezione accessori a pag. 113

Termoregolazione per gestione zone miscelate **Ordinare un massimo di n°3 moduli esterni configurabili per la gestione di 3 zone miscelate distinte.**	Codice	Euro Prezzo base (iva esclusa)
Modulo interno configurabile THINK (massimo 2 moduli per caldaia) (3)	A7213872	294,00
Modulo esterno configurabile THINK (3)	7105037	387,00

(3) Fornire un unico controllo remoto THINK per la parametrizzazione delle zone miscelate

Configurazioni

Per installazione singola caldaie Power HT+ (1.200 - 1.250)

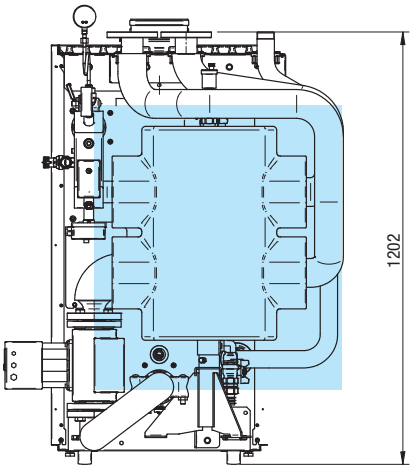

Centrale termica
con separatore idraulico

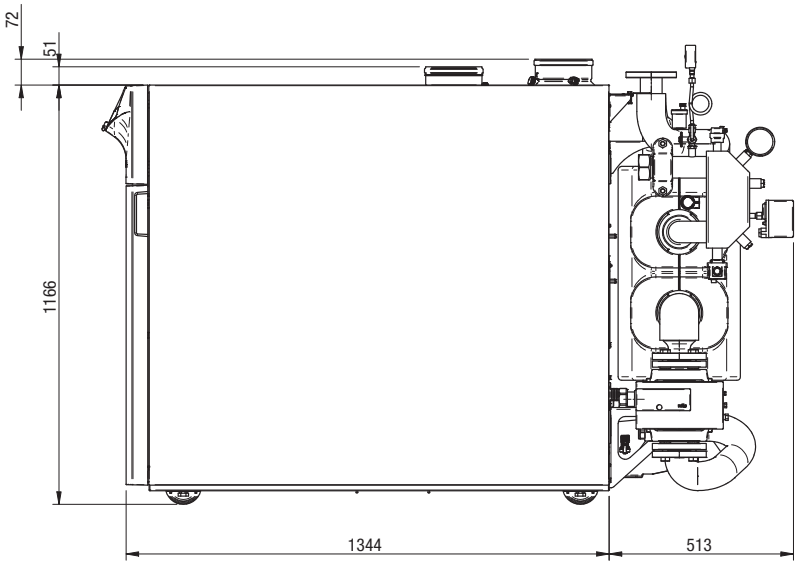

Ø collettori mandata/ritorno DN50
Ø collettore gas G 1 ½”

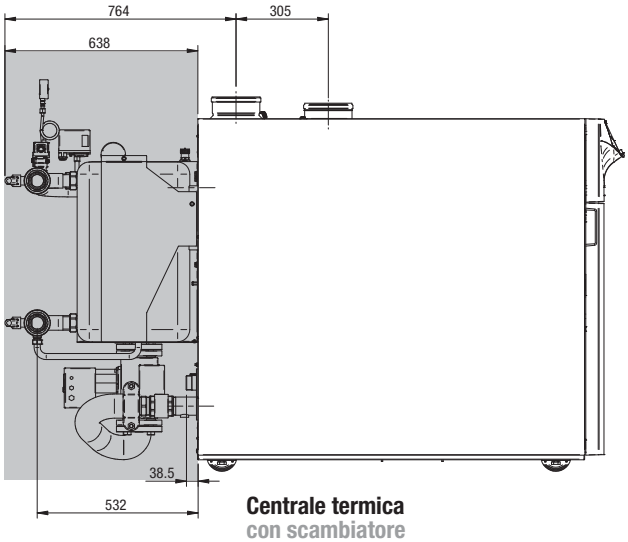

Centrale termica
con scambiatore a piastre

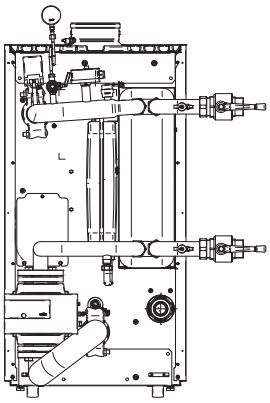

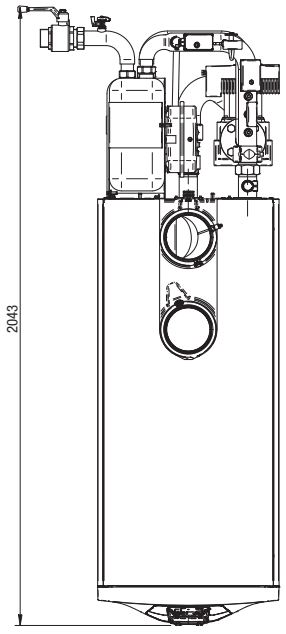

Modelli solo riscaldamento	Codice Gas di funzionamento	Potenza max kW 80-60°C	Potenza max kW 50-30°C	Rendimento utile % (pci) Pn - T. media 70°C	Rendimento utile % (pci) al 30% - T. di ritorno 30°C	Dimensioni mm (hxlxp) e peso kg	Contenuto d'acqua litri
Power HT+ 1.250	A7689653 Met/GPL*	232,8	250	97	109	1238x600x1412 232	15
Power HT+ 1.200	A7689652 Met/GPL*	185,9	200	97,3	109	1238x600x1412 212	13

** per il funzionamento a GPL è necessario l'intervento della Rete Service autorizzata Baxi per la regolazione dei parametri*

Centrale termica

Generatori	Codice	Euro Prezzo base (iva esclusa)	200 kW	250 kW
Power HT+ 1.200	A7689652	**12.875,00**	1	
Power HT+ 1.250	A7689653	**15.244,00**		1
Termoregolazione				
Kit sonda esterna	7104873	38,00	1	1
Sonda acqua calda sanitaria per bollitore (1)	KHG 71407681	15,00	1	1
PREZZO TOTALE DELLA CENTRALE TERMICA			**12.928,00**	**15.297,00**

(1) Da inserire se prevista l'integrazione al bollitore

Centrale termica con separatore idraulico (dimensionato a ΔT 10°C)

Il dimensionamento del separatore idraulico è a cura del progettista termotecnico in accordo con le specifiche di prodotto

	Codice	Euro Prezzo base (iva esclusa)	200 kW	250 kW
Kit installazione singola INAIL con separatore idraulico (12 m³/h) 200-250 kW	A7694103	6.765,00	1	1
Kit sicurezze INAIL per Power HT+ e Power HT-A (2)	A7722110	290,00	1	1
PREZZO TOTALE DELLA CENTRALE TERMICA CON SEPARATORE IDRAULICO			**19.983,00**	**22.352,00**

(2) Valvola intercettazione combustibile non compresa nella fornitura; vedere i modelli di valvola di intercettazione disponibili nella sezione accessori a pag. 113

Centrale termica con scambiatore a piastre (dimensionato a 80/60°C primario - 50/70°C secondario)

Il dimensionamento dello scambiatore a piastre è a cura del progettista termotecnico in accordo con le specifiche di prodotto

	Codice	Euro Prezzo base (iva esclusa)	200 kW	250 kW
Kit installazione singola INAIL con scambiatore a piastre 200-250 kW	7696674	5.647,00	1	1
Kit sicurezze INAIL per Power HT+ e Power HT-A (2)	A7722110	290,00	1	1
PREZZO TOTALE DELLA CENTRALE TERMICA CON SCAMBIATORE A PIASTRE			**18.865,00**	**21.234,00**

(2) Valvola intercettazione combustibile non compresa nella fornitura; vedere i modelli di valvola di intercettazione disponibili nella sezione accessori a pag. 113

Termoregolazione per gestione zone miscelate **Ordinare un massimo di n°3 moduli esterni configurabili per la gestione di 3 zone miscelate distinte.**	Codice	Euro Prezzo base (iva esclusa)
Modulo interno configurabile THINK (massimo 2 moduli per caldaia) (3)	A7213872	294,00
Modulo esterno configurabile THINK (3)	7105037	387,00

(3) Fornire un unico controllo remoto THINK per la parametrizzazione delle zone miscelate

Configurazioni

Per installazione in cascata di n° 2 caldaie Power HT+ (1.50 - 1.70)

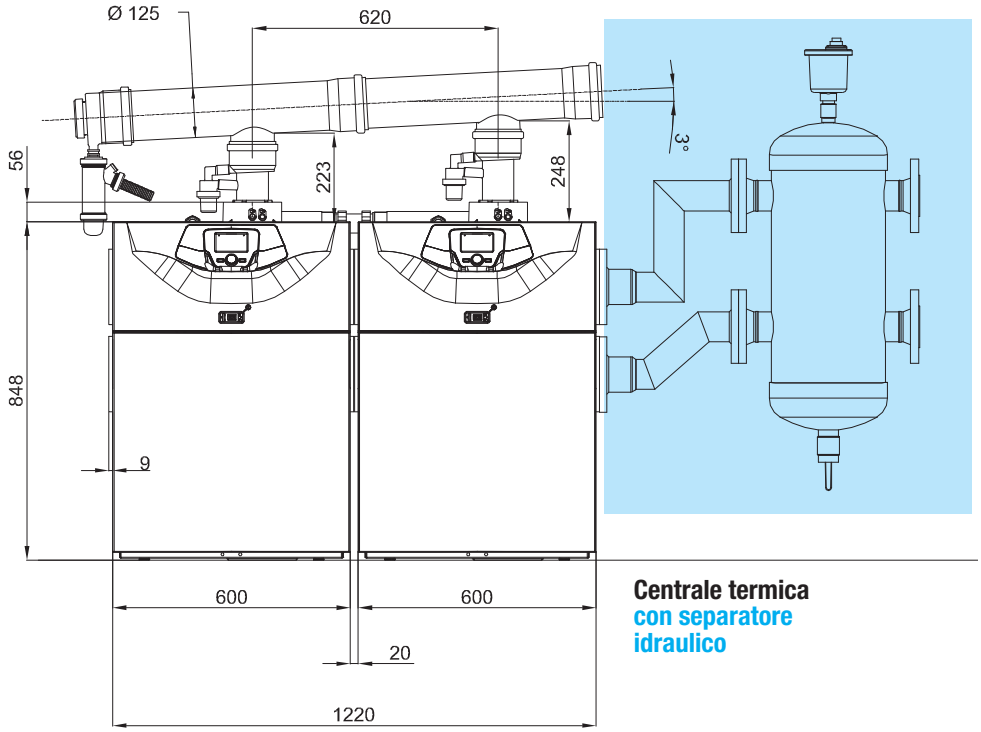

Centrale termica
con separatore idraulico

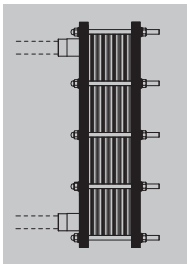

Centrale termica
con scambiatore a piastre

** I collegamenti idraulici tra collettori e scambiatore, in quanto **NON** sono compresi, dovranno essere previsti sul posto.*

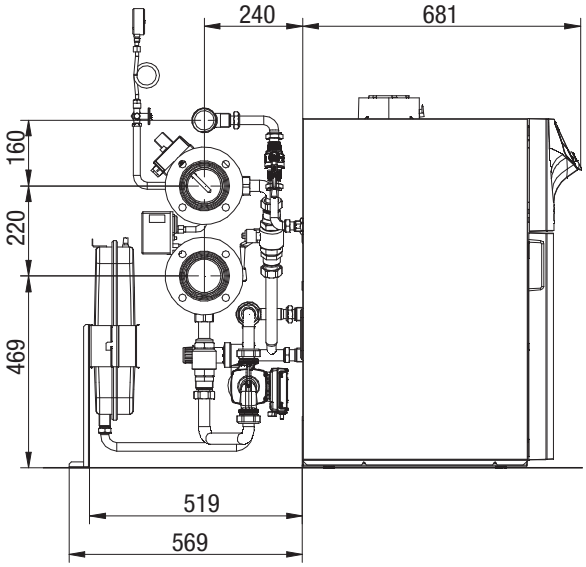

Ø collettori mandata/ritorno DN80
Ø collettore gas G 2”

Cascata:

- Massimo 4 moduli con accessori idraulici forniti da Baxi e certificazione INAIL come unico generatore modulare
- Massimo 16 moduli per la gestione elettronica

Modelli solo riscaldamento	Codice Gas di funzionamento	Potenza max kW		Rendimento utile % (pci)		Dimensioni mm (hxlxp) e peso kg	Contenuto d'acqua litri
		80-60°C	50-30°C	Pn - T. media 70°C	al 30% - T. di ritorno 30°C		
Power HT+ 1.70	A7612419 Met/GPL*	65	70,2	97,2	108,1	904x600x681 70	6
Power HT+ 1.50	A7612418 Met/GPL*	45	48,6	97,4	108,4	904x600x681 60	4

** per il funzionamento a GPL è necessario l'intervento della Rete Service autorizzata Baxi per l'installazione dell'apposito kit di trasformazione, da richiedere a parte come accessorio*

Centrale termica

Generatori	Codice	Euro Prezzo base (iva esclusa)	100 kW	120 kW	140 kW
Power HT+ 1.50	A7612418	**4.562,00**	2	1	
Power HT+ 1.70	A7612419	**5.042,00**		1	2
Collettori idraulici					
Kit collettori INAIL mandata-ritorno-gas, tappi e isolamenti per 2 caldaie	A7724702	996,00	1	1	1
Kit collegamento caldaia collettori con circolatore Power HT+ 50-70 kW	7213843	992,00	2	2	2
Kit flange e guarnizioni	7214087	134,00	1	1	1
Kit vaso espansione Power HT+	7213919	129,00	2	2	2
Kit sicurezze INAIL per Power HT+ e Power HT-A (1)	A7722110	290,00	1	1	1
Termoregolazione					
Kit sonda esterna	7104873	38,00	1	1	1
Kit interfaccia caldaie in cascata THINK	7104408	101,00	2	2	2
Sonda a contatto mandata ritorno THINK	KHG 71407891	43,00	2	2	2
Sonda acqua calda sanitaria per bollitore (2)	KHG 71407681	15,00	1	1	1
Scarico fumi					
Raccordo fumi con serranda Ø 110/80 (da installare obbligatoriamente per sistemi in cascata)	7106820	105,00	2	2	2
Kit scarico fumi per due caldaie Ø 125/110	7107168	596,00	1	1	1
PREZZO TOTALE DELLA CENTRALE TERMICA			**13.933,00**	**14.413,00**	**14.893,00**

(1) Valvola intercettazione combustibile non compresa nella fornitura; vedere i modelli di valvola di intercettazione disponibili nella sezione accessori a pag. 113
(2) Da inserire se viene prevista l'integrazione al bollitore

Centrale termica con separatore idraulico (dimensionato a ΔT 10°C)

Il dimensionamento del separatore idraulico è a cura del progettista termotecnico in accordo con le specifiche di prodotto

	Codice	Euro Prezzo base (iva esclusa)	100 kW	120 kW	140 kW
Kit collegamento idraulico separatore DN65 da 18m³/h	A7218614	922,00	1	1	1
Separatore idraulico DN65 da 18m³/h	LSD 79000032	1.239,00	1	1	1
PREZZO TOTALE DELLA CENTRALE TERMICA CON SEPARATORE IDRAULICO			**16.094,00**	**16.574,00**	**17.054,00**

Centrale termica con scambiatore a piastre* (dimensionato a 80/60°C primario - 50/70°C secondario)

Il dimensionamento dello scambiatore a piastre è a cura del progettista termotecnico in accordo con le specifiche di prodotto

	Codice	Euro Prezzo base (iva esclusa)	100 kW	120 kW	140 kW
Scambiatore ispezionabile SPI3 da 13 piastre	A7215323	1.861,00	1		
Scambiatore ispezionabile SPI3 da 21 piastre	A7215324	2.372,00		1	1
PREZZO TOTALE DELLA CENTRALE TERMICA CON SCAMBIATORE A PIASTRE			**15.794,00**	**16.785,00**	**17.265,00**

** I collegamenti idraulici tra collettori e scambiatore a piastre **NON** sono compresi*

Termoregolazione per gestione zone miscelate **Ordinare un massimo di n°3 moduli configurabili per la gestione di 3 zone miscelate distinte.**	Codice	Euro Prezzo base (iva esclusa)
Modulo interno configurabile THINK (massimo 2 moduli per caldaia) (3)	A7213872	294,00
Modulo esterno configurabile THINK (3)	7105037	387,00

(3) Ogni centralina gestisce valvola 3 vie motorizzata a tre fili (alimentazione 230V) e pompa circuito miscelato (valvola e pompa non compresi nella fornitura), controllo temperatura zona miscelata attraverso sonda di mandata (compresa nella fornitura)

Configurazioni

Per installazione in cascata di n° 2 caldaie Power HT+ (1.90 - 1.110)

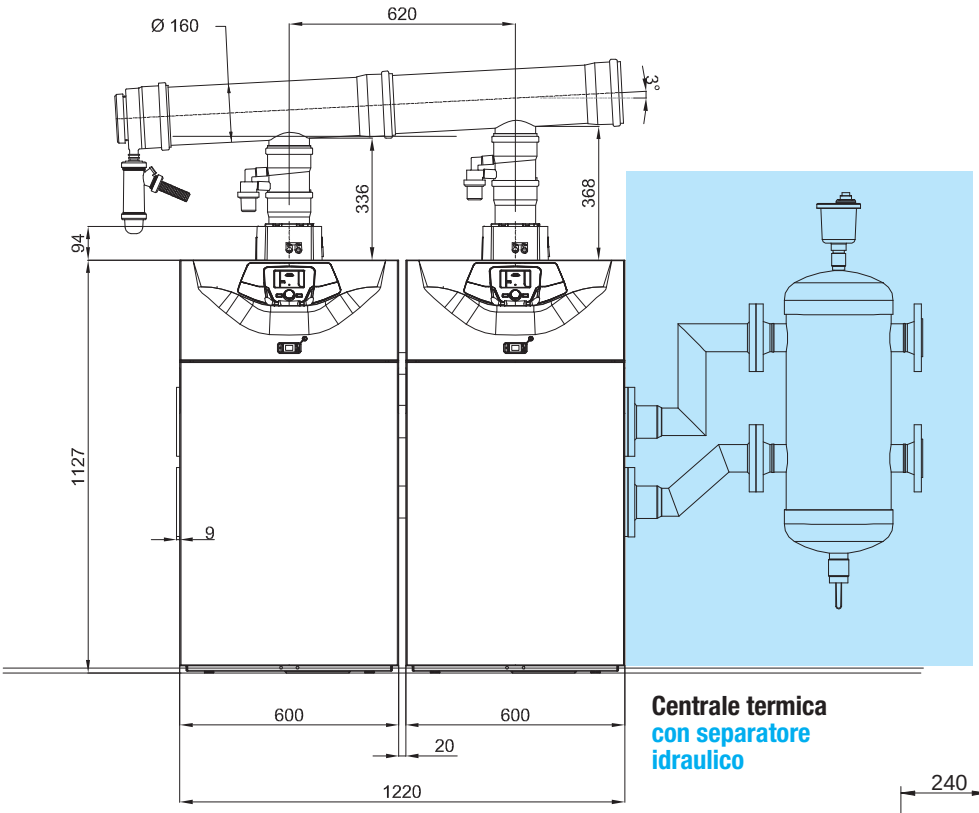

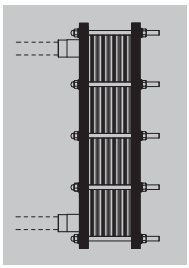

Centrale termica
con scambiatore a piastre

** I collegamenti idraulici tra collettori e scambiatore, in quanto **NON** sono compresi, dovranno essere previsti sul posto.*

Centrale termica
con separatore idraulico

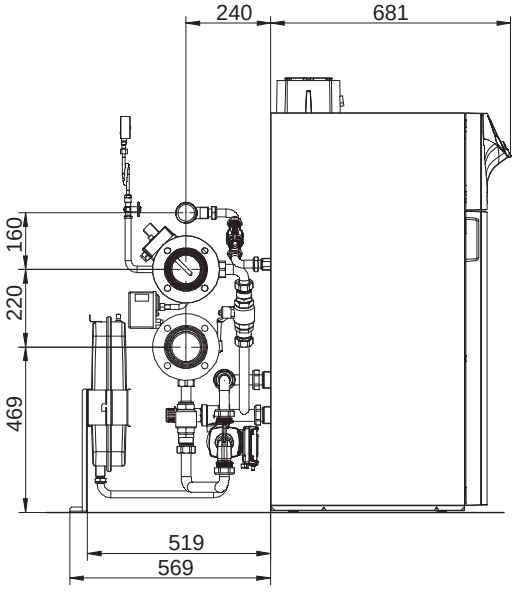

Ø collettori mandata/ritorno DN80
Ø collettore gas G 2”

Cascata:
- Massimo 4 moduli con accessori idraulici forniti da Baxi e certificazione INAIL come unico generatore modulare
- Massimo 16 moduli per la gestione elettronica

Modelli solo riscaldamento	Codice Gas di funzionamento	Potenza max kW		Rendimento utile % (pci)		Dimensioni mm (hxlxp) e peso kg	Contenuto d'acqua litri
		80-60°C	50-30°C	Pn - T. media 70°C	al 30% - T. di ritorno 30°C		
Power HT+ 1.110	A7612421 Met/GPL*	102	110,2	97,2	108,1	1221x600x681 109	10
Power HT+ 1.90	A7612420 Met/GPL*	85	91,8	97,3	108,2	1221x600x681 104	9

** per il funzionamento a GPL è necessario l'intervento della Rete Service autorizzata Baxi per l'installazione dell'apposito kit di trasformazione, da richiedere a parte come accessorio*

Centrale termica

Generatori	Codice	Euro Prezzo base (iva esclusa)	180 kW	200 kW	220 kW
Power HT+ 1.90	A7612420	**6.508,00**	2	1	
Power HT+ 1.110	A7612421	**7.309,00**		1	2
Collettori idraulici					
Kit collettori INAIL mandata-ritorno-gas, tappi e isolamenti per 2 caldaie	A7724702	996,00	1	1	1
Kit collegamento caldaia - collettori con circolatore Power HT+ 90-110 kW	7213806	996,00	2	2	2
Kit flange e guarnizioni	7214087	134,00	1	1	1
Kit vaso espansione Power HT+	7213919	129,00	2	2	2
Kit sicurezze INAIL per Power HT+ e Power HT-A (1)	A7722110	290,00	1	1	1
Termoregolazione					
Kit sonda esterna	7104873	38,00	1	1	1
Kit interfaccia caldaie in cascata THINK	7104408	101,00	2	2	2
Sonda a contatto mandata ritorno THINK	KHG 71407891	43,00	2	2	2
Sonda acqua calda sanitaria per bollitore (2)	KHG 71407681	15,00	1	1	1
Scarico fumi					
Raccordo fumi con serranda Ø 110/110 (da installare obbligatoriamente per sistemi in cascata)	7106821 **NEW**	208,00	2	2	2
Kit scarico fumi per due caldaie Ø 160	7107152	855,00	1	1	1
Tubo Ø 110 lunghezza = 250mm	7107185	18,00	2	2	2
PREZZO TOTALE DELLA CENTRALE TERMICA			**18.334,00**	**19.135,00**	**19.936,00**

(1) Valvola intercettazione combustibile non compresa nella fornitura; vedere i modelli di valvola di intercettazione disponibili nella sezione accessori a pag. 113
(2) Da inserire se viene prevista l'integrazione al bollitore

Centrale termica con separatore idraulico (dimensionato a ΔT 10°C)

Il dimensionamento del separatore idraulico è a cura del progettista termotecnico in accordo con le specifiche di prodotto

	Codice	Euro Prezzo base (iva esclusa)	180 kW	200 kW	220 kW
Kit collegamento idraulico separatore DN65 da 18m³/h	A7218614	922,00	1	1	1
Separatore idraulico DN65 da 18m³/h	LSD 79000032	1.239,00	1	1	1
PREZZO TOTALE DELLA CENTRALE TERMICA CON SEPARATORE IDRAULICO			**20.495,00**	**21.296,00**	**22.097,00**

Centrale termica con scambiatore a piastre* (dimensionato a 80/60°C primario - 50/70°C secondario)

Il dimensionamento dello scambiatore a piastre è a cura del progettista termotecnico in accordo con le specifiche di prodotto

	Codice	Euro Prezzo base (iva esclusa)	180 kW	200 kW	220 kW
Scambiatore ispezionabile SPI3 da 21 piastre	A7215324	2.372,00	1		
Scambiatore ispezionabile SPI3 da 27 piastre	7111961	2.783,00		1	1
PREZZO TOTALE DELLA CENTRALE TERMICA CON SCAMBIATORE A PIASTRE			**20.706,00**	**21.918,00**	**22.719,00**

** I collegamenti idraulici tra collettori e scambiatore a piastre **NON** sono compresi*

Termoregolazione per gestione zone miscelate Ordinare un massimo di n°3 moduli configurabili per la gestione di 3 zone miscelate distinte.	Codice	Euro Prezzo base (iva esclusa)
Modulo interno configurabile THINK (massimo 2 moduli per caldaia) (3)	A7213872	294,00
Modulo esterno configurabile THINK (3)	7105037	387,00

(3) Ogni centralina gestisce valvola 3 vie motorizzata a tre fili (alimentazione 230V) e pompa circuito miscelato (valvola e pompa non compresi nella fornitura), controllo temperatura zona miscelata attraverso sonda di mandata (compresa nella fornitura)

Configurazioni

Per installazione in cascata di n° 2 caldaie Power HT+ (1.130 - 1.150)

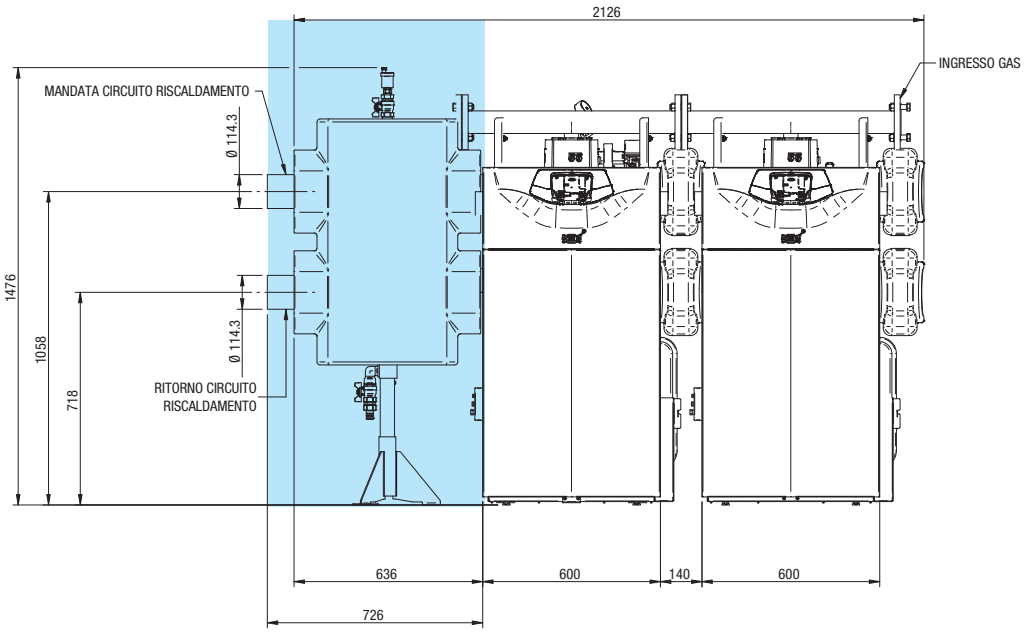

Centrale termica
con separatore idraulico

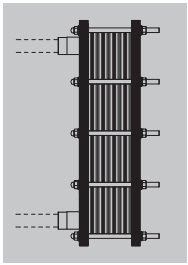

Centrale termica
con scambiatore a piastre

** I collegamenti idraulici tra collettori e scambiatore, in quanto **NON** sono compresi, dovranno essere previsti sul posto.*

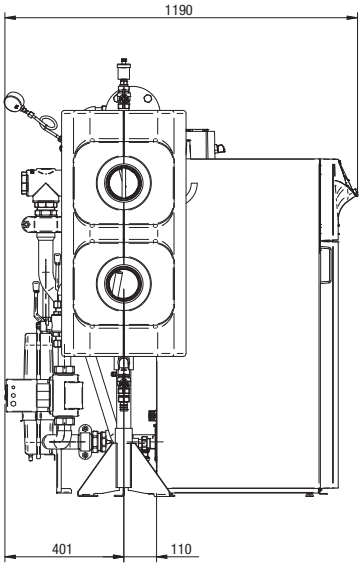

Ø collettori mandata/ritorno Ø 114,3 flangia VICTAULIC
Ø collettore gas Ø G 3" flangia DN65 PN10

Cascata:

- Massimo 4 moduli con accessori idraulici forniti da Baxi e certificazione INAIL come unico generatore modulare
- Massimo 16 moduli per la gestione elettronica

Modelli solo riscaldamento	Codice Gas di funzionamento	Potenza max kW		Rendimento utile % (pci)		Dimensioni mm (hxlxp) e peso kg	Contenuto d'acqua litri
		80-60°C	50-30°C	Pn - T. media 70°C	al 30% - T. di ritorno 30°C		
Power HT+ 1.150	A7689651 Met/GPL*	104,3	150,9	98,1	108,5	1221x600x681 132	11
Power HT+ 1.130	A7689649 Met/GPL*	121,5	130,6	98,1	108,5	1221x600x681 126	10

** per il funzionamento a GPL è necessario l'intervento della Rete Service autorizzata Baxi per l'installazione dell'apposito kit di trasformazione, da richiedere a parte come accessorio*

Centrale termica

Generatori	Codice	Euro Prezzo base (iva esclusa)	260 kW	280 kW	300 kW
Power HT+ 1.130	A7689649	**8.961,00**	2	1	
Power HT+ 1.150	A7689651	**10.197,00**		1	2
Collettori idraulici					
Kit collegamento idraulico caldaia con collettori idraulici e gas + INAIL 130-150 kW	A7696581	6.339,00	1	1	1
Kit collegamento idraulico caldaia con collettori idraulici e gas 130-150 kW	A7702899	5.993,00	1	1	1
Kit sicurezze INAIL per Power HT+ e Power HT-A (1)	A7722110	290,00	1	1	1
Termoregolazione					
Kit sonda esterna	7104873	38,00	1	1	1
Kit interfaccia caldaie in cascata THINK	7104408	101,00	2	2	2
Sonda a contatto mandata ritorno THINK	KHG 71407891	43,00	2	2	2
Sonda acqua calda sanitaria per bollitore (2)	KHG 71407681	15,00	1	1	1
Scarico fumi					
Raccordo fumi con serranda Ø 110/110 (da installare obbligatoriamente per sistemi in cascata)	7700811	219,00	2	2	2
Kit scarico fumi per due caldaie Ø 160	7107152	855,00	1	1	1
Tubo Ø 110 lunghezza = 250mm	7107185	18,00	2	2	2
PREZZO TOTALE DELLA CENTRALE TERMICA			**32.214,00**	**33.450,00**	**34.686,00**

(1) Valvola intercettazione combustibile non compresa nella fornitura; vedere i modelli di valvola di intercettazione disponibili nella sezione accessori a pag. 113
(2) Da inserire se viene prevista l'integrazione al bollitore

Centrale termica con separatore idraulico (dimensionato a ΔT 10°C)

Il dimensionamento del separatore idraulico è a cura del progettista termotecnico in accordo con le specifiche di prodotto

	Codice	Euro Prezzo base (iva esclusa)	260 kW	280 kW	300 kW
Separatore idraulico da 30m³/h	7694133	2.253,00	1	1	1
PREZZO TOTALE DELLA CENTRALE TERMICA CON SEPARATORE IDRAULICO			**34.467,00**	**35.703,00**	**36.939,00**

Centrale termica con scambiatore a piastre* (dimensionato a 80/60°C primario - 50/70°C secondario)

Il dimensionamento dello scambiatore a piastre è a cura del progettista termotecnico in accordo con le specifiche di prodotto

	Codice	Euro Prezzo base (iva esclusa)	260 kW	280 kW	300 kW
Scambiatore ispezionabile SPI3 da 33 piastre	7111962	3.048,00	1	1	
Scambiatore ispezionabile SPI3 da 41 piastre	7111964	3.489,00			1
PREZZO TOTALE DELLA CENTRALE TERMICA CON SCAMBIATORE A PIASTRE			**35.262,00**	**36.498,00**	**38.175,00**

** I collegamenti idraulici tra collettori e scambiatore a piastre **NON** sono compresi*

Termoregolazione per gestione zone miscelate **Ordinare un massimo di n°3 moduli configurabili per la gestione di 3 zone miscelate distinte.**	Codice	Euro Prezzo base (iva esclusa)
Modulo interno configurabile THINK (massimo 2 moduli per caldaia) (3)	A7213872	294,00
Modulo esterno configurabile THINK (3)	7105037	387,00

(3) Ogni centralina gestisce valvola 3 vie motorizzata a tre fili (alimentazione 230V) e pompa circuito miscelato (valvola e pompa non compresi nella fornitura), controllo temperatura zona miscelata attraverso sonda di mandata (compresa nella fornitura)

Configurazioni

Per installazione in cascata di n° 2 caldaie Power HT+ (1.200 - 1.250)

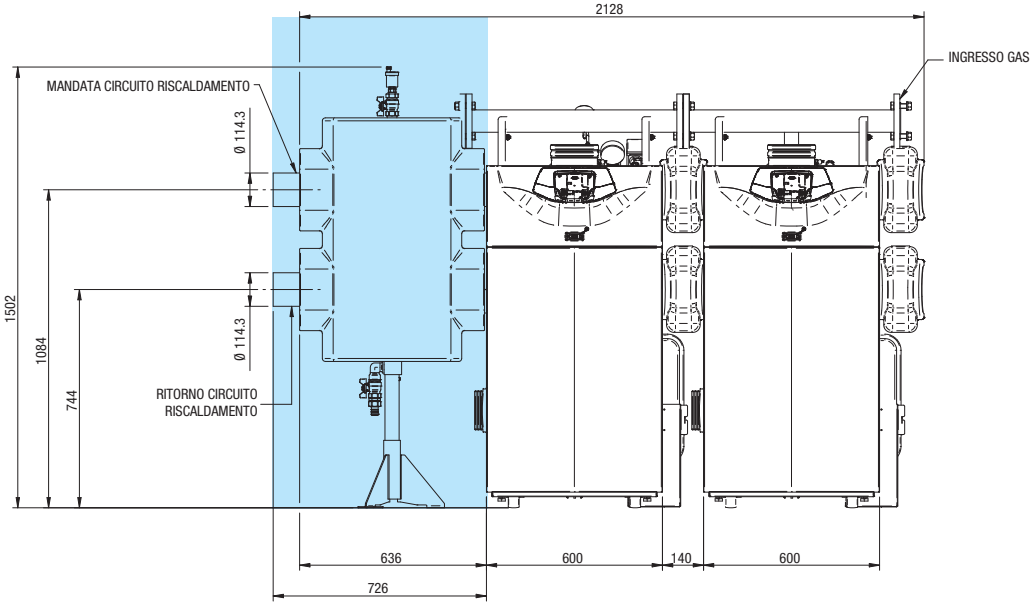

Centrale termica
con separatore idraulico

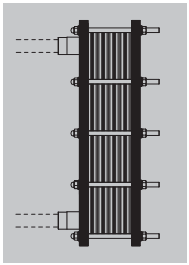

Centrale termica
con scambiatore a piastre

** I collegamenti idraulici tra collettori e scambiatore, in quanto **NON** sono compresi, dovranno essere previsti sul posto.*

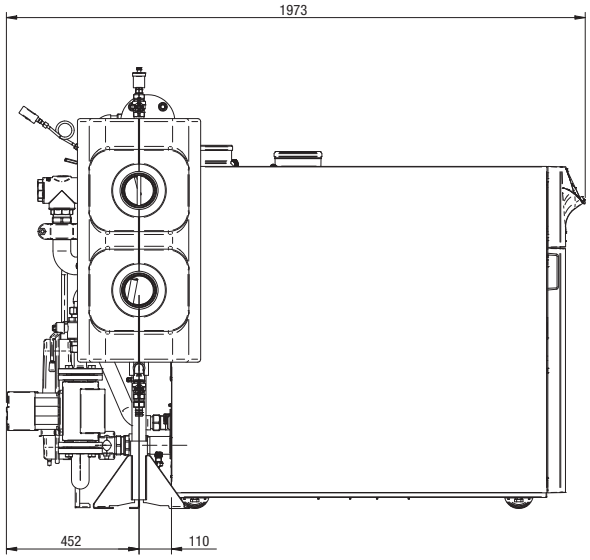

Ø collettori mandata/ritorno Ø 114,3 flangia VICTAULIC
Ø collettore gas Ø G 3” flangia DN65 PN10

Cascata:

- Massimo 4 moduli con accessori idraulici forniti da Baxi e certificazione INAIL come unico generatore modulare
- Massimo 16 moduli per la gestione elettronica

Modelli solo riscaldamento	Codice Gas di funzionamento	Potenza max kW		Rendimento utile % (pci)		Dimensioni mm (hxlxp) e peso kg	Contenuto d'acqua litri
		80-60°C	50-30°C	Pn - T. media 70°C	al 30% - T. di ritorno 30°C		
Power HT+ 1.250	A7689653 Met/GPL*	232,8	250	97	109	1238x600x1412 232	15
Power HT+ 1.200	A7689652 Met/GPL*	185,9	200	97,3	109	1238x600x1412 212	13

** per il funzionamento a GPL è necessario l'intervento della Rete Service autorizzata Baxi per la regolazione dei parametri*

Centrale termica

Generatori	Codice	Euro Prezzo base (iva esclusa)	400 kW	450 kW	500 kW
Power HT+ 1.200	A7689652	**12.875,00**	2	1	
Power HT+ 1.250	A7689653	**15.244,00**		1	2
Collettori idraulici					
Kit collegamento idraulico caldaia con collettori idraulici e gas + INAIL 200-250 kW	A7696659	6.914,00	1	1	1
Kit collegamento idraulico caldaia con collettori idraulici e gas 200-250 kW	A7702900	6.566,00	1	1	1
Kit sicurezze INAIL per Power HT+ e Power HT-A (1)	A7722110	290,00	1	1	1
Termoregolazione					
Kit sonda esterna	7104873	38,00	1	1	1
Kit interfaccia caldaie in cascata THINK	7104408	101,00	2	2	2
Sonda a contatto mandata ritorno THINK	KHG 71407891	43,00	2	2	2
Sonda acqua calda sanitaria per bollitore (2)	KHG 71407681	15,00	1	1	1
PREZZO TOTALE DELLA CENTRALE TERMICA			**39.861,00**	**42.230,00**	**44.599,00**

(1) Valvola intercettazione combustibile non compresa nella fornitura; vedere i modelli di valvola di intercettazione disponibili nella sezione accessori a pag. 113
(2) Da inserire se viene prevista l'integrazione al bollitore

Centrale termica con separatore idraulico (dimensionato a ΔT 10°C)

Il dimensionamento del separatore idraulico è a cura del progettista termotecnico in accordo con le specifiche di prodotto

	Codice	Euro Prezzo base (iva esclusa)	400 kW	450 kW	500 kW
Separatore idraulico (30 m³/h)	7694133	2.253,00	1	1	1
PREZZO TOTALE DELLA CENTRALE TERMICA CON SEPARATORE IDRAULICO			**42.114,00**	**44.483,00**	**46.852,00**

Centrale termica con scambiatore a piastre* (dimensionato a 80/60°C primario - 50/70°C secondario)

Il dimensionamento dello scambiatore a piastre è a cura del progettista termotecnico in accordo con le specifiche di prodotto

	Codice	Euro Prezzo base (iva esclusa)	400 kW	450 kW	500 kW
Scambiatore ispezionabile SPI3 da 45 piastre	A7215325	3.710,00	1	1	
Scambiatore ispezionabile SPI3 da 57 piastre	A7215326	4.350,00			1
PREZZO TOTALE DELLA CENTRALE TERMICA CON SCAMBIATORE A PIASTRE			**43.571,00**	**45.940,00**	**48.949,00**

** I collegamenti idraulici tra collettori e scambiatore a piastre **NON** sono compresi*

Termoregolazione per gestione zone miscelate Ordinare un massimo di n°3 moduli configurabili per la gestione di 3 zone miscelate distinte.	Codice	Euro Prezzo base (iva esclusa)
Modulo interno configurabile THINK (massimo 2 moduli per caldaia) (3)	A7213872	294,00
Modulo esterno configurabile THINK (3)	7105037	387,00

(3) Ogni centralina gestisce valvola 3 vie motorizzata a tre fili (alimentazione 230V) e pompa circuito miscelato (valvola e pompa non compresi nella fornitura), controllo temperatura zona miscelata attraverso sonda di mandata (compresa nella fornitura)

Configurazioni

Per installazione in cascata di n° 3 caldaie Power HT+ (1.50 - 1.70)

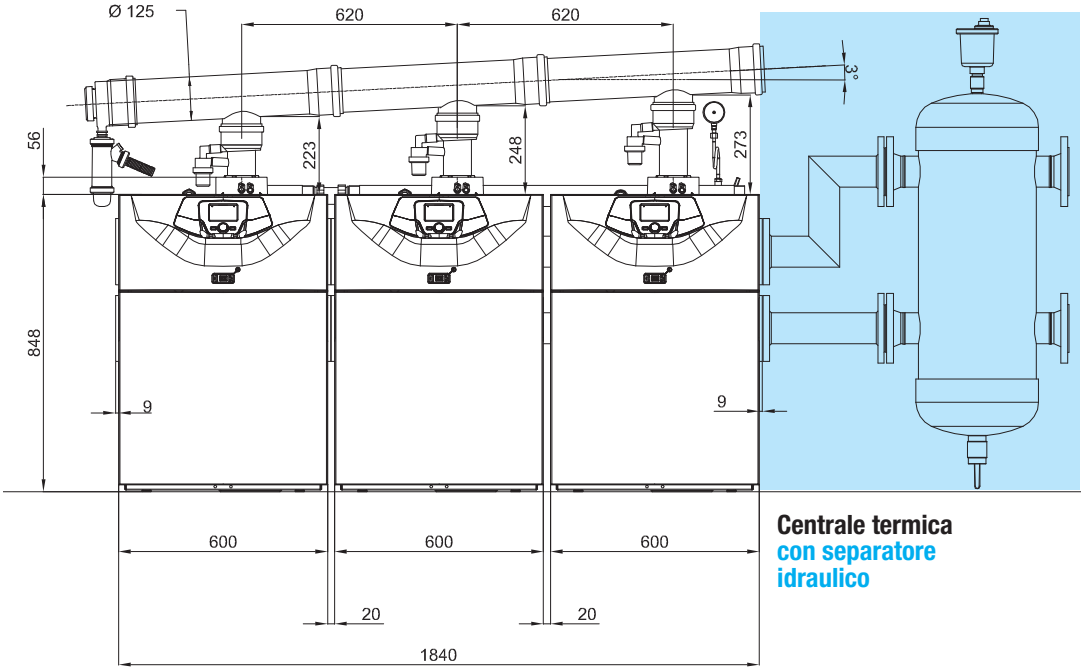

Centrale termica
con separatore idraulico

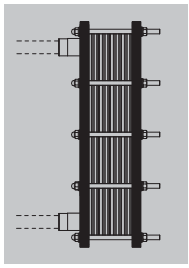

Centrale termica
con scambiatore a piastre

** I collegamenti idraulici tra collettori e scambiatore, in quanto **NON** sono compresi, dovranno essere previsti sul posto.*

Ø collettori mandata/ritorno DN80
Ø collettore gas G 2”

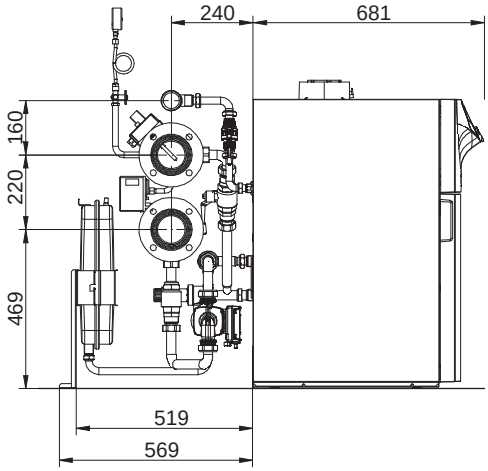

Cascata:
- Massimo 4 moduli con accessori idraulici forniti da Baxi e certificazione INAIL come unico generatore modulare
- Massimo 16 moduli per la gestione elettronica

Modelli solo riscaldamento	Codice Gas di funzionamento	Potenza max kW		Rendimento utile % (pci)		Dimensioni mm (hxlxp) e peso kg	Contenuto d'acqua litri
		80-60°C	50-30°C	Pn - T. media 70°C	al 30% - T. di ritorno 30°C		
Power HT+ 1.70	A7612419 Met/GPL*	65	70,2	97,2	108,1	904x600x681 70	6
Power HT+ 1.50	A7612418 Met/GPL*	45	48,6	97,4	108,4	904x600x681 60	4

** per il funzionamento a GPL è necessario l'intervento della Rete Service autorizzata Baxi per l'installazione dell'apposito kit di trasformazione, da richiedere a parte come accessorio*

Centrale termica

Generatori	Codice	Euro Prezzo base (iva esclusa)	150 kW	170 kW	190 kW	210 kW
Power HT+ 1.50	A7612418	**4.562,00**	3	2	1	
Power HT+ 1.70	A7612419	**5.042,00**		1	2	3
Collettori idraulici						
Kit collettori INAIL mandata-ritorno-gas tappi e isolamenti per 2 caldaie	A7724702	996,00	1	1	1	1
Kit collettori mandata-ritorno-gas, tappi e isolamenti per 1 caldaia	A7662214	636,00	1	1	1	1
Kit collegamento collettori gas	7105832	75,00	1	1	1	1
Kit collegamento caldaia - collettori con circolatore Power HT+ 50-70 kW	7213843	992,00	3	3	3	3
Kit vaso espansione Power HT+	7213919	129,00	3	3	3	3
Kit sicurezze INAIL per Power HT+ e Power HT-A (1)	A7722110	290,00	1	1	1	1
Termoregolazione						
Kit sonda esterna	7104873	38,00	1	1	1	1
Kit interfaccia caldaie in cascata THINK	7104408	101,00	3	3	3	3
Sonda a contatto mandata ritorno THINK	KHG 71407891	43,00	2	2	2	2
Sonda acqua calda sanitaria per bollitore (2)	KHG 71407681	15,00	1	1	1	1
Scarico fumi						
Raccordo fumi con serranda Ø 110/80 (da installare obbligatoriamente per sistemi in cascata)	7106820	105,00	3	3	3	3
Kit scarico fumi per due caldaie Ø 125/110	7107168	596,00	1			
Kit scarico fumi per due caldaie Ø 160	7107152	855,00		1	1	1
Kit scarico fumi terza caldaia Ø 125	7107177	185,00	1			
Kit scarico fumi terza caldaia Ø 160	7107163	354,00		1	1	1
Tubo Ø 110 lunghezza = 250mm	7107185	18,00	1	1	1	1
PREZZO TOTALE DELLA CENTRALE TERMICA			**20.602,00**	**21.510,00**	**21.990,00**	**22.470,00**

(1) Valvola intercettazione combustibile non compresa nella fornitura; vedere i modelli di valvola di intercettazione disponibili nella sezione accessori a pag. 113
(2) Da inserire se viene prevista l'integrazione al bollitore

Centrale termica con separatore idraulico (dimensionato a ΔT 10°C)

Il dimensionamento del separatore idraulico è a cura del progettista termotecnico in accordo con le specifiche di prodotto

	Codice	Euro Prezzo base (iva esclusa)	150 kW	170 kW	190 kW	210 kW
Kit collegamento idraulico separatore DN65 da 18m³/h	A7218614	922,00	1	1	1	
Separatore idraulico DN65 da 18m³/h	LSD 79000032	1.239,00	1	1	1	
Kit collegamento idraulico separatore DN80 da 28m³/h	A7218615	754,00				1
Separatore idraulico DN80 da 28m³/h	LSD 79000033	1.682,00				1
PREZZO TOTALE DELLA CENTRALE TERMICA CON SEPARATORE IDRAULICO			**22.763,00**	**23.671,00**	**24.151,00**	**24.906,00**

Centrale termica con scambiatore a piastre* (dimensionato a 80/60°C primario - 50/70°C secondario)

Il dimensionamento dello scambiatore a piastre è a cura del progettista termotecnico in accordo con le specifiche di prodotto

	Codice	Euro Prezzo base (iva esclusa)	150 kW	170 kW	190 kW	210 kW
Scambiatore ispezionabile SPI3 da 21 piastre	A7215324	2.372,00	1	1		
Scambiatore ispezionabile SPI3 da 27 piastre	7111961	2.783,00			1	1
PREZZO TOTALE DELLA CENTRALE TERMICA CON SCAMBIATORE A PIASTRE			**22.974,00**	**23.882,00**	**24.773,00**	**25.253,00**

** I collegamenti idraulici tra collettori e scambiatore a piastre **NON** sono compresi*

Termoregolazione per gestione zone miscelate Ordinare un massimo di n°3 moduli configurabili per la gestione di 3 zone miscelate distinte.	Codice	Euro Prezzo base (iva esclusa)
Modulo interno configurabile THINK (massimo 2 moduli per caldaia) (3)	A7213872	294,00
Modulo esterno configurabile THINK (3)	7105037	387,00

(3) Ogni centralina gestisce valvola 3 vie motorizzata a tre fili (alimentazione 230V) e pompa circuito miscelato (valvola e pompa non compresi nella fornitura), controllo temperatura zona miscelata attraverso sonda di mandata (compresa nella fornitura)

Configurazioni

Per installazione in cascata di n° 3 caldaie Power HT+ (1.90 - 1.110)

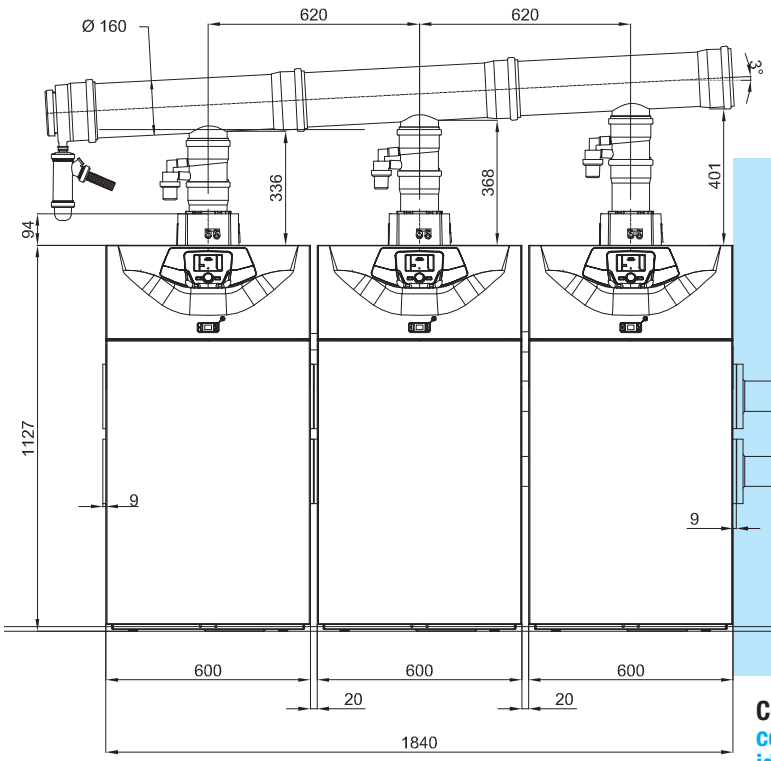

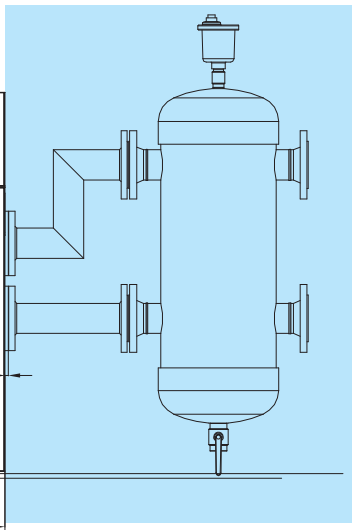

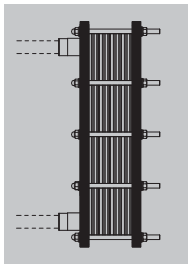

Centrale termica
con scambiatore a piastre

** I collegamenti idraulici tra collettori e scambiatore, in quanto **NON** sono compresi, dovranno essere previsti sul posto.*

Centrale termica
con separatore idraulico

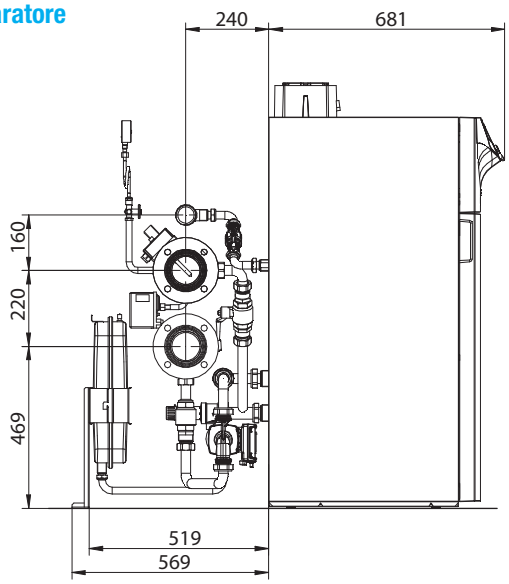

Ø collettori mandata/ritorno DN80
Ø collettore gas G2”

Cascata:
- Massimo 4 moduli con accessori idraulici forniti da Baxi e certificazione INAIL come unico generatore modulare
- Massimo 16 moduli per la gestione elettronica

Modelli solo riscaldamento	Codice Gas di funzionamento	Potenza max kW		Rendimento utile % (pci)		Dimensioni mm (hxlxp) e peso kg	Contenuto d'acqua litri
		80-60°C	50-30°C	Pn - T. media 70°C	al 30% - T. di ritorno 30°C		
Power HT+ 1.110	A7612421 Met/GPL*	102	110,2	97,2	108,1	1221x600x681 109	10
Power HT+ 1.90	A7612420 Met/GPL*	85	91,8	97,3	108,2	1221x600x681 104	9

** per il funzionamento a GPL è necessario l'intervento della Rete Service autorizzata Baxi per l'installazione dell'apposito kit di trasformazione, da richiedere a parte come accessorio*

Centrale termica

Generatori	Codice	Euro Prezzo base (iva esclusa)	270 kW	290 kW	310 kW	330 kW
Power HT+ 1.90	A7612420	**6.508,00**	3	2	1	
Power HT+ 1.110	A7612421	**7.309,00**		1	2	3
Collettori idraulici						
Kit collettori INAIL mandata-ritorno-gas tappi e isolamenti per 2 caldaie	A7724702	996,00	1	1	1	1
Kit collettori mandata-ritorno-gas, tappi e isolamenti per 1 caldaia	A7662214	636,00	1	1	1	1
Kit collegamento collettori gas	7105832	75,00	1	1	1	1
Kit collegamento caldaia - collettori con circolatore Power HT+ 90-110 kW	7213806	996,00	3	3	3	3
Kit vaso espansione Power HT+	7213919	129,00	3	3	3	3
Kit sicurezze INAIL per Power HT+ e Power HT-A (1)	A7722110	290,00	1	1	1	1
Termoregolazione						
Kit sonda esterna	7104873	38,00	1	1	1	1
Kit interfaccia caldaie in cascata THINK	7104408	101,00	3	3	3	3
Sonda a contatto mandata ritorno THINK	KHG 71407891	43,00	2	2	2	2
Sonda acqua calda sanitaria per bollitore (2)	KHG 71407681	15,00	1	1	1	1
Scarico fumi						
Raccordo fumi con serranda Ø 110/110 (da installare obbligatoriamente per sistemi in cascata)	7106821 **NEW**	208,00	3	3	3	3
Kit scarico fumi per due caldaie Ø 160	7107152	855,00	1	1	1	
Kit scarico fumi per terza caldaia Ø 160	7107163	354,00	1	1	1	
Kit scarico fumi per due caldaie Ø 200	7107156	1.077,00				1
Kit scarico fumi per terza caldaia Ø 200	7107164	403,00				1
Tubo Ø 110 lunghezza = 250mm	7107185	18,00	3	3	3	3
PREZZO TOTALE DELLA CENTRALE TERMICA			**27.225,00**	**28.026,00**	**28.827,00**	**29.899,00**

(1) Valvola intercettazione combustibile non compresa nella fornitura; vedere i modelli di valvola di intercettazione disponibili nella sezione accessori a pag. 113
(2) Da inserire se viene prevista l'integrazione al bollitore

Centrale termica con separatore idraulico (dimensionato a ΔT 10°C)

Il dimensionamento del separatore idraulico è a cura del progettista termotecnico in accordo con le specifiche di prodotto

	Codice	Euro Prezzo base (iva esclusa)	270 kW	290 kW	310 kW	330 kW
Kit collegamento idraulico separatore DN80 da 28m³/h	A7218615	754,00	1	1	1	1
Separatore idraulico DN80 da 28m³/h	LSD 79000033	1.682,00	1	1	1	1
PREZZO TOTALE DELLA CENTRALE TERMICA CON SEPARATORE IDRAULICO			**29.661,00**	**30.462,00**	**31.263,00**	**32.335,00**

Centrale termica con scambiatore a piastre* (dimensionato a 80/60°C primario - 50/70°C secondario)

Il dimensionamento dello scambiatore a piastre è a cura del progettista termotecnico in accordo con le specifiche di prodotto

	Codice	Euro Prezzo base (iva esclusa)	270 kW	290 kW	310 kW	330 kW
Scambiatore ispezionabile SPI3 da 33 piastre	7111962	3.048,00	1	1	1	
Scambiatore ispezionabile SPI3 da 41 piastre	7111964	3.489,00				1
PREZZO TOTALE DELLA CENTRALE TERMICA CON SCAMBIATORE A PIASTRE			**30.273,00**	**31.074,00**	**31.875,00**	**33.388,00**

** I collegamenti idraulici tra collettori e scambiatore a piastre **NON** sono compresi*

Termoregolazione per gestione zone miscelate Ordinare un massimo di n°3 moduli configurabili per la gestione di 3 zone miscelate distinte.	Codice	Euro Prezzo base (iva esclusa)
Modulo interno configurabile THINK (massimo 2 moduli per caldaia) (3)	A7213872	294,00
Modulo esterno configurabile THINK (3)	7105037	387,00

(3) Ogni centralina gestisce valvola 3 vie motorizzata a tre fili (alimentazione 230V) e pompa circuito miscelato (valvola e pompa non compresi nella fornitura), controllo temperatura zona miscelata attraverso sonda di mandata (compresa nella fornitura)

Configurazioni

Per installazione in cascata di n° 3 caldaie Power HT+ (1.130 - 1.150)

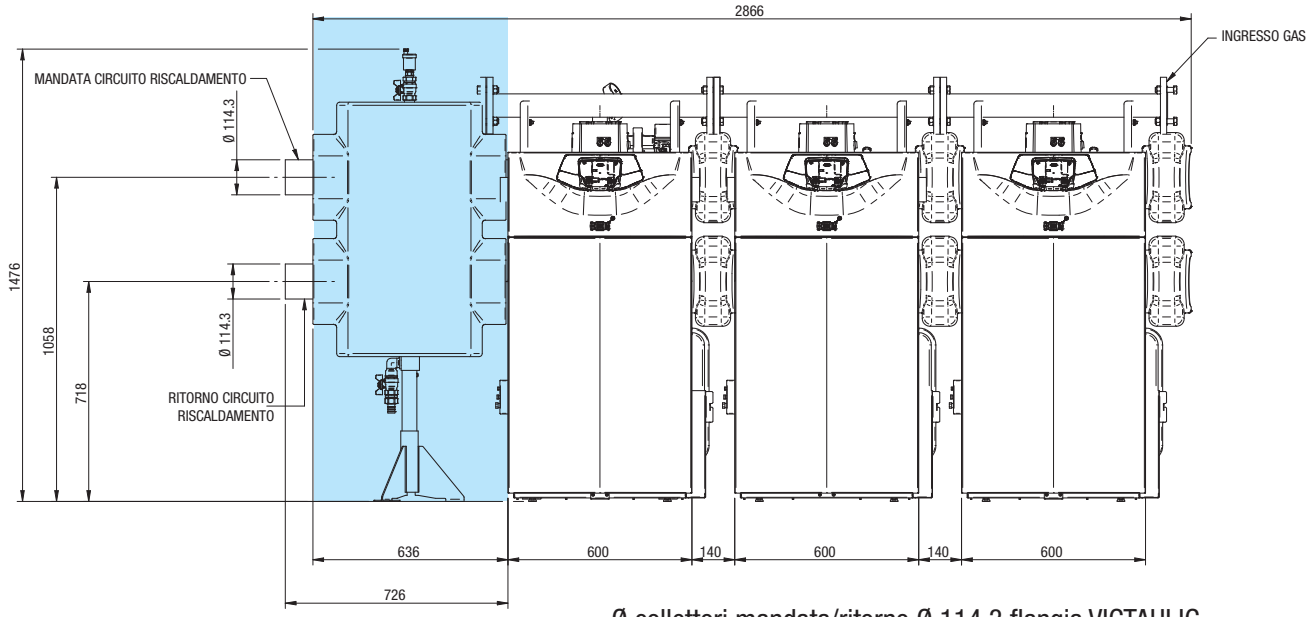

Centrale termica
con separatore idraulico

Ø collettori mandata/ritorno Ø 114,3 flangia VICTAULIC
Ø collettore gas Ø G 3" flangia DN65 PN10

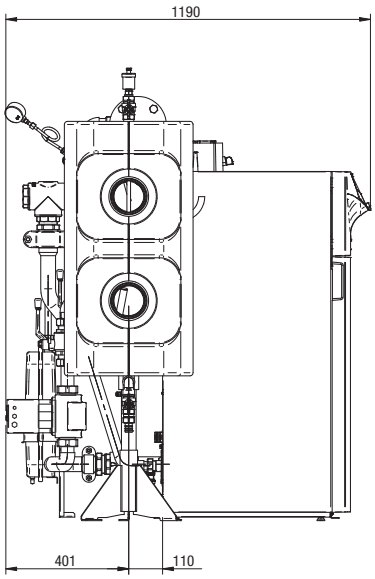

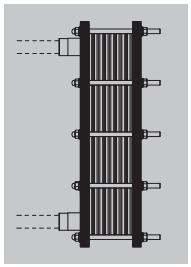

Centrale termica
con scambiatore a piastre

** I collegamenti idraulici tra collettori e scambiatore, in quanto **NON** sono compresi, dovranno essere previsti sul posto.*

Cascata:

- Massimo 4 moduli con accessori idraulici forniti da Baxi e certificazione INAIL come unico generatore modulare
- Massimo 16 moduli per la gestione elettronica

Modelli solo riscaldamento	Codice Gas di funzionamento	Potenza max kW		Rendimento utile % (pci)		Dimensioni mm (hxlxp) e peso kg	Contenuto d'acqua litri
		80-60°C	50-30°C	Pn - T. media 70°C	al 30% - T. di ritorno 30°C		
Power HT+ 1.150	A7689651 Met/GPL*	104,3	150,9	98,1	108,5	1221x600x681 132	11
Power HT+ 1.130	A7689649 Met/GPL*	121,5	130,6	98,1	108,5	1221x600x681 126	10

** per il funzionamento a GPL è necessario l'intervento della Rete Service autorizzata Baxi per l'installazione dell'apposito kit di trasformazione, da richiedere a parte come accessorio*

Centrale termica

Generatori	Codice	Euro Prezzo base (iva esclusa)	390 kW	410 kW	430 kW	450 kW
Power HT+ 1.130	A7689649	**8.961,00**	3	2	1	
Power HT+ 1.150	A7689651	**10.197,00**		1	2	3
Collettori idraulici						
Kit collegamento idraulico caldaia con collettori idraulici e gas + INAIL 130-150 kW	A7696581	6.339,00	1	1	1	1
Kit collegamento idraulico caldaia con collettori idraulici e gas 130-150 kW	A7702899	5.993,00	2	2	2	2
Kit sicurezze INAIL per Power HT+ e Power HT-A (1)	A7722110	290,00	1	1	1	1
Termoregolazione						
Kit sonda esterna	7104873	38,00	1	1	1	1
Kit interfaccia caldaie in cascata THINK	7104408	101,00	3	3	3	3
Sonda a contatto mandata ritorno THINK	KHG 71407891	43,00	2	2	2	2
Sonda acqua calda sanitaria per bollitore (2)	KHG 71407681	15,00	1	1	1	1
Scarico fumi						
Raccordo fumi con serranda Ø 110/110 (da installare obbligatoriamente per sistemi in cascata)	7700811	219,00	3	3	3	3
Kit scarico fumi per due caldaie Ø 200	7107156	1.077,00	1	1	1	1
Kit scarico fumi per terza caldaia Ø 200	7107164	403,00	1	1	1	1
Tubo Ø 110 lunghezza = 250mm	7107185	18,00	3	3	3	3
PREZZO TOTALE DELLA CENTRALE TERMICA			**48.131,00**	**49.367,00**	**50.603,00**	**51.839,00**

(1) Valvola intercettazione combustibile non compresa nella fornitura; vedere i modelli di valvola di intercettazione disponibili nella sezione accessori a pag. 113
(2) Da inserire se viene prevista l'integrazione al bollitore

Centrale termica con separatore idraulico (dimensionato a ΔT 10°C)

Il dimensionamento del separatore idraulico è a cura del progettista termotecnico in accordo con le specifiche di prodotto

	Codice	Euro Prezzo base (iva esclusa)	390 kW	410 kW	430 kW	450 kW
Separatore idraulico (30 m³/h)	7694133	2.253,00	1	1	1	1
PREZZO TOTALE DELLA CENTRALE TERMICA CON SEPARATORE IDRAULICO			**50.384,00**	**51.620,00**	**52.856,00**	**54.092,00**

Centrale termica con scambiatore a piastre* (dimensionato a 80/60°C primario - 50/70°C secondario)

Il dimensionamento dello scambiatore a piastre è a cura del progettista termotecnico in accordo con le specifiche di prodotto

	Codice	Euro Prezzo base (iva esclusa)	390 kW	410 kW	430 kW	450 kW
Scambiatore ispezionabile SPI3 da 45 piastre	A7215325	3.710,00	1	1	1	1
PREZZO TOTALE DELLA CENTRALE TERMICA CON SCAMBIATORE A PIASTRE			**51.841,00**	**53.077,00**	**54.313,00**	**55.549,00**

** I collegamenti idraulici tra collettori e scambiatore a piastre **NON** sono compresi*

Termoregolazione per gestione zone miscelate

Ordinare un massimo di n°3 moduli configurabili per la gestione di 3 zone miscelate distinte.

	Codice	Euro Prezzo base (iva esclusa)
Modulo interno configurabile THINK (massimo 2 moduli per caldaia) (3)	A7213872	294,00
Modulo esterno configurabile THINK (3)	7105037	387,00

(3) Ogni centralina gestisce valvola 3 vie motorizzata a tre fili (alimentazione 230V) e pompa circuito miscelato (valvola e pompa non compresi nella fornitura), controllo temperatura zona miscelata attraverso sonda di mandata (compresa nella fornitura)

Configurazioni

Per installazione in cascata di n° 3 caldaie Power HT+ (1.200 - 1.250)

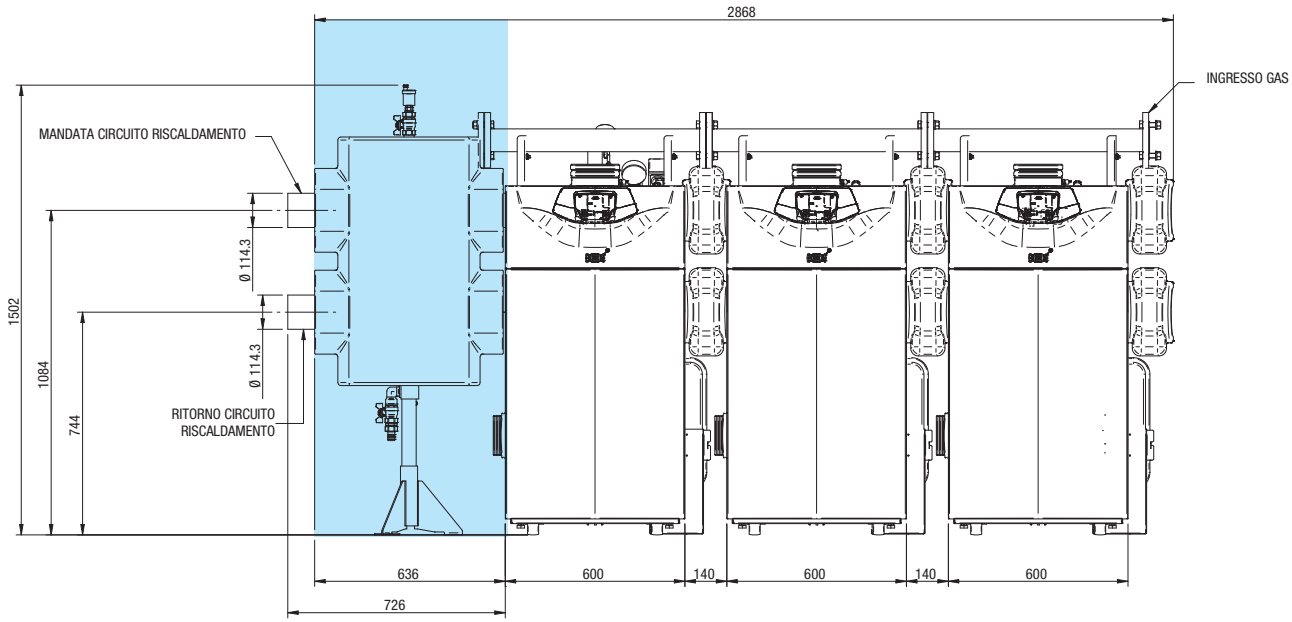

Centrale termica
con separatore idraulico

Ø collettori mandata/ritorno Ø 114,3 flangia VICTAULIC
Ø collettore gas Ø G 3" flangia DN65 PN10

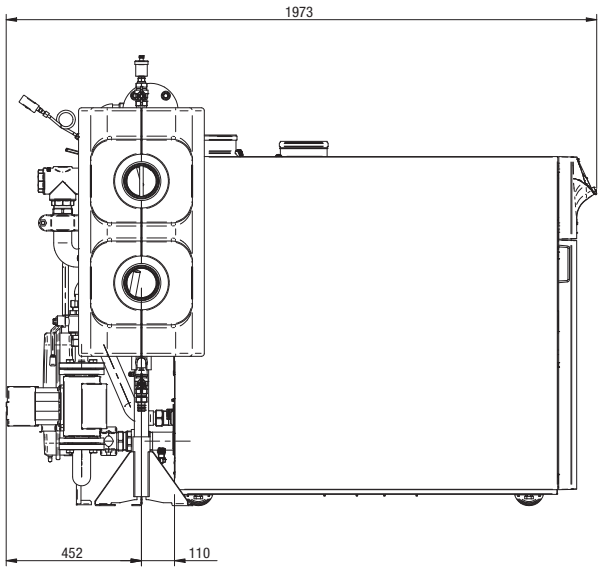

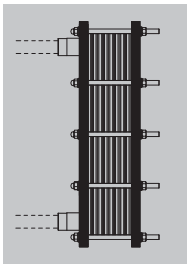

Centrale termica
con scambiatore a piastre

** I collegamenti idraulici tra collettori e scambiatore, in quanto **NON** sono compresi, dovranno essere previsti sul posto.*

Cascata:

- Massimo 4 moduli con accessori idraulici forniti da Baxi e certificazione INAIL come unico generatore modulare
- Massimo 16 moduli per la gestione elettronica

Modelli solo riscaldamento	Codice Gas di funzionamento	Potenza max kW		Rendimento utile % (pci)		Dimensioni mm (hxlxp) e peso kg	Contenuto d'acqua litri
		80-60°C	50-30°C	Pn - T. media 70°C	al 30% - T. di ritorno 30°C		
Power HT+ 1.250	A7689653 Met/GPL*	232,8	250	97	109	1238x600x1412 232	15
Power HT+ 1.200	A7689652 Met/GPL*	185,9	200	97,3	109	1238x600x1412 212	13

** per il funzionamento a GPL è necessario l'intervento della Rete Service autorizzata Baxi per la regolazione dei parametri*

Centrale termica

Generatori	Codice	Euro Prezzo base (iva esclusa)	600 kW	650 kW	700 kW	750 kW
Power HT+ 1.200	A7689652	**12.875,00**	3	2	1	
Power HT+ 1.250	A7689653	**15.244,00**		1	2	3
Collettori idraulici						
Kit collegamento idraulico caldaia con collettori idraulici e gas + INAIL 200-250 kW	A7696659	6.914,00	1	1	1	1
Kit collegamento idraulico caldaia con collettori idraulici e gas 200-250 kW	A7702900	6.566,00	2	2	2	2
Kit sicurezze INAIL per Power HT+ e Power HT-A (1)	A7722110	290,00	1	1	1	1
Termoregolazione						
Kit sonda esterna	7104873	38,00	1	1	1	1
Kit interfaccia caldaie in cascata THINK	7104408	101,00	3	3	3	3
Sonda a contatto mandata ritorno THINK	KHG 71407891	43,00	2	2	2	2
Sonda acqua calda sanitaria per bollitore (2)	KHG 71407681	15,00	1	1	1	1
PREZZO TOTALE DELLA CENTRALE TERMICA			**59.403,00**	**61.772,00**	**64.141,00**	**66.510,00**

(1) Valvola intercettazione combustibile non compresa nella fornitura; vedere i modelli di valvola di intercettazione disponibili nella sezione accessori a pag. 113
(2) Da inserire se viene prevista l'integrazione al bollitore

Centrale termica con separatore idraulico (dimensionato a ΔT 10°C)

Il dimensionamento del separatore idraulico è a cura del progettista termotecnico in accordo con le specifiche di prodotto

	Codice	Euro Prezzo base (iva esclusa)	600 kW	650 kW	700 kW	750 kW
Separatore idraulico (30 m^3/h)	7694133	2.253,00	1	1	1	1
PREZZO TOTALE DELLA CENTRALE TERMICA CON SEPARATORE IDRAULICO			**61.656,00**	**64.025,00**	**66.394,00**	**68.763,00**

Centrale termica con scambiatore a piastre* (dimensionato a 80/60°C primario - 50/70°C secondario)

Il dimensionamento dello scambiatore a piastre è a cura del progettista termotecnico in accordo con le specifiche di prodotto

	Codice	Euro Prezzo base (iva esclusa)	600 kW	650 kW	700 kW	750 kW
Scambiatore ispezionabile SPI3 da 57 piastre	A7215326	4.350,00	1	1		
Scambiatore ispezionabile SPI3 da 67 piastre	A7215327	4.851,00			1	1
PREZZO TOTALE DELLA CENTRALE TERMICA CON SCAMBIATORE A PIASTRE			**63.753,00**	**66.122,00**	**68.992,00**	**71.361,00**

** I collegamenti idraulici tra collettori e scambiatore a piastre **NON** sono compresi*

Termoregolazione per gestione zone miscelate Ordinare un massimo di n°3 moduli configurabili per la gestione di 3 zone miscelate distinte.	Codice	Euro Prezzo base (iva esclusa)
Modulo interno configurabile THINK (massimo 2 moduli per caldaia) (3)	A7213872	294,00
Modulo esterno configurabile THINK (3)	7105037	387,00

(3) Ogni centralina gestisce valvola 3 vie motorizzata a tre fili (alimentazione 230V) e pompa circuito miscelato (valvola e pompa non compresi nella fornitura), controllo temperatura zona miscelata attraverso sonda di mandata (compresa nella fornitura)

Power HT-A (da 115 a 650 kW)



- pannello di controllo digitale con elettronica evoluta per la gestione di installazioni singole e in cascata (accessori fumi per il montaggio fino a 2 caldaie)
- scambiatore acqua/fumi in silicio alluminio con isolamento in lana di vetro
- bruciatore a pre-miscelazione a basse emissioni
- condotto aspirazione/fumi completamente separato dal locale di installazione
- linea completa di accessori per la termoregolazione
- **sonda esterna fornita DI SERIE**
- pompa di circolazione non inclusa nella caldaia (vedi circolatori consigliati)
- **Baxi RM-PRO: nuovo sistema per il controllo e regolazione delle centrali termiche (vedi pag. 28)**

Modelli solo riscaldamento	Codice Gas di funzionamento		Potenza max kW 80-60°C	Potenza max kW 50-30°C	Rendimento utile % (pci) Pn - T. media 70°C	Rendimento utile % (pci) al 30% - T. di ritorno 30°C	Dimensioni mm (hxlxp) e peso kg	Contenuto d'acqua litri	Euro Prezzo base (iva esclusa)
Power HT-A 1.650 ***	A7702425 Metano	-	595,7	644,8	98,5	105,7	1526x762x2192 674	106	**34.785,00**
Power HT-A 1.500 ***	A7702423 Metano	-	459	496,6	98,3	105,8	1526x762x2192 598	84	**29.816,00**
Power HT-A 1.430 ***	A7702422 Metano	-	393,8	426	98,2	105,9	1526x762x1882 540	72	**27.786,00**
Power HT-A 1.320 ***	A7702421 Met/GPL**	-	294,3	322,1	98	105,7	1455x692x1357 344	53	**24.248,00**
Power HT-A 1.280 ***	A7702420 Met/GPL**	-	254,5	278,1	98	105,6	1455x692x1264 314	45	**19.159,00**
Power HT-A 1.230 ***	A7702419 Met/GPL**	-	210,1	229,8	97,9	105,4	1455x692x1171 285	38	**16.396,00**
Power HT-A 1.180 ***	A7702418 Met/GPL**	-	165,8	181,3	97,5	108,8	1455x692x1008 240	34	**13.358,00**
Power HT-A 1.135 ***	A7702417 Met/GPL**	-	121,6	133,1	97,3	108,8	1455x692x1008 205	29	**11.945,00**
Power HT-A 1.115 ***	A7702416 Met/GPL**	-	110,9	121,4	97,3	108,8	1455x692x1008 205	29	**11.739,00**

***** Accedono alla detrazione del 65% prevista dall'Ecobonus: i generatori a condensazione di alta potenza con un'efficienza stagionale pari alla classe A (η_S ≥90%) in caso di installazioni asservite ad una singola unità immobiliare con contestuale installazione di un controllo modulante

*** Per il funzionamento a GPL è necessario l'intervento della Rete Service autorizzata Baxi per la regolazione dei parametri.*

**** I prodotti con una potenza nominale (Pn)>70kW non sono soggetti ad etichettatura energetica.*

PER DETTAGLI SULLA FUMISTERIA, CONSULTA PAG. 430

Disegni tecnici dimensionali / grafici

Power HT-A 1.115 - 1.320

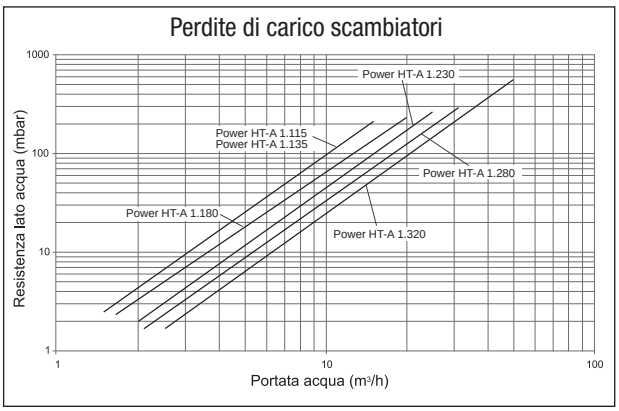

Power HT-A 1.430 - 1.650

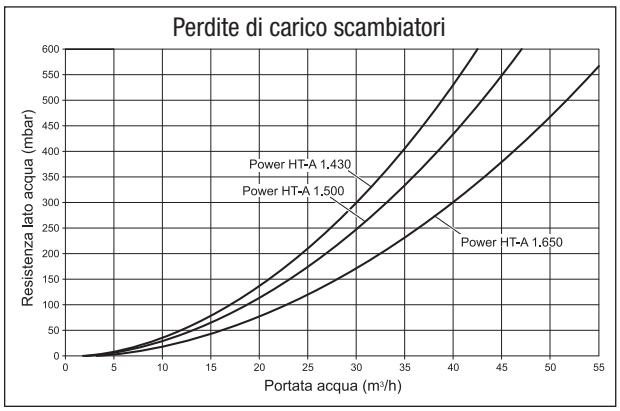

Disegni tecnici dimensionali / grafici

Power HT-A 1.115 - 1.320

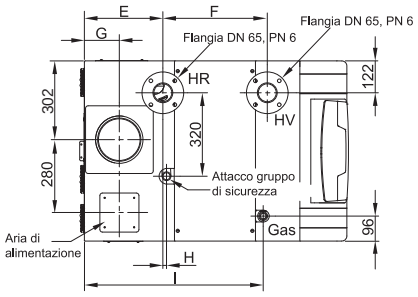

vista dall'alto

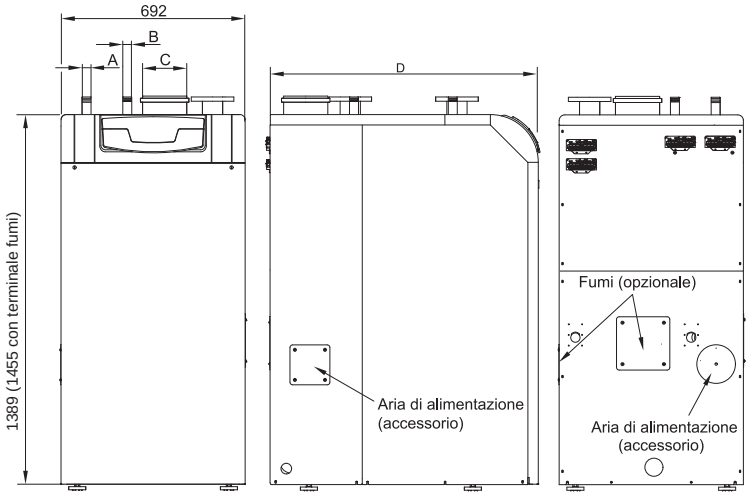

vista frontale vista laterale vista posteriore

Modello	Power HT-A 1.115	Power HT-A 1.135	Power HT-A 1.180	Power HT-A 1.230	Power HT-A 1.280	Power HT-A 1.320
Dimensioni A	R 1"	R 1"	R 1½"	R 1½"	R 1½"	R 1½"
Dimensioni B	R 1"	R 1"	R 1"	R 1¼"	R 1¼"	R 1¼"
Dimensioni C	160	160	160	200	200	200
Dimensioni D	1008	1008	1008	1171	1264	1357
Dimensioni E	301	301	301	351	351	351
Dimensioni F	401	401	401	514	607	700
Dimensioni G	134	134	134	163	163	163
Dimensioni H	14	14	14	14	14	14
Dimensioni I	687	687	687	851	944	1037

Power HT-A 1.430 - 1.650

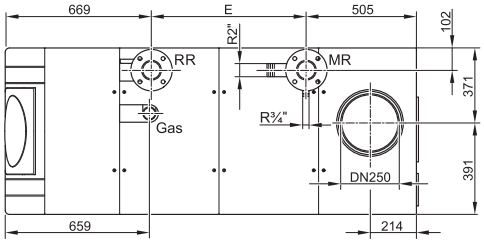

vista dall'alto

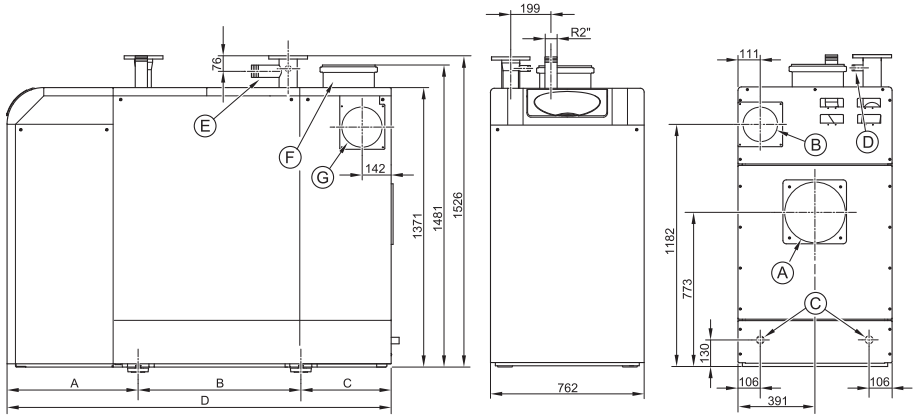

vista laterale vista frontale vista posteriore

Modello			Power HT-A 1.430	Power HT-A 1.500	Power HT-A 1.650
Dimensioni A		mm	642	642	642
Dimensioni B		mm	798	1009	1009
Dimensioni C		mm	442	540	540
Dimensioni D		mm	1882	2192	2192
Dimensioni E		mm	709	1018	1018
MR	Mandata riscaldamento		Flangia DN 80 PN 6		
RR	Ritorno riscaldamento		Flangia DN 80 PN 6		
Gas	Attacco gas		R2" filettatura esterna		
Ⓐ	Attacco scarico fumi posteriore (optional)		DN 250		
Ⓑ	Allacciamento adduzione aria posteriore (di serie)		Diametro nom. 160		
Ⓒ	Attacco condensa (a scelta destra/sinistra)		DN 32		
Ⓓ	Attacco gruppo di sicurezza		R¾" filettatura esterna		
Ⓔ	Attacco valvola di sicurezza		R2" filettatura esterna		
Ⓕ	Attacco scarico fumi in alto (di serie		DN 250		
Ⓖ	Allacciamento adduzione aria laterale (optional)		Diametro nom. 160		

Accessori a richiesta

Circolatori per circuito primario consigliati

Caldaia	Circolatore consigliato	Codice	Euro Prezzo base (iva esclusa)
Power HT-A 1.115 - 1.135 - 1.180 - 1.230	Magna 3 40-80		
Power HT-A 1.280 - 1.320	Magna 3 50-60		
Power HT-A 1.430	Magna 3 65-100		
Power HT-A 1.500	Magna 3 65-120		
Power HT-A 1.650	Magna 3 80-100		
In caso di installazione di un circolatore modulante Grundfos Magna va aggiunto un convertitore di segnale 230 V / 0-10 V KPM			
	Convertitore di segnale 230V / 0-10 V KPM	LXO 00061010	268,00

Configurazioni

Per installazione singola caldaie Power HT-A (1.115 - 1.230)

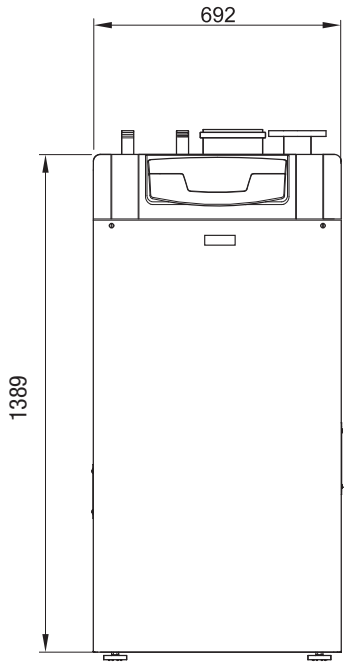

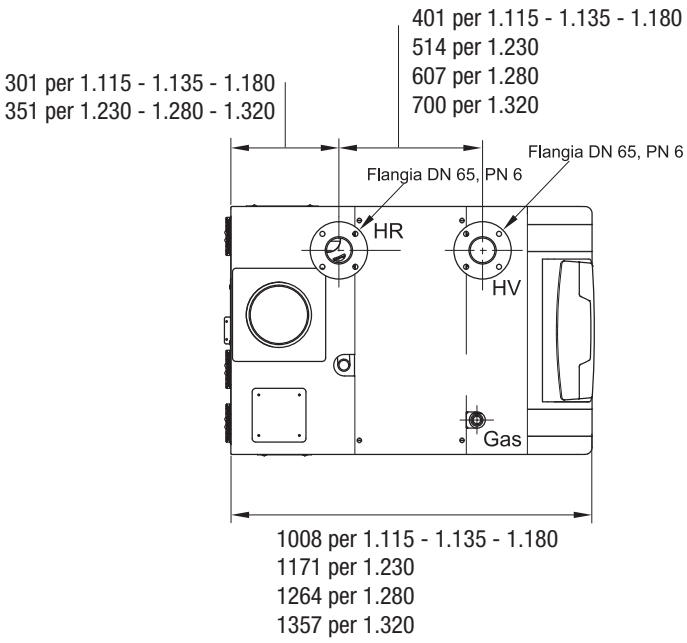

Flangia collettori mandata/ritorno DN65 PN6

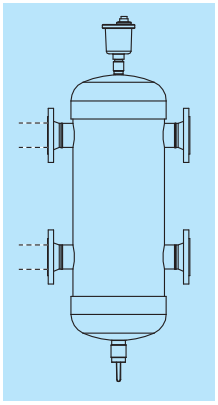

Centrale termica
con separatore idraulico

** I collegamenti idraulici tra collettori e separatore idraulico, in quanto **NON** sono compresi, dovranno essere previsti sul posto.*

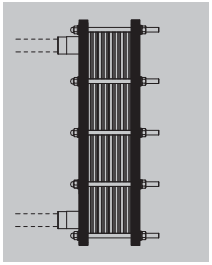

Centrale termica
con scambiatore a piastre

** I collegamenti idraulici tra collettori e scambiatore, in quanto **NON** sono compresi, dovranno essere previsti sul posto.*

Modelli solo riscaldamento	Codice Gas di funzionamento	Potenza max kW		Rendimento utile % (pci)		Dimensioni mm (hxlxp) e peso kg	Contenuto d'acqua litri
		80-60°C	50-30°C	Pn - T. media 70°C	al 30% - T. di ritorno 30°C		
Power HT-A 1.230	A7702419 Met/GPL*	210,1	229,8	97,9	105,4	1455x692x1171 285	38
Power HT-A 1.180	A7702418 Met/GPL*	165,8	181,3	97,5	108,8	1455x692x1008 240	34
Power HT-A 1.135	A7702417 Met/GPL*	121,6	133,1	97,3	108,8	1455x692x1008 205	29
Power HT-A 1.115	A7702416 Met/GPL*	110,9	121,4	97,3	108,8	1455x692x1008 205	29

** per il funzionamento a GPL è necessario l'intervento della Rete Service autorizzata Baxi per la regolazione dei parametri*

Centrale termica
Per installazione singola caldaie Power HT-A (1.115 - 1.230)

Generatori	Codice	Euro Prezzo base (iva esclusa)	115 kW	135 kW	180 kW	230 kW
Power HT-A 1.115	A7702416	**11.739,00**	1			
Power HT-A 1.135	A7702417	**11.945,00**		1		
Power HT-A 1.180	A7702418	**13.358,00**			1	
Power HT-A 1.230	A7702419	**16.396,00**				1
Collettori idraulici						
Collettore con pozzetti INAIL per caldaie Power HT-A 1.115 - 1.135 - 1.180 - 1.230	7218874	278,00	1	1	1	1
Kit sicurezze INAIL per Power HT+ e Power HT-A (1)	A7722110	290,00	1	1	1	1
Termoregolazione						
Sonda acqua calda sanitaria per bollitore (2)	KHG 71407681	15,00	1	1	1	1
PREZZO TOTALE DELLA CENTRALE TERMICA			**12.322,00**	**12.528,00**	**13.941,00**	**16.979,00**

(1) Valvola intercettazione combustibile non compresa nella fornitura; vedere i modelli di valvola di intercettazione disponibili nella sezione accessori a pag. 113
(2) Da inserire se viene prevista l'integrazione al bollitore

Centrale termica con separatore idraulico* (dimensionato a ΔT 10°C)

Il dimensionamento del separatore idraulico è a cura del progettista termotecnico in accordo con le specifiche di prodotto

	Codice	Euro Prezzo base (iva esclusa)	115 kW	135 kW	180 kW	230 kW
Separatore idraulico da 2" (8,5 m³/h)	LSD 79000031	560,00	1			
Separatore idraulico DN65 da 18 m³/h	LSD 79000032	1.239,00		1	1	1
PREZZO TOTALE DELLA CENTRALE TERMICA CON SEPARATORE IDRAULICO			**12.882,00**	**13.767,00**	**15.180,00**	**18.218,00**

** I collegamenti idraulici tra collettori e separatore idraulico **NON** sono compresi*

Centrale termica con scambiatore a piastre* (dimensionato a 80/60°C primario - 50/70°C secondario)

Il dimensionamento dello scambiatore a piastre è a cura del progettista termotecnico in accordo con le specifiche di prodotto

	Codice	Euro Prezzo base (iva esclusa)	115 kW	135 kW	180 kW	230 kW
Scambiatore ispezionabile SPI3 da 21 piastre	A7215324	2.372,00	1	1	1	
Scambiatore ispezionabile SPI3 da 27 piastre	7111961	2.783,00				1
PREZZO TOTALE DELLA CENTRALE TERMICA CON SCAMBIATORE A PIASTRE			**14.694,00**	**14.900,00**	**16.313,00**	**19.762,00**

** I collegamenti idraulici tra collettori e scambiatore a piastre **NON** sono compresi*

Termoregolazione per gestione zone miscelate **Ordinare un massimo di n°3 moduli configurabili per la gestione di 3 zone miscelate distinte.**	Codice	Euro Prezzo base (iva esclusa)
Modulo d'espansione per zona miscelata (n° 1 sonda a contatto inclusa)	LSX 71000003	322,00

Configurazioni

Per installazione singola caldaie Power HT-A (1.280 - 1.650)

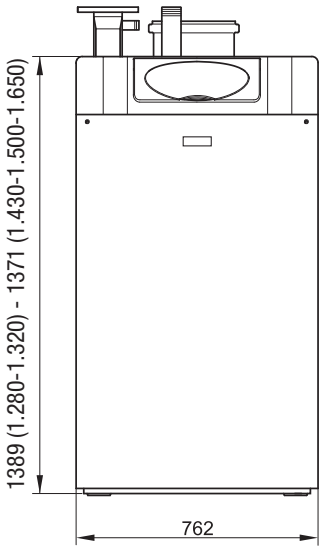

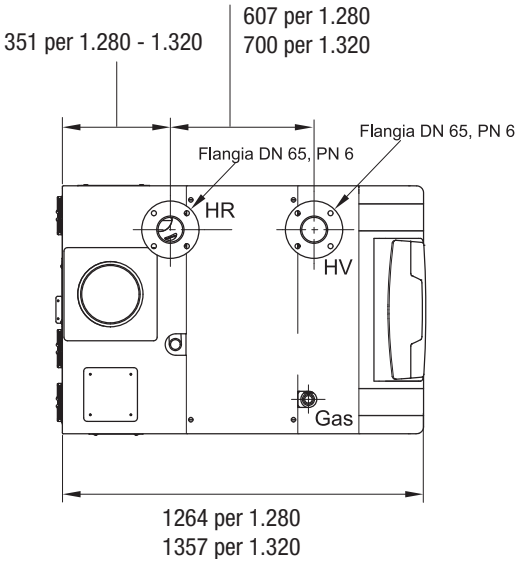

Flangia collettori mandata/ritorno
DN65 PN6 (mod. 1.280 - 1.320)
DN80 PN6 (mod. 1.430 - 1.500 - 1.650)

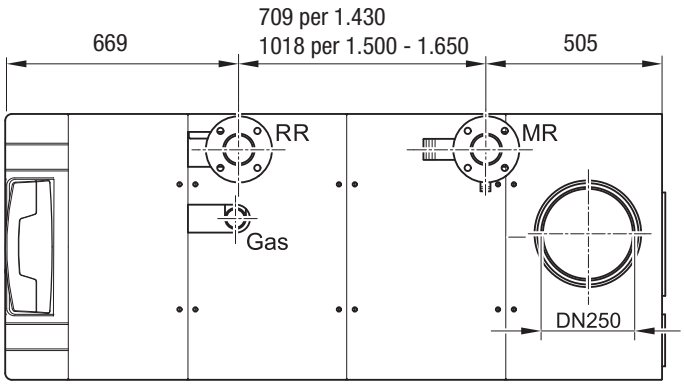

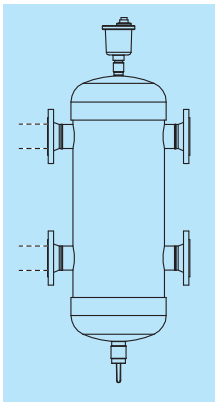

Centrale termica
con separatore idraulico

** I collegamenti idraulici tra collettori e separatore idraulico, in quanto **NON** sono compresi, dovranno essere previsti sul posto.*

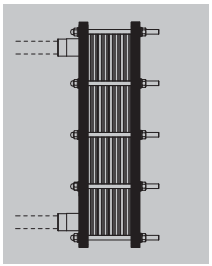

Centrale termica
con scambiatore a piastre

** I collegamenti idraulici tra collettori e scambiatore, in quanto **NON** sono compresi, dovranno essere previsti sul posto.*

Modelli solo riscaldamento	Codice Gas di funzionamento	Potenza max kW 80-60°C	Potenza max kW 50-30°C	Rendimento utile % (pci) Pn - T. media 70°C	Rendimento utile % (pci) al 30% - T. di ritorno 30°C	Dimensioni mm (hxlxp) e peso kg	Contenuto d'acqua litri
Power HT-A 1.320	A7702421 Met/GPL*	294,3	322,1	98	105,7	1455x692x1357 344	53
Power HT-A 1.280	A7702420 Met/GPL*	254,5	278,1	98	105,6	1455x692x1264 314	45
Power HT-A 1.500	A7702423 Metano	459	496,6	98,3	105,8	1526x762x2192 598	84
Power HT-A 1.430	A7702422 Metano	393,8	426	98,2	105,9	1526x762x1882 540	72
Power HT-A 1.650	A7702425 Metano	595,7	644,8	98,5	105,7	1526x762x2192 674	106

** per il funzionamento a GPL è necessario l'intervento della Rete Service autorizzata Baxi per la regolazione dei parametri*

Centrale termica

Per installazione singola caldaie Power HT-A (1.280 - 1.650)

Generatori	Codice	Euro Prezzo base (iva esclusa)	280 kW	320 kW	430 kW	500 kW	650 kW
Power HT-A 1.280	A7702420	**19.159,00**	1				
Power HT-A 1.320	A7702421	**24.248,00**		1			
Power HT-A 1.430	A7702422	**27.786,00**			1		
Power HT-A 1.500	A7702423	**29.816,00**				1	
Power HT-A 1.650	A7702425	**34.785,00**					1
Collettori idraulici							
Collettore con pozzetti INAIL per caldaie Power HT-A 1.280 - 1.320	7218875	270,00	1	1			
Collettore con pozzetti INAIL per caldaie Power HT-A 1.430 - 1.500	7218876	298,00			1	1	
Collettore con pozzetti INAIL per caldaie Power HT-A 1.650	7218877	288,00					1
Kit sicurezze INAIL per Power HT+ e Power HT-A (1)	A7722110	290,00	1	1	1	1	1
Termoregolazione							
Sonda acqua calda sanitaria per bollitore (2)	KHG 71407681	15,00	1	1	1	1	1
PREZZO TOTALE DELLA CENTRALE TERMICA			**19.734,00**	**24.823,00**	**28.389,00**	**30.419,00**	**35.378,00**

(1) Valvola intercettazione combustibile non compresa nella fornitura; vedere i modelli di valvola di intercettazione disponibili nella sezione accessori a pag. 113
(2) Da inserire se viene prevista l'integrazione al bollitore

Centrale termica con separatore idraulico* (dimensionato a ΔT 10°C)

Il dimensionamento del separatore idraulico è a cura del progettista termotecnico in accordo con le specifiche di prodotto

	Codice	Euro Prezzo base (iva esclusa)	280 kW	320 kW	430 kW	500 kW	650 kW
Separatore idraulico DN65 da 18 m³/h	LSD 79000032	1.239,00	1				
Separatore idraulico DN80 da 28 m³/h	LSD 79000033	1.682,00		1	1		
Separatore idraulico HS56 da 56 m³/h - Attacchi flangiati DN100	LSD 79000034	1.731,00				1	1
PREZZO TOTALE DELLA CENTRALE TERMICA CON SEPARATORE IDRAULICO			**20.973,00**	**26.505,00**	**30.071,00**	**32.150,00**	**37.109,00**

** I collegamenti idraulici tra collettori e separatore idraulico **NON** sono compresi*

Centrale termica con scambiatore a piastre* (dimensionato a 80/60°C primario - 50/70°C secondario)

Il dimensionamento dello scambiatore a piastre è a cura del progettista termotecnico in accordo con le specifiche di prodotto

	Codice	Euro Prezzo base (iva esclusa)	280 kW	320 kW	430 kW	500 kW	650 kW
Scambiatore ispezionabile SPI3 da 33 piastre	7111962	3.048,00	1				
Scambiatore ispezionabile SPI3 da 41 piastre	7111964	3.489,00		1			
Scambiatore ispezionabile SPI3 da 45 piastre	A7215325	3.710,00			1	1	
Scambiatore ispezionabile SPI3 da 57 piastre	A7215326	4.350,00					1
PREZZO TOTALE DELLA CENTRALE TERMICA CON SCAMBIATORE A PIASTRE			**22.782,00**	**28.312,00**	**32.099,00**	**34.129,00**	**39.728,00**

** I collegamenti idraulici tra collettori e scambiatore a piastre **NON** sono compresi*

Termoregolazione per gestione zone miscelate **Ordinare un massimo di n°3 moduli configurabili per la gestione di 3 zone miscelate distinte.**	Codice	Euro Prezzo base (iva esclusa)
Modulo d'espansione per zona miscelata (n° 1 sonda a contatto inclusa)	LSX 71000003	322,00

Configurazioni

Per installazione in cascata di n° 2 caldaie Power HT-A (1.115 - 1.135 - 1.180 - 1.230)

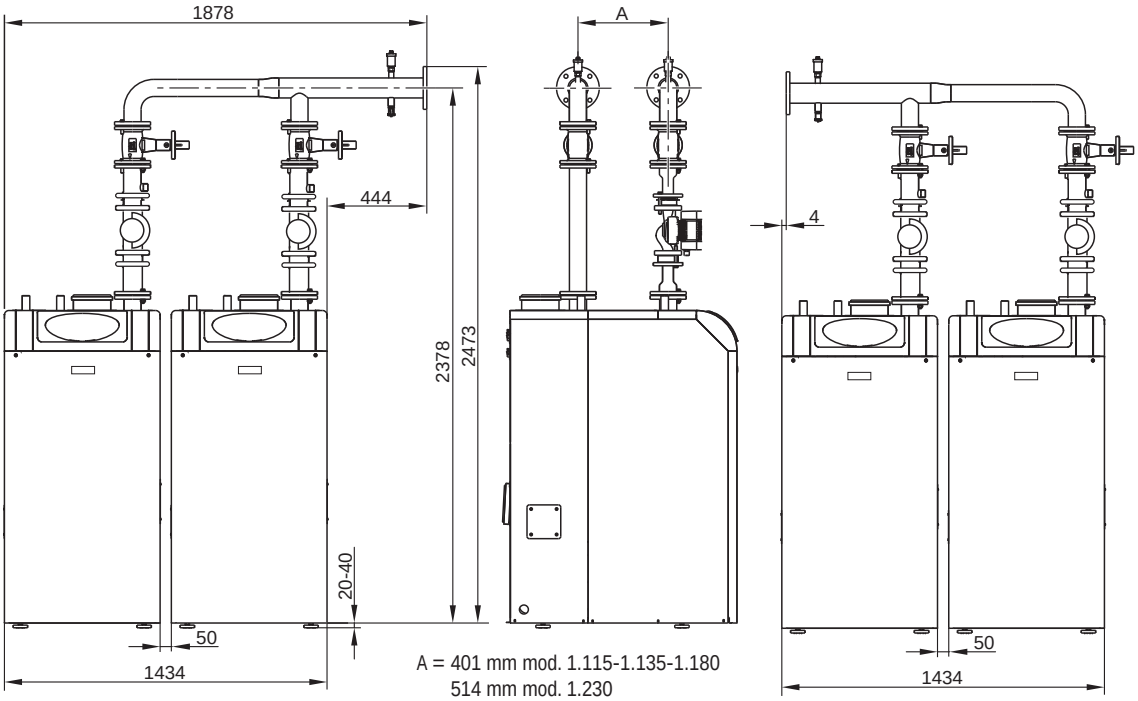

Flangia collettori mandata/ritorno DN80 PN6

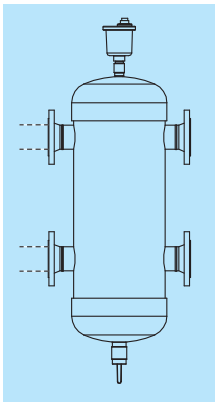

Centrale termica
con separatore idraulico

** I collegamenti idraulici tra collettori e separatore idraulico, in quanto **NON** sono compresi, dovranno essere previsti sul posto.*

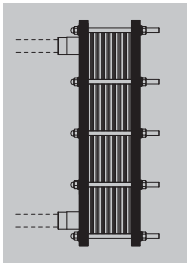

Centrale termica
con scambiatore a piastre

** I collegamenti idraulici tra collettori e scambiatore, in quanto **NON** sono compresi, dovranno essere previsti sul posto.*

Cascata:

- Massimo 2 moduli **della stessa potenza** con accessori idraulici forniti da Baxi (prevedere un kit sicurezze INAIL per ogni generatore)
- Massimo 16 moduli per la gestione elettronica

Modelli solo riscaldamento	Codice Gas di funzionamento	Potenza max kW		Rendimento utile % (pci)		Dimensioni mm (hxlxp) e peso kg	Contenuto d'acqua litri
		80-60°C	50-30°C	Pn - T. media 70°C	al 30% - T. di ritorno 30°C		
Power HT-A 1.230	A7702419 Met/GPL*	210,1	229,8	97,9	105,4	1455x692x1171 285	38
Power HT-A 1.180	A7702418 Met/GPL*	165,8	181,3	97,5	108,8	1455x692x1008 240	34
Power HT-A 1.135	A7702417 Met/GPL*	121,6	133,1	97,3	108,8	1455x692x1008 205	29
Power HT-A 1.115	A7702416 Met/GPL*	110,9	121,4	97,3	108,8	1455x692x1008 205	29

** per il funzionamento a GPL è necessario l'intervento della Rete Service autorizzata Baxi per la regolazione dei parametri*

Centrale termica

Generatori	Codice	Euro Prezzo base (iva esclusa)	230 kW	270 kW	360 kW	460 kW
Power HT-A 1.115	A7702416	**11.739,00**	2			
Power HT-A 1.135	A7702417	**11.945,00**		2		
Power HT-A 1.180	A7702418	**13.358,00**			2	
Power HT-A 1.230	A7702419	**16.396,00**				2
Collettori idraulici						
Collettori per cascata di 2 caldaie Power HT-A 1.115 - 1.135 - 1.180 - 1.230, pompe non incluse	LXO 00082517	3.021,00	1	1	1	1
Collettore con pozzetti INAIL per caldaie Power HT-A 1.115 - 1.135 - 1.180 - 1.230	7218874	278,00	2	2	2	2
Kit sicurezze INAIL per Power HT+ e Power HT-A (1)	A7722110	290,00	2	2	2	2
Termoregolazione						
Sonda a contatto mandata/ritorno THINK	KHG 71407891	43,00	1	1	1	1
Sonda acqua calda sanitaria per bollitore (2)	KHG 71407681	15,00	1	1	1	1
Kit interfaccia caldaie in cascata THINK	7104408	101,00	2	2	2	2
Scarico fumi						
Collettore fumi per 2 caldaie in cascata 250 mm Power HT-A 1.115 - 1.135 - 1.180	LXO 00069143	1.563,00	1	1	1	
Collettore fumi per 2 caldaie in cascata 250 mm Power HT-A 1.230 - 1.280 - 1.320	LXO 00069144	1.563,00				1
PREZZO TOTALE DELLA CENTRALE TERMICA			**29.458,00**	**29.870,00**	**32.696,00**	**38.772,00**

(1) Valvola intercettazione combustibile non compresa nella fornitura; vedere i modelli di valvola di intercettazione disponibili nella sezione accessori a pag. 113
(2) Da inserire se viene prevista l'integrazione al bollitore

Centrale termica con separatore idraulico* (dimensionato a ΔT 10°C)

Il dimensionamento del separatore idraulico è a cura del progettista termotecnico in accordo con le specifiche di prodotto

	Codice	Euro Prezzo base (iva esclusa)	230 kW	270 kW	360 kW	460 kW
Separatore idraulico DN65 da 18m³/h	LSD 79000032	1.239,00	1	1		
Separatore idraulico DN80 da 28m³/h	LSD 79000033	1.682,00			1	1
PREZZO TOTALE DELLA CENTRALE TERMICA CON SEPARATORE IDRAULICO			**30.697,00**	**31.109,00**	**34.378,00**	**40.454,00**

** I collegamenti idraulici tra collettori e separatore idraulico **NON** sono compresi*

Centrale termica con scambiatore a piastre* (dimensionato a 80/60°C primario - 50/70°C secondario)

Il dimensionamento dello scambiatore a piastre è a cura del progettista termotecnico in accordo con le specifiche di prodotto

	Codice	Euro Prezzo base (iva esclusa)	230 kW	270 kW	360 kW	460 kW
Scambiatore ispezionabile SPI3 da 27 piastre	7111961	2.783,00	1			
Scambiatore ispezionabile SPI3 da 33 piastre	7111962	3.048,00		1		
Scambiatore ispezionabile SPI3 da 41 piastre	7111964	3.489,00			1	
Scambiatore ispezionabile SPI3 da 45 piastre	A7215325	3.710,00				1
PREZZO TOTALE DELLA CENTRALE TERMICA CON SCAMBIATORE A PIASTRE			**32.241,00**	**32.918,00**	**36.185,00**	**42.482,00**

** I collegamenti idraulici tra collettori e scambiatore a piastre **NON** sono compresi*

Termoregolazione per gestione zone miscelate **Ordinare un massimo di n°3 moduli configurabili per la gestione di 3 zone miscelate distinte.**	Codice	Euro Prezzo base (iva esclusa)
Modulo d'espansione per zona miscelata (n° 1 sonda a contatto inclusa)	LSX 71000003	322,00

Configurazioni

Per installazione in cascata di n° 2 caldaie Power HT-A (1.280 - 1.320)

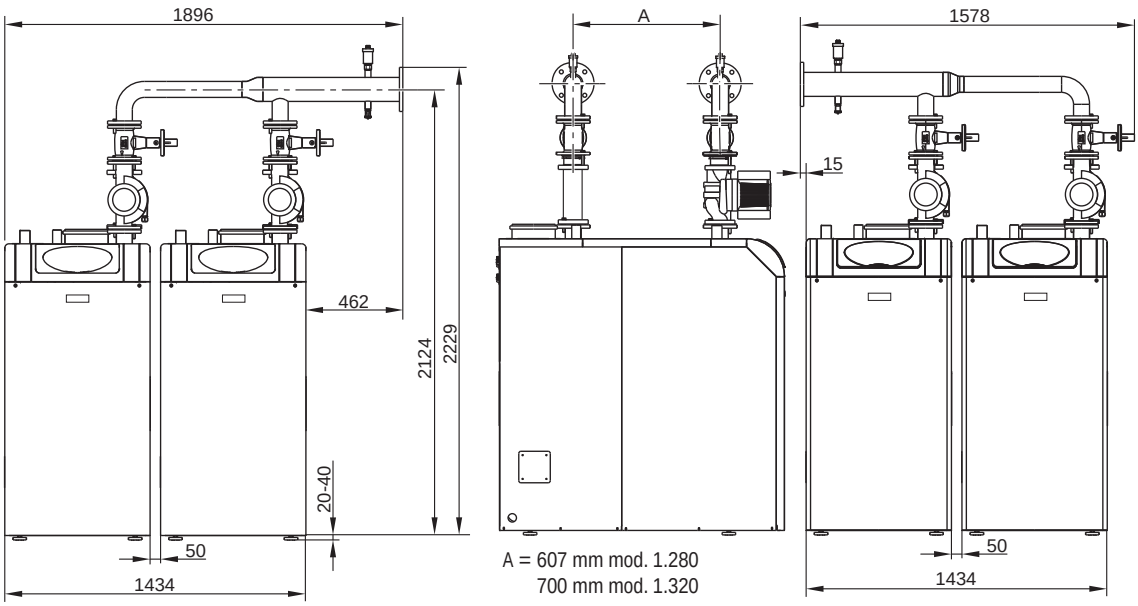

Flangia collettori mandata/ritorno DN100

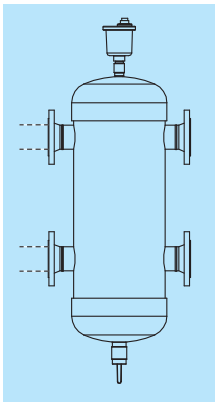

Centrale termica
con separatore idraulico

** I collegamenti idraulici tra collettori e separatore idraulico, in quanto **NON** sono compresi, dovranno essere previsti sul posto.*

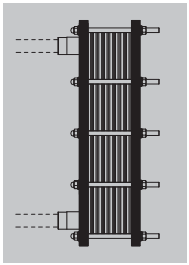

Centrale termica
con scambiatore a piastre

** I collegamenti idraulici tra collettori e scambiatore, in quanto **NON** sono compresi, dovranno essere previsti sul posto.*

Cascata:

- Massimo 2 moduli **della stessa potenza** con accessori idraulici forniti da Baxi (prevedere un kit sicurezze INAIL per ogni generatore)
- Massimo 16 moduli per la gestione elettronica

Modelli solo riscaldamento	Codice Gas di funzionamento	Potenza max kW 80-60°C	Potenza max kW 50-30°C	Rendimento utile % (pci) Pn - T. media 70°C	Rendimento utile % (pci) al 30% - T. di ritorno 30°C	Dimensioni mm (hxlxp) e peso kg	Contenuto d'acqua litri
Power HT-A 1.320	A7702421 Met/GPL*	294,3	322,1	98	105,7	1455x692x1357 344	53
Power HT-A 1.280	A7702420 Met/GPL*	254,5	278,1	98	105,6	1455x692x1264 314	45

** per il funzionamento a GPL è necessario l'intervento della Rete Service autorizzata Baxi per la regolazione dei parametri*

Centrale termica

Generatori	Codice	Euro Prezzo base (iva esclusa)	560 kW	640 kW
Power HT-A 1.280	A7702420	**19.159,00**	2	
Power HT-A 1.320	A7702421	**24.248,00**		2
Collettori idraulici				
Collettori per cascata di 2 caldaie Power HT-A 1.280 - 1.320 - pompe non incluse	LXO 00082518	2.984,00	1	1
Collettore con pozzetti INAIL per caldaie Power HT-A 1.280 - 1.320	7218875	270,00	2	2
Kit sicurezze INAIL per Power HT+ e Power HT-A (1)	A7722110	290,00	2	2
Termoregolazione				
Sonda a contatto mandata/ritorno THINK	KHG 71407891	43,00	1	1
Sonda acqua calda sanitaria per bollitore (2)	KHG 71407681	15,00	1	1
Kit interfaccia caldaie in cascata THINK	7104408	101,00	2	2
Scarico fumi				
Collettore fumi per 2 caldaie in cascata Power HT-A 1.230 - 1.280 - 1.320	LXO 00069144	1.563,00	1	1
PREZZO TOTALE DELLA CENTRALE TERMICA			**44.245,00**	**54.423,00**

(1) Valvola intercettazione combustibile non compresa nella fornitura; vedere i modelli di valvola di intercettazione disponibili nella sezione accessori a pag. 113
(2) Da inserire se viene prevista l'integrazione al bollitore

Centrale termica con separatore idraulico* (dimensionato a ΔT 10°C)

Il dimensionamento del separatore idraulico è a cura del progettista termotecnico in accordo con le specifiche di prodotto

	Codice	Euro Prezzo base (iva esclusa)	560 kW	640 kW
Separatore idraulico HS 56 da 56m³/h - Attacchi flangiati Ø100	LSD 79000034	1.731,00	1	1
PREZZO TOTALE DELLA CENTRALE TERMICA CON SEPARATORE IDRAULICO			**45.976,00**	**56.154,00**

** I collegamenti idraulici tra collettori e separatore idraulico **NON** sono compresi*

Centrale termica con scambiatore a piastre* (dimensionato a 80/60°C primario - 50/70°C secondario)

Il dimensionamento dello scambiatore a piastre è a cura del progettista termotecnico in accordo con le specifiche di prodotto

	Codice	Euro Prezzo base (iva esclusa)	560 kW	640 kW
Scambiatore ispezionabile SPI3 da 57 piastre	A7215326	4.350,00	1	1
PREZZO TOTALE DELLA CENTRALE TERMICA CON SCAMBIATORE A PIASTRE			**48.595,00**	**58.773,00**

** I collegamenti idraulici tra collettori e scambiatore a piastre **NON** sono compresi*

Termoregolazione per gestione zone miscelate Ordinare un massimo di n°3 moduli configurabili per la gestione di 3 zone miscelate distinte.	Codice	Euro Prezzo base (iva esclusa)
Modulo d'espansione per zona miscelata (n° 1 sonda a contatto inclusa)	LSX 71000003	322,00

Configurazioni

Per installazione in cascata di n° 2 caldaie Power HT-A (1.430 - 1.500)

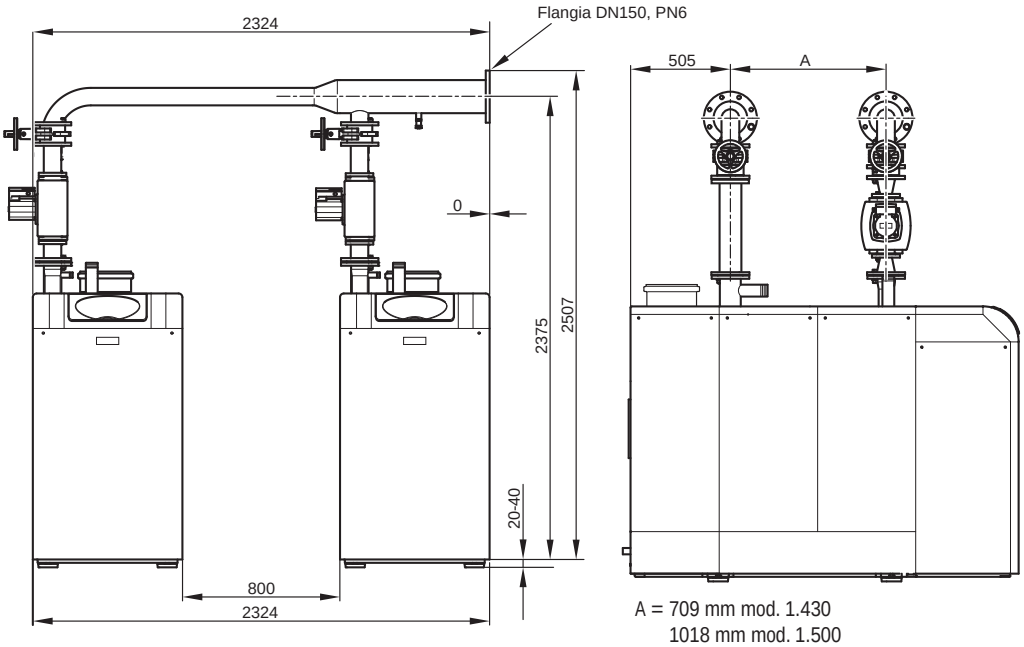

A = 709 mm mod. 1.430
1018 mm mod. 1.500

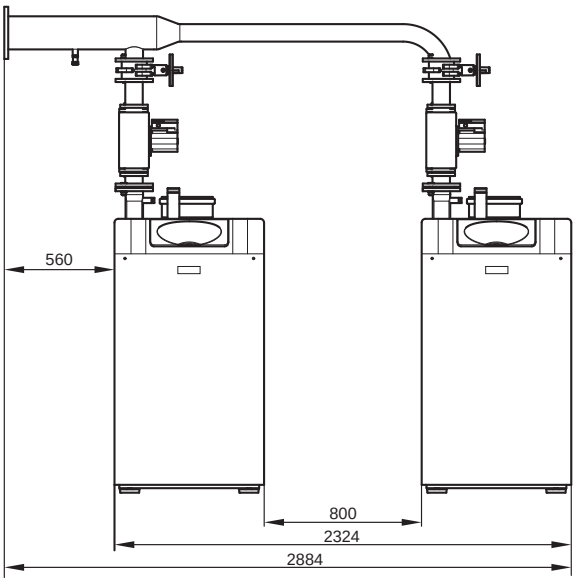

Flangia collettori mandata/ritorno DN150 PN6

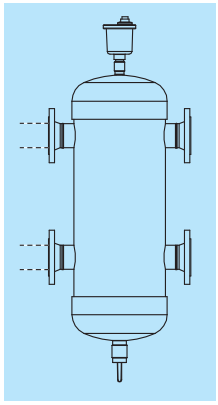

Centrale termica
con separatore idraulico

** I collegamenti idraulici tra collettori e separatore idraulico, in quanto **NON** sono compresi, dovranno essere previsti sul posto.*

Cascata:

- Massimo 2 moduli **della stessa potenza** con accessori idraulici forniti da Baxi (prevedere un kit sicurezze INAIL per ogni generatore)
- Massimo 16 moduli per la gestione elettronica

Modelli solo riscaldamento	Codice Gas di funzionamento	Potenza max kW		Rendimento utile % (pci)		Dimensioni mm (hxlxp) e peso kg	Contenuto d'acqua litri
		80-60°C	50-30°C	Pn - T. media 70°C	al 30% - T. di ritorno 30°C		
Power HT-A 1.500	A7702423 Metano	459	496,6	98,3	105,8	1526x762x2192 598	84
Power HT-A 1.430	A7702422 Metano	393,8	426	98,2	105,9	1526x762x1882 540	72

Centrale termica

Generatori	Codice	Euro Prezzo base (iva esclusa)	860 kW	1000 kW
Power HT-A 1.430	A7702422	**27.786,00**	2	
Power HT-A 1.500	A7702423	**29.816,00**		2
Collettori idraulici				
Collettori per cascata di 2 caldaie Power HT-A 1.430 - 1.500 - pompe non incluse	LXO 00083069	4.908,00	1	1
Collettore con pozzetti INAIL per caldaie Power HT-A 1.430 - 1.500	7218876	298,00	2	2
Kit sicurezze INAIL per Power HT+ e Power HT-A (1)	A7722110	290,00	2	2
Termoregolazione				
Sonda a contatto mandata/ritorno THINK	KHG 71407891	43,00	1	1
Sonda acqua calda sanitaria per bollitore (2)	KHG 71407681	15,00	1	1
Kit interfaccia caldaie in cascata THINK	7104408	101,00	2	2
Scarico fumi				
Collettore fumi per 2 caldaie in cascata Power HT-A 1.430 - 1.500 - 1.650	LXO 00083111	2.078,00	1	1
PREZZO TOTALE DELLA CENTRALE TERMICA			**63.994,00**	**68.054,00**

(1) Valvola intercettazione combustibile non compresa nella fornitura; vedere i modelli di valvola di intercettazione disponibili nella sezione accessori a pag. 113
(2) Da inserire se viene prevista l'integrazione al bollitore

Centrale termica con separatore idraulico* (dimensionato a ΔT 10°C)

Il dimensionamento del separatore idraulico è a cura del progettista termotecnico in accordo con le specifiche di prodotto

	Codice	Euro Prezzo base (iva esclusa)	860 kW
Separatore idraulico HS 56 da 56m³/h - Attacchi flangiati Ø100	LSD 79000034	1.731,00	1
PREZZO TOTALE DELLA CENTRALE TERMICA CON SEPARATORE IDRAULICO			**65.725,00**

** I collegamenti idraulici tra collettori e separatore idraulico **NON** sono compresi*

Termoregolazione per gestione zone miscelate Ordinare un massimo di n°3 moduli configurabili per la gestione di 3 zone miscelate distinte.	Codice	Euro Prezzo base (iva esclusa)
Modulo d'espansione per zona miscelata (n° 1 sonda a contatto inclusa)	LSX 71000003	322,00

Configurazioni

Per installazione in cascata di n° 2 caldaie Power HT-A (1.650)

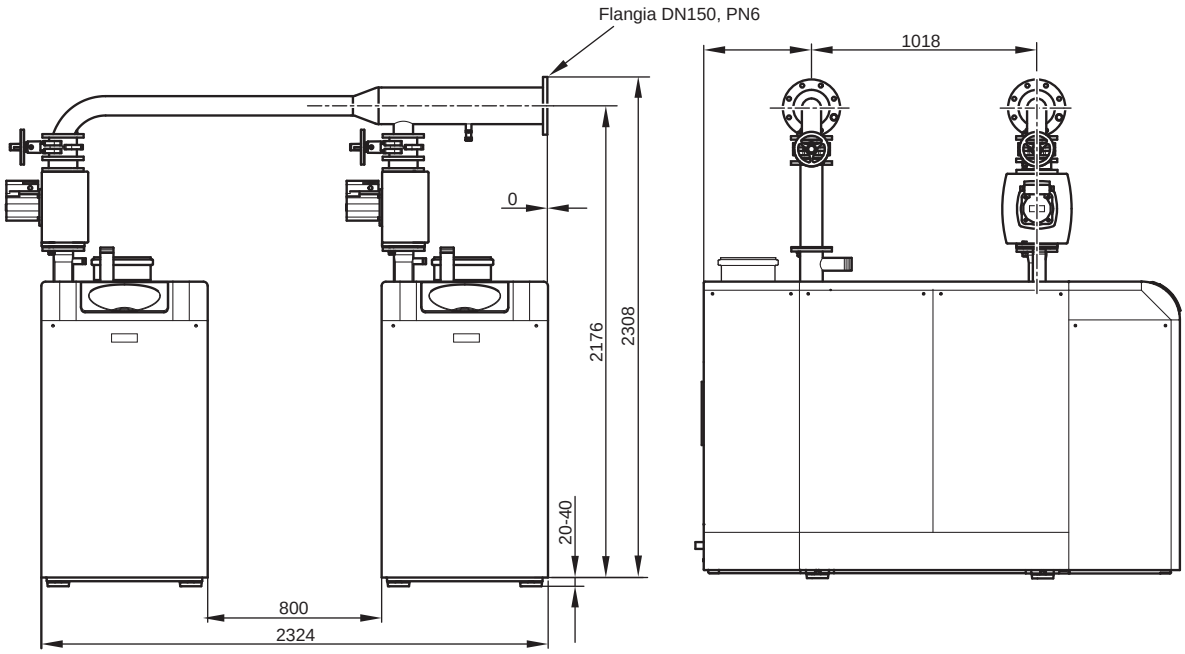

Flangia collettori mandata/ritorno DN150 PN6

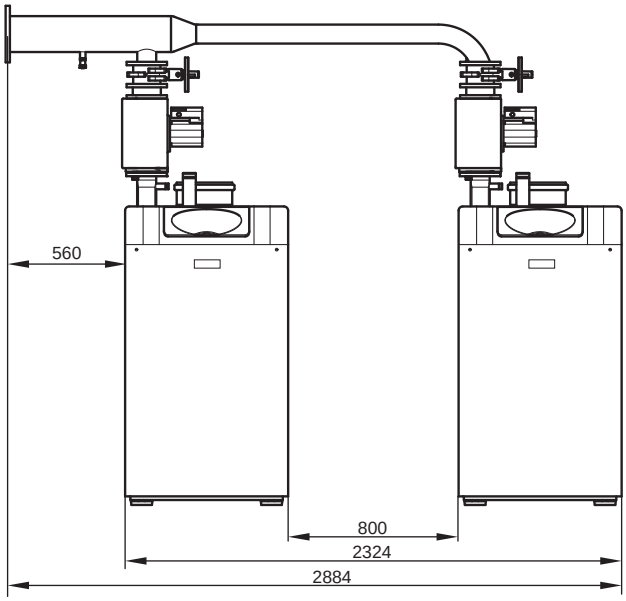

Cascata:

- Massimo 2 moduli **della stessa potenza** con accessori idraulici forniti da Baxi (prevedere un kit sicurezze INAIL per ogni generatore)
- Massimo 16 moduli per la gestione elettronica

Modelli solo riscaldamento	Codice Gas di funzionamento	Potenza max kW 80-60°C	Potenza max kW 50-30°C	Rendimento utile % (pci) Pn - T. media 70°C	Rendimento utile % (pci) al 30% - T. di ritorno 30°C	Dimensioni mm (hxlxp) e peso kg	Contenuto d'acqua litri
Power HT-A 1.650	A7702425 Metano	595,7	644,8	98,5	105,7	1526x762x2192 674	106

Centrale termica

Generatori	Codice	Euro Prezzo base (iva esclusa)	1300 kW
Power HT-A 1.650	A7702425	**34.785,00**	2
Collettori idraulici			
Collettori per cascata di 2 caldaie Power HT-A 1.650 - pompe non incluse	LXO 00083070	4.415,00	1
Collettore con pozzetti INAIL per caldaie Power HT-A 1.650	7218877	288,00	2
Kit sicurezze INAIL per Power HT+ e Power HT-A (1)	A7722110	290,00	2
Termoregolazione			
Sonda a contatto mandata/ritorno THINK	KHG 71407891	43,00	1
Sonda acqua calda sanitaria per bollitore (2)	KHG 71407681	15,00	1
Kit interfaccia caldaie in cascata THINK	7104408	101,00	2
Scarico fumi			
Collettore fumi per 2 caldaie in cascata Power HT-A 1.430 - 1.500 - 1.650	LXO 00083111	2.078,00	1
PREZZO TOTALE DELLA CENTRALE TERMICA			**77.479,00**

(1) Valvola intercettazione combustibile non compresa nella fornitura; vedere i modelli di valvola di intercettazione disponibili nella sezione accessori a pag. 113
(2) Da inserire se viene prevista l'integrazione al bollitore

Termoregolazione per gestione zone miscelate Ordinare un massimo di n°3 moduli configurabili per la gestione di 3 zone miscelate distinte.	Codice	Euro Prezzo base (iva esclusa)
Modulo d'espansione per zona miscelata (n° 1 sonda a contatto inclusa)	LSX 71000003	322,00

Power HWC



- scambiatore in acciaio inox AISI 316 L a sviluppo verticale con tubi di fumo lamellari e inserti multilamellari in alluminio ad alta conducibilità termica
- **alto contenuto d'acqua**
- **possibilità di installazione all'esterno (1.250 - 1.375 - 1.500)**
- doppio ritorno per alta e bassa temperatura
- pannello di controllo LCD retroilluminato con informazioni complete sul funzionamento del prodotto
- **sonda esterna e sonda bollitore già compresi nella fornitura**
- **clapet antiriflusso fumi incluso in caldaia**
- **Baxi RM-PRO: nuovo sistema per il controllo e regolazione delle centrali termiche (vedi pag. 28)**

Modelli solo riscaldamento	Codice Gas di funzionamento		Potenza max kW 80-60°C	Potenza max kW 50-30°C	Rendimento utile % (pci) Pn - T. media 70°C	Rendimento utile % (pci) al 30% - T. di ritorno 30°C	Dimensioni mm (hxlxp) e peso kg	Contenuto d'acqua litri	Euro Prezzo base (iva esclusa)
Power HWC 1.500 ***	A7709186 Met/GPL**	-	453,2	471	98,5	107,7	1740x1675x1340 1250	401	**38.625,00**
Power HWC 1.375 ***	A7709185 Met/GPL**	-	340,1	353,3	98,6	107,7	1740x1675x1340 977	301	**31.930,00**
Power HWC 1.250 ***	A7709184 Met/GPL**	-	226,6	257,6	98,5	107,7	1740x1675x870 625	208	**24.720,00**
Power HWC 1.115 ***	A7709183 Met/GPL**	-	112,7	119,5	98	109	1615x586x660 210	80	**12.360,00**

***** Accedono alla detrazione del 65% prevista dall'Ecobonus: i generatori a condensazione di alta potenza con un'efficienza stagionale pari alla classe A (η_S ≥90%) in caso di installazioni asservite ad una singola unità immobiliare con contestuale installazione di un controllo modulante

*** Per il funzionamento a GPL è necessario l'intervento della Rete Service autorizzata Baxi per la regolazione dei parametri.*

**** I prodotti con una potenza nominale (Pn)>70kW non sono soggetti ad etichettatura energetica.*

PER DETTAGLI SULLA FUMISTERIA, CONSULTA PAG. 430

Disegni tecnici dimensionali / grafici

Power HWC 1.115

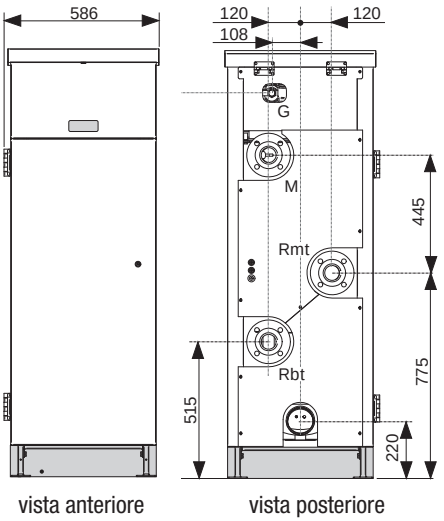

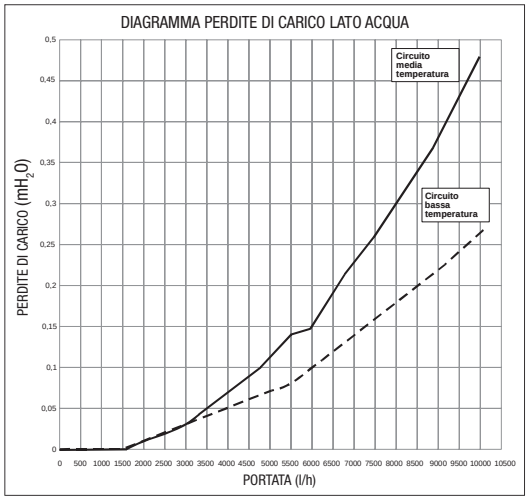

G	Gas
M	Mandata
Rmt	Ritorno media temperatura
Rbt	Ritorno bassa temperatura

Disegni tecnici dimensionali / grafici

Power HWC 1.250 - 1.375 - 1.500

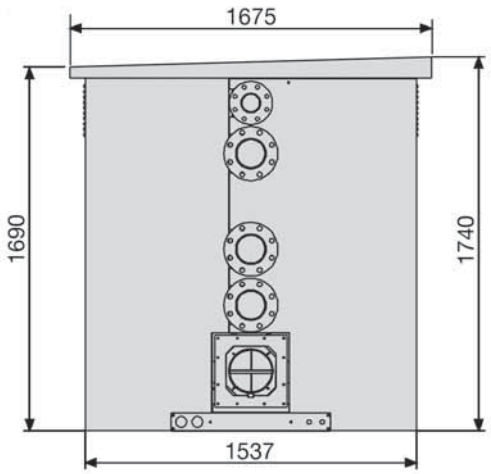

vista posteriore

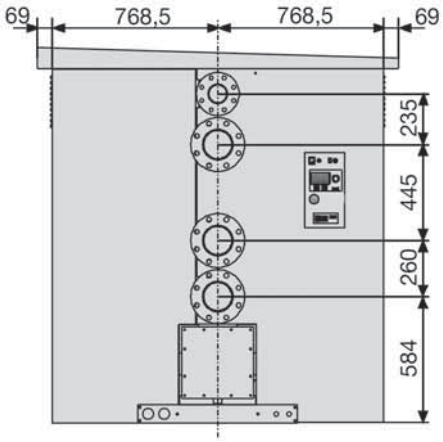

vista anteriore

Power HWC 1.250
MODULO TERMICO

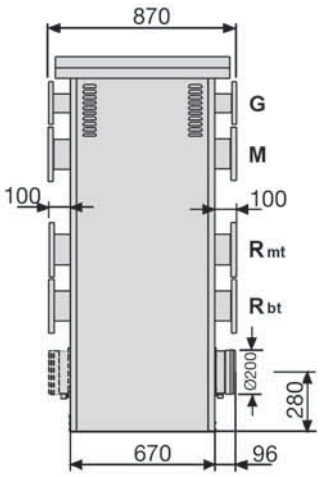

vista laterale

Power HWC 1.375 - 1.500
MODULO TERMICO

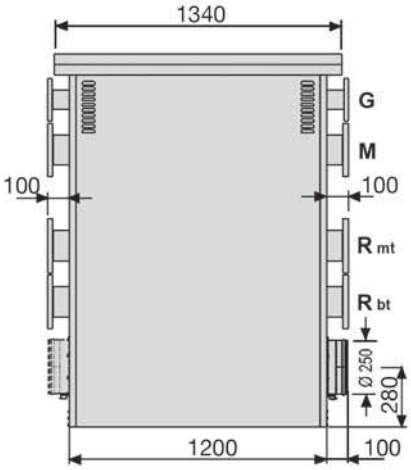

vista laterale

G	Gas
M	Mandata
Rmt	Ritorno media temperatura
Rbt	Ritorno bassa temperatura

Accessori a richiesta

Accessori Power HWC	Codice	Euro Prezzo base (iva esclusa)
 Kit controller di cascata Per la realizzazione di impianti in cascata con Power HWC	A7709187	756,00
 Modulo multifunzione HWC Da utilizzare per impianti con circuiti diretti e miscelati, ACS con accumulo o scambiatore a piastre, collettori solari	A7709188	276,00
 Sonda NTC per modulo multifunzione	A7709189	19,00
 Alimentatore 24V per modulo multifunzione In caso di utilizzo di più moduli multifunzione	A7709190	67,00
 Kit INAIL Power HWC 1.115 (il kit è comprensivo di accessori INAIL, filtro in ghisa e adattatori M/R da flangia DN50 a DN65) ***Abbinabile a: Power HWC 1.115***	A7714501	2.060,00
 Kit INAIL Power HWC	A7709191	1.494,00
 Flussostato Power HWC	A7709192	264,00

Accessori idraulici

		Codice		Euro Prezzo base (iva esclusa)
	Kit collegamento caldaia - collettori 90-150 kW *Abbinabile a: Luna Duo-tec MP+ (90-150 kW)*	7105852		544,00
	Kit vaso espansione 4 bar *Abbinabile a: Luna Duo-tec MP+*	7105838		106,00
	Kit vaso espansione 6 bar *Abbinabile a: Luna Duo-tec MP+ (115-150 kW)*	A7721886		113,00
	Kit valvola di sicurezza 5,4 bar Da utilizzare per caldaie Luna Duo-tec MP+ da 115 a 150 kW e Power HT+ da 130 a 250 kW in sostituzione della valvola di sicurezza INAIL da 3,5 bar in impianti in cui la pressione massima di esercizio supera i 4 bar *Abbinabile a: Luna Duo-tec MP+ (115-150 kW), Power HT+ (130-250 kW)*	A7721501		107,00
	Kit collegamento caldaia - collettori 35-50-60-70 kW *Abbinabile a: Luna Duo-tec MP+ (35-70 kW)*	7105799		528,00
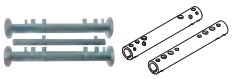	Kit collettori mandata-ritorno-gas, tappi e isolamenti per 2 caldaie 35-50-60-70 kW *Abbinabile a: Luna Duo-tec MP+ (35-70 kW)*	A7651434		677,00
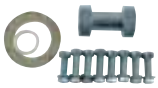	Kit collegamento collettori gas *Abbinabile a: Luna Duo-tec MP+, Power HT+ (50-150 kW)*	7105832		75,00
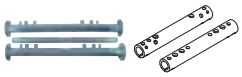	Kit collettori mandata-ritorno-gas, tappi e isolamenti per 2 caldaie *Abbinabile a: Luna Duo-tec MP+ (90-150 kW), Power HT+ (50-110 kW)*	A7651437		787,00
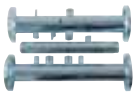	Kit collettori INAIL mandata-ritorno-gas, tappi e isolamenti per 1 caldaia *Abbinabile a: Luna Duo-tec MP+ (90-150 kW), Power HT+ (50-110 kW)*	A7724701		636,00
	Kit collegamento caldaia-collettori 50-70 kW - Power HT+ con circolatore *Abbinabile a: Power HT+ (50-70 kW)*	7213843		992,00
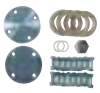	Kit flange guarnizioni *Abbinabile a: Power HT+ (50-110 kW), Luna Duo-tec MP+ (35-150 kW)*	7214087		134,00
	Kit vaso espansione - Power HT+ *Abbinabile a: Power HT+ (50-110 kW)*	7213919		129,00
	Kit collegamento caldaia collettori 90-110 kW - Power HT+ con circolatore *Abbinabile a: Power HT+ (90-110 kW)*	7213806		996,00
	Kit collettori INAIL mandata-ritorno-gas, tappi e isolamenti per 2 caldaie *Abbinabile a: Luna Duo-tec MP+ (90-150 kW), Power HT+ (50-110 kW)*	A7724702		996,00
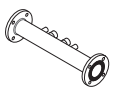	Kit collettori mandata-ritorno-gas, tappi e isolamenti per 1 caldaia *Abbinabile a: Power HT+ (50-110 kW), Luna Duo-tec MP+ (90-150 kW) per cascata*	A7662214		636,00
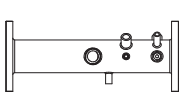	Kit collettori INAIL mandata-ritorno-gas, tappi e isolamenti per 1 caldaia 35-50-60-70 kW *Abbinabile a: Luna Duo-tec MP+ (35-70 kW) in caso di utilizzo del telaio di sostegno*	A7724703	NEW	620,00

Accessori idraulici

		Codice	Euro Prezzo base (iva esclusa)
	Kit pressostato di minima INAIL Il pressostato di minima è già incluso nei kit accessori INAIL con codice A7722104 e A7722110. Questo kit va utilizzato solo in casi particolari dove serva AGGIUNGERE il solo pressostato di minima. ***Abbinabile a: Luna Duo-tec MP+, Power HT+, Power HT-A***	A7734235	93,00
	Kit sicurezze INAIL per Duo-tec MP+ (il kit e composto da: manometro INAIL 0-10 bar G 1/4", riccio ammortizzatore, termostato di sicurezza INAIL 100°C G 1/2" a riarmo manuale, pressostato di sicurezza INAIL 1-5 bar a riarmo manuale, pressostato di minima INAIL a riarmo manuale, termometro INAIL 0-120°C con attacco posteriore, tubo a "T" per pressostati di sicurezza, pozzetto di controllo INAIL) (Valvola intercettazione combustibile non compresa nella fornitura) ***Abbinabile a: Luna Duo-tec MP+***	A7722104	300,00
	Kit sicurezze INAIL per Power HT+ e Power HT-A (il kit e composto da: manometro INAIL 0-10 bar G 1/4", riccio ammortizzatore, termostato di sicurezza INAIL 100°C G 1/2" a riarmo manuale, pressostato di sicurezza INAIL 1-5 bar a riarmo manuale, pressostato di minima INAIL a riarmo manuale, termometro INAIL 0-120°C con attacco radiale, tubo a "T" per pressostati di sicurezza, pozzetto di controllo INAIL) (Valvola intercettazione combustibile non compresa nella fornitura) ***Abbinabile a: Power HT+ e Power HT-A***	A7722110	290,00
	Valvola di intercettazione combustibile G 3/4" ***Abbinabile a: Luna Duo-tec MP+ (50-70 kW), Power HT+ (50-70 kW)***	A7733722	368,00
	Valvola di intercettazione combustibile G 1" ***Abbinabile a: Luna Duo-tec MP+ (90-150 kW), Power HT+ (90-150 kW), Power HT-A (115-135 kW)***	A7733723	396,00
	Valvola di intercettazione combustibile G 2" ***Abbinabile a: Power HT+ (200-250 kW), Power HT-A (180-650 kW) e cascate di Luna Duo-tec MP+ e Power HT+ con modelli da 50 a 150 kW***	A7733724	555,00
	Valvola di intercettazione combustibile DN65 ***Abbinabile a: tutte le cascate con collettori gas diametro DN65***	A7733725	1.006,00
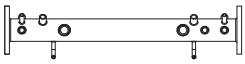	Kit collettori INAIL mandata-ritorno-gas, tappi e isolamenti per 2 caldaie 35-50-60-70 kW ***Abbinabile a: Luna Duo-tec MP+ (35-70 kW)***	A7724704	975,00
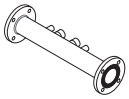	Kit collettori mandata-ritorno-gas, tappi e isolamenti per 1 caldaia 35-50-60-70 kW ***Abbinabile a: Luna Duo-tec MP+ (35-70 kW) per cascata***	A7662213	636,00
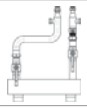	Kit idraulico con separatore caldaia singola 35 kW ***Abbinabile a: Luna Duo-tec MP+ (35 kW)***	7111633	504,00
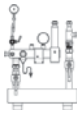	Kit idraulico con separatore caldaia singola 50-60-70 kW (il kit deve essere abbinato obbligatoriamente all'accessorio kit sicurezze INAIL per Duo-tec MP+ cod. A7722104) ***Abbinabile a: Luna Duo-tec MP+ (50-70 kW)***	A7721801	556,00
	Kit idraulico senza separatore caldaia singola 50-60-70 kW (il kit deve essere abbinato obbligatoriamente all'accessorio kit sicurezze INAIL per Duo-tec MP+ cod. A7722104) ***Abbinabile a: Luna Duo-tec MP+ (50-70 kW)***	A7722000	471,00
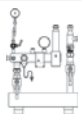	Kit idraulico con separatore caldaia singola 90-150 kW (il kit deve essere abbinato obbligatoriamente all'accessorio kit sicurezze INAIL per Duo-tec MP+ cod. A7722104) ***Abbinabile a: Luna Duo-tec MP+ (90-150 kW)***	7696021	1.090,00
	Kit idraulico senza separatore caldaia singola 90-150 kW (il kit deve essere abbinato obbligatoriamente all'accessorio kit sicurezze INAIL per Duo-tec MP+ cod. A7722104) ***Abbinabile a: Luna Duo-tec MP+ (90-150 kW)***	7696401	826,00

Accessori idraulici

		Codice	Euro Prezzo base (iva esclusa)
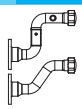	Kit collegamento idraulico separatore da 2" (8,5 m³/h) (il kit comprende: kit isolamento collettori e kit guarnizioni e dadi) ***Abbinabile a: Luna Duo-tec MP+, Power HT+ (50-110 kW)***	A7218613	863,00
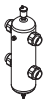	Separatore idraulico da 2" (8,5 m³/h) ***Abbinabile a: Luna Duo-tec MP+, Power HT+ (50-110 kW), Power HT-A***	LSD 79000031	560,00
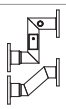	Kit collegamento idraulico separatore DN65 da 18 m³/h (il kit comprende: kit isolamento collettori e kit guarnizioni e dadi) ***Abbinabile a: Luna Duo-tec MP+, Power HT+ (50-110 kW)***	A7218614	922,00
	Separatore idraulico DN65 da 18 m³/h ***Abbinabile a: Luna Duo-tec MP+, Power HT+ (50-110 kW), Power HT-A***	LSD 79000032	1.239,00
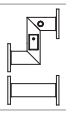	Kit collegamento idraulico separatore DN80 da 28 m³/h (il kit comprende: kit isolamento collettori e kit guarnizioni e dadi) ***Abbinabile a: Luna Duo-tec MP+, Power HT+ (50-110 kW)***	A7218615	754,00
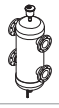	Separatore idraulico DN80 da 28 m³/h - con isolamento ***Abbinabile a: Luna Duo-tec MP+, Power HT+ (50-110 kW), Power HT-A***	LSD 79000033	1.682,00
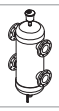	Separatore idraulico HS 56 da 56 m³/h - Attacchi flangiati Ø 100 - con isolamento ***Abbinabile a: Luna Duo-tec MP+, Power HT+ (50-110 kW), Power HT-A***	LSD 79000034	1.731,00
	Kit installazione singola INAIL con separatore idraulico (8,5 m³/h) ***Abbinabile a: Power HT+ (130-150 kW)***	A7694098	5.426,00
	Kit installazione singola INAIL con scambiatore a piastre ***Abbinabile a: Power HT+ (130-150 kW)***	7696676	5.263,00
	Kit installazione singola INAIL con separatore idraulico (30 m³/h) ***Abbinabile a: Power HT+ (200-250 kW)***	A7694103	6.765,00
	Kit installazione singola INAIL con scambiatore a piastre ***Abbinabile a: Power HT+ (200-250 kW)***	7696674	5.647,00
	Kit collegamento idraulico caldaia con collettori idraulici e gas + INAIL 130 - 150 kW ***Abbinabile a: Power HT+ (130-150 kW)***	A7696581	6.339,00
	Kit collegamento idraulico caldaia con collettori idraulici e gas 130 - 150 kW ***Abbinabile a: Power HT+ (130-150 kW)***	A7702899	5.993,00
	Separatore idraulico (30 m³/h) ***Abbinabile a: Power HT+ (130-250 kW)***	7694133	2.253,00
	Kit collegamento idraulico caldaia con collettori idraulici e gas + INAIL 200 - 250 kW ***Abbinabile a: Power HT+ (200-250 kW)***	A7696659	6.914,00
	Kit collegamento idraulico caldaia con collettori idraulici e gas 200 - 250 kW ***Abbinabile a: Power HT+ (200-250 kW)***	A7702900	6.566,00
	Kit tappi con tubi collettori a saldare per continuazione impianto ***Abbinabile a: Power HT+ (130-250 kW)***	A7696105	576,00

Accessori idraulici		Codice	Euro Prezzo base (iva esclusa)
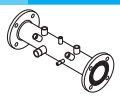	Collettore con pozzetti INAIL per caldaie Power HT-A 1.115 - 1.135 - 1.180 - 1.230 *Abbinabile a: Power HT-A (115-230 kW)*	7218874	278,00
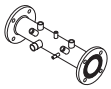	Collettore con pozzetti INAIL per caldaie Power HT-A 1.280 - 1.320 *Abbinabile a: Power HT-A (280-320 kW)*	7218875	270,00
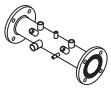	Collettore con pozzetti INAIL per caldaie Power HT-A 1.430 - 1.500 *Abbinabile a: Power HT-A (430-500 kW)*	7218876	298,00
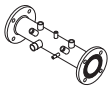	Collettore con pozzetti INAIL per caldaie Power HT-A 1.650 *Abbinabile a: Power HT-A (650 kW)*	7218877	288,00
	Collettori per cascata di 2 caldaie Power HT-A 1.115 - 1.135 - 1.180 - 1.230 - pompe non incluse *Abbinabile a: Power HT-A (115-230 kW)*	LX0 00082517	3.021,00
	Collettori per cascata di 2 caldaie Power HT-A 1.280 - 1.320 - pompe non incluse *Abbinabile a: Power HT-A (280-320 kW)*	LX0 00082518	2.984,00
	Collettori per cascata di 2 caldaie Power HT-A 1.430 - 1.500 - pompe non incluse *Abbinabile a: Power HT-A (430-500 kW)*	LX0 00083069	4.908,00
	Collettori per cascata di 2 caldaie Power HT-A 1.650 - pompe non incluse *Abbinabile a: Power HT-A (650 kW)*	LX0 00083070	4.415,00
	Scambiatore saldobrasato SPS250 da 30 piastre (1) *Abbinabile a: tutte le caldaie a condensazione di alta potenza*	A7215320	661,00
	Scambiatore saldobrasato SPS250 da 40 piastre (1) *Abbinabile a: tutte le caldaie a condensazione di alta potenza*	A7215321	802,00
	Scambiatore saldobrasato SPS250 da 50 piastre (1) *Abbinabile a: tutte le caldaie a condensazione di alta potenza*	A7215322	954,00
	Scambiatore ispezionabile SPI3 da 13 piastre (1) *Abbinabile a: tutte le caldaie a condensazione di alta potenza*	A7215323	1.861,00
	Scambiatore ispezionabile SPI3 da 21 piastre (1) *Abbinabile a: tutte le caldaie a condensazione di alta potenza*	A7215324	2.372,00
	Scambiatore ispezionabile SPI3 da 27 piastre (1) *Abbinabile a: tutte le caldaie a condensazione di alta potenza*	7111961	2.783,00
	Scambiatore ispezionabile SPI3 da 33 piastre (1) *Abbinabile a: tutte le caldaie a condensazione di alta potenza*	7111962	3.048,00
	Scambiatore ispezionabile SPI3 da 41 piastre (1) *Abbinabile a: tutte le caldaie a condensazione di alta potenza*	7111964	3.489,00
	Scambiatore ispezionabile SPI3 da 45 piastre (1) *Abbinabile a: tutte le caldaie a condensazione di alta potenza*	A7215325	3.710,00
	Scambiatore ispezionabile SPI3 da 57 piastre (1) *Abbinabile a: tutte le caldaie a condensazione di alta potenza*	A7215326	4.350,00
	Scambiatore ispezionabile SPI3 da 67 piastre (1) *Abbinabile a: tutte le caldaie a condensazione di alta potenza*	A7215327	4.851,00

(1) Prima dell'installazione è obbligatorio dimensionare e scegliere il modello corretto dello scambiatore di calore in accordo al progetto dell'impianto, alle specifiche, alle istruzioni ed ai requisiti operativi. Solamente personale qualificato ed autorizzato può eseguire il dimensionamento e la scelta dello scambiatore di calore secondo la legislazione e le normative vigenti.

Accessori idraulici - neutralizzatori di condensa

		Codice	Euro Prezzo base (iva esclusa)
	Neutralizzatore di condensa per caldaie murali con potenze fino a 116 kW - prima carica già inclusa (montaggio in verticale sotto la caldaia) ***Abbinabile a: Luna Duo-tec MP+ (35-115 kW)***	KHG 71412561	220,00
	Neutralizzatore di condensa per potenze fino a 350 kW - prima carica già inclusa (installazione a basamento) ***Abbinabile a: Luna Duo-tec MP+ (35-150 kW), Power HT+ (50-250 kW), Power HT-A (115-320 kW)***	KHG 71412571	389,00
	Ricarica per neutralizzatore di condensa per potenze fino a 350 kW ***Abbinabile a: neutralizzatore di condensa per potenze fino a 350 kW (cod. KHG 71412571)***	KHG 71413541	43,00
	Neutralizzatore di condensa con air pump specifico per Power HT-A da 430 a 650 kW - prima carica già inclusa (installazione a basamento) ***Abbinabile a: Power HT-A (430-650 kW)***	LXO 00082302	1.213,00
	Confezione granulato per ricarica neutralizzatore di condensa con air pump ***Abbinabile a: neutralizzatore di condensa con air pump (cod. LXO 00082302)***	LXO 00057868	105,00
	Neutralizzatore di condensa a cassetta per potenze fino a 300 kW - prima carica già inclusa (installazione a basamento) Questo neutralizzatore e stato concepito per impianti dotati di pozzetto di scarico condensa della centrale termica posto più in basso dello scarico condensa della caldaia. Questa unità di neutralizzazione non necessita di collegamenti elettrici. La condensa acida viene fatta fluire attraverso il materiale di neutralizzazione granulare ***Abbinabile a: Luna Duo-tec MP+ (35-150 kW), Power HT+ (50-250 kW), Power HT-A (115-280 kW), Power HWC (115-250 kW)***	A7709193	656,00
	Neutralizzatore di condensa a cassetta con pompa a controllo di livello - prima carica già inclusa (installazione a basamento) Questo neutralizzatore e stato concepito per impianti dotati di pozzetto di scarico condensa della centrale termica posto più in alto dello scarico condensa della caldaia. Questa unità di neutralizzazione necessita di collegamenti elettrici. La condensa acida viene fatta fluire attraverso il materiale di neutralizzazione granulare; alla fine di tale passaggio il condensato raggiunge una pompa di controllo di livello, che la spinge attraverso la condotta di scarico. ***Abbinabile a: centrali termiche da 500 a 1500 kW di potenza***	A7709194	1.461,00
	Ricarica neutralizzatore di condensa (per modelli a cassetta) ***Abbinabile a: modelli a cassetta (cod. A7709193 e A7709194)***	A7709195	84,00

Guida alla scelta del neutralizzatore

Potenza installata	fino a: 50 kW	100 kW	200 kW	300 kW	350 kW	500 kW	650 kW	1000 kW	1500 kW
Neutralizzatore di condensa per caldaie murali con potenze fino a 116 kW - montaggio in verticale sotto la caldaia	●	●							
Neutralizzatore di condensa per potenze fino a 350 kW - installazione a basamento	●	●	●	●	●				
Neutralizzatore di condensa con air pump specifico per Power HT-A da 430 a 650 kW - installazione a basamento						●	●		
Neutralizzatore di condensa a cassetta per potenze fino a 300 kW - installazione a basamento	●	●	●	●					
Neutralizzatore di condensa a cassetta con pompa a controllo di livello - installazione a basamento Consigliato per centrali termiche da 500 a 1500 kW di potenza						●	●	●	●

Accessori per la termoregolazione

		Codice	Euro Prezzo base (iva esclusa)
	Motore valvola miscelatrice ***Abbinabile a: Luna Duo-tec MP+, Power HT+***	KHG 71407851	175,00
	Valvola miscelatrice G1” ***Abbinabile a: Luna Duo-tec MP+, Power HT+***	KHG 71407831	87,00
	Valvola miscelatrice G1/2” ***Abbinabile a: Luna Duo-tec MP+, Power HT+***	KHG 71407861	69,00
	Valvola miscelatrice G3/4” ***Abbinabile a: Luna Duo-tec MP+, Power HT+***	KHG 71407871	75,00
	Sonda a contatto mandata/ritorno THINK ***Abbinabile a: Luna Duo-tec MP+, Power HT-A, Power HT+***	KHG 71407891	43,00
	Sonda acqua calda sanitaria per bollitore (il kit e composto da 1 sonda) ***Abbinabile a: Luna Duo-tec MP+, Power HT+, Power HT-A***	KHG 71407681	15,00
	Kit sonda esterna ***Abbinabile a: Luna Duo-tec MP+, Power HT+, Power HT-A***	7104873	38,00
	Kit sonda esterna wireless THINK (compresa antenna trasmissione dati) *(versione wireless da ordinare unitamente all’interfaccia a 5 led wireless con supporto (cod. 7102441) con pannello di controllo caldaia installato a parete o unitamente all’interfaccia a 5 led wireless muro THINK (cod. 7102343) con pannello di controllo in caldaia* ***Abbinabile a: Power HT+***	7103027	165,00
	Interfaccia a 5 led wireless con supporto THINK (compreso supporto da muro wireless per pannello comandi - 3 batterie AAA) ***Abbinabile a: Power HT+***	7102441	160,00
	Interfaccia a 5 led wireless muro THINK (installabile a parete, in alternativa del kit interfaccia a 5 led wireless - cod. 7102441) ***Abbinabile a: Power HT+***	7102343	160,00
	Modulo esterno configurabile THINK (compresa sonda di contatto mandata/ritorno Montaggio a parete) (fornire un massimo di 3 moduli per la gestione di 3 zone miscelate distinte. Per installazione singola di caldaia Luna Duo-tec MP+ ordinare n°1 controllo THINK - cod. 7102442- per la parametrizzazione) ***Abbinabile a: Luna Duo-tec MP+, Power HT+***	7105037	387,00
	Modulo interno configurabile THINK (compresa sonda di contatto mandata/ritorno) (Per gestione zone miscelate fino ad un massimo di due moduli all’interno della caldaia) ***Abbinabile a: Power HT+***	A7213872	294,00
	Kit interfaccia caldaie in cascata THINK ***Abbinabile a: Luna Duo-tec MP+, Power HT-A, Power HT+***	7104408	101,00
	Kit regolatore climatico per zone miscelate THINK (per più di 3 zone) (compresa n°1 sonda mandata) (per installazioni caldaie singole sarà necessario abbinarlo a n°1 interfaccia caldaie in cascata THINK - cod. 7104408 - e a n°1 controllo remoto THINK - cod. 7102442 - per parametrizzazione) ***Abbinabile a: Luna Duo-tec MP+, Power HT+***	7105199	526,00

Accessori per la termoregolazione

			Codice		Euro Prezzo base (iva esclusa)
	Sonda per collettore solare ***Abbinabile a: tutte le caldaie a condensazione di alta potenza (eccetto Power HWC)***		LNC 71000004		21,00
	Controllo remoto THINK (compreso supporto da muro) ***Abbinabile a: Luna Duo-tec MP+, Power HT+***	think intelligence within	7102442		290,00
	Controllo remoto wireless THINK (compreso supporto da muro) ***Abbinabile a: Luna Duo-tec MP+, Power HT+***	think intelligence within	7102443		338,00
	Sonda bollitori L = 6m ***Abbinabile a: Power HT-A***		LSX 71000002		42,00
	Modulo espansione per zona miscelata (n°1 sonda a contatto inclusa) (fino ad un massimo di tre moduli all'interno della caldaia) ***Abbinabile a: Power HT-A***		LSX 71000003		322,00
	Interfaccia Modbus Questo accessorio è utilizzato per collegare i generatori di calore con la scheda elettronica di caldaia così da poter essere controllati da sistemi di automazione dell'edificio al fine di scambiare dati di processo, parametri e valori operativi ***Abbinabile a: Power HT-A***		A7716583		180,00
	Kit interfaccia BMS Questo accessorio è utilizzato per collegare i generatori singoli o in cascata a sistemi di Building Management basati su protocollo BACnet. BACnet è un protocollo di comunicazione per la Building Automation nato per mettere in comunicazione dispositivi appartenenti a impianti diversi (riscaldamento/raffrescamento, accessi, illuminazione, serrande ecc.) L'accessorio consente quindi di integrare i sistemi di riscaldamento di Baxi a sistemi di automazione di edificio più complessi per una più efficace interoperabilità ***Abbinabile a: Luna Duo-tec MP+, Power HT+, Power HT-A***		A7721218	**NEW**	2.400,00

Scarico / aspirazione coassiale

		Codice	Euro Prezzo base (iva esclusa)
	Tubi coassiali con terminale Ø 80/125 L tot. = 1040 mm (comprende rosone per esterno) *Abbinabile a: Luna Duo-tec MP+ (35-70 kW), Power HT+ (50-70 kW)*	KHG 71408891	83,00
	Prolunga tubi coassiali Ø 80/125 L=1000 mm *Abbinabile a: Luna Duo-tec MP+ (35-70 kW), Power HT+ (50-70 kW)*	KHG 71408851	75,00
	Prolunga tubi coassiali Ø 80/125 L=500 mm *Abbinabile a: Luna Duo-tec MP+ (35-70 kW), Power HT+ (50-70 kW)*	KHG 71408861	47,00
	Curva coassiale 90° Ø 80/125 *Abbinabile a: Luna Duo-tec MP+ (35-70 kW), Power HT+ (50-70 kW)*	KHG 71408871	48,00
	Curva coassiale 45° Ø 80/125 *Abbinabile a: Luna Duo-tec MP+ (35-70 kW), Power HT+ (50-70 kW)*	KHG 71408881	48,00
	Terminale camino verticale coassiale Ø 80/125 per scarico a tetto L tot. = 1150 mm *Abbinabile a: Luna Duo-tec MP+ (35-70 kW), Power HT+ (50-70 kW)*	KHG 71409351	95,00
	Tegola tetti piani Ø 125 *Abbinabile a: Luna Duo-tec MP+ (35-70 kW), Power HT+ (50-70 kW)*	KHG 71409361	46,00
	Tegola tetti inclinati Ø 125 *Abbinabile a: Luna Duo-tec MP+ (35-70 kW), Power HT+ (50-70 kW)*	KHG 71409371	59,00
	Prolunga tubi coassiali Ø 110/160 L=1000 mm in polipropilene *Abbinabile a: Luna Duo-tec MP+ (90-150 kW), Power HT+ (90-150 kW)*	KUG 71413381	121,00
	Prolunga tubi coassiali Ø 110/160 L=500 mm in polipropilene *Abbinabile a: Luna Duo-tec MP+ (90-150 kW), Power HT+ (90-150 kW)*	KUG 71413371	84,00
	Curva coassiale 90° Ø 110/160 in polipropilene *Abbinabile a: Luna Duo-tec MP+ (90-150 kW), Power HT+ (90-150 kW)*	KUG 71413361	106,00
	Curva coassiale 45° Ø 110/160 in polipropilene *Abbinabile a: Luna Duo-tec MP+ (90-150 kW), Power HT+ (90-150 kW)*	KUG 71413351	94,00
	Terminale camino verticale coassiale Ø 110/160 in polipropilene L tot. = 1150 mm *Abbinabile a: Luna Duo-tec MP+ (90-150 kW), Power HT+ (90-150 kW)*	KUG 71413341	363,00
	Terminale camino orizzontale coassiale Ø 110/160 in polipropilene L tot. = 1000 mm *Abbinabile a: Luna Duo-tec MP+ (90-150 kW), Power HT+ (90-150 kW)*	KUG 71413331	385,00
	Tegola tetti piani Ø 160 *Abbinabile a: Luna Duo-tec MP+ (90-150 kW), Power HT-A (115-180 kW), Power HT+ (90-150 kW)*	KHG 71410481	57,00
	Tegola tetti inclinati Ø 160 *Abbinabile a: Luna Duo-tec MP+ (90-150 kW), Power HT-A (115-180 kW), Power HT+ (90-150 kW)*	KHG 71410491	62,00

Scarico / aspirazione separati

		Codice	Euro Prezzo base (iva esclusa)
	Tubo Ø 80 L=1000 mm in polipropilene *Abbinabile a: Luna Duo-tec MP+ (35-70 kW), Power HT+ (50-70 kW)*	KHG 71405941	47,00
	Tubo Ø 80 L=500 mm in polipropilene *Abbinabile a: Luna Duo-tec MP+ (35-70 kW), Power HT+ (50-70 kW)*	KHG 71405991	30,00
	Tubo Ø 80 L=250 mm in polipropilene *Abbinabile a: Luna Duo-tec MP+ (35-70 kW), Power HT+ (50-70 kW)*	7107183	20,00
	Curva 90° Ø 80 in polipropilene *Abbinabile a: Luna Duo-tec MP+ (35-70 kW), Power HT+ (50-70 kW)*	KHG 71405921	44,00
	Curva 45° Ø 80 in polipropilene *Abbinabile a: Luna Duo-tec MP+ (35-70 kW), Power HT+ (50-70 kW)*	KHG 71405931	38,00
	Kit centraggio tubo Ø 80 (conf. da 5 pz.) *Abbinabile a: Luna Duo-tec MP+ (35-70 kW), Power HT+ (50-70 kW)*	KHG 71403741	146,00
	Fascetta serraggio innesti Ø 80 *Abbinabile a: Luna Duo-tec MP+ (35-70 kW), Power HT+ (50-70 kW)*	KHG 71410611	50,00
	Staffa sostegno tubo Ø 80 (conf. da 5 pz.) *Abbinabile a: Luna Duo-tec MP+ (35-70 kW), Power HT+ (50-70 kW)*	KHG 71403731	13,00
	Rosone Ø 80 per interno *Abbinabile a: Luna Duo-tec MP+ (35-70 kW), Power HT+ (50-70 kW)*	KHG 71401851	13,00
	Rosone Ø 80 per esterno *Abbinabile a: Luna Duo-tec MP+ (35-70 kW), Power HT+ (50-70 kW)*	KHG 71401841	13,00
	Terminale camino verticale coassiale Ø 80/125 per scarico a tetto L tot. = 1150 mm (il kit deve essere abbinato all'accessorio KHG 71409381 fornito a parte) *Abbinabile a: Luna Duo-tec MP+ (35-70 kW)*	KHG 71409351	95,00
	Kit adattatore da sdoppiato Ø 80/80 a coassiale Ø 80/125 *Abbinabile a: Luna Duo-tec MP+ (35-70 kW)*	KHG 71409381	31,00
	Kit terminale Ø 80 L tot. = 585 mm *Abbinabile a: Luna Duo-tec MP+ (35-70 kW), Power HT+ (50-70 kW)*	LSD 79000015	67,00
	Terminale scarichi separati Ø 80 *Abbinabile a: Luna Duo-tec MP+ (35-70 kW), Power HT+ (50-70 kW)*	KHG 71401041	25,00

Scarico / aspirazione separati

		Codice	Euro Prezzo base (iva esclusa)
	Kit scarichi separati Ø 80/80 in polipropilene *Abbinabile a: Luna Duo-tec MP+ (35-70 kW), Power HT+ (50-70 kW)*	KHG 71408901	35,00
	Kit scarichi separati Ø 110/110 in polipropilene *Abbinabile a: Luna Duo-tec MP+ (90-150 kW), Power HT+ (90-150 kW)*	7106314	162,00
	Tubo Ø 110 L=1000 mm in polipropilene *Abbinabile a: Luna Duo-tec MP+ (90-150 kW), Power HT+ (90-150 kW)*	KUG 71413321	43,00
	Tubo Ø 110 L=500 mm in polipropilene *Abbinabile a: Luna Duo-tec MP+ (90-150 kW), Power HT+ (90-150 kW)*	KUG 71413311	36,00
	Tubo Ø 110 L=250 mm in polipropilene *Abbinabile a: Luna Duo-tec MP+ (90-150 kW), Power HT+ (90-150 kW)*	7107185	18,00
	Curva 90° Ø 110 in polipropilene *Abbinabile a: Luna Duo-tec MP+ (90-150 kW), Power HT+ (90-150 kW)*	KUG 71413301	28,00
	Curva 45° Ø 110 in polipropilene *Abbinabile a: Luna Duo-tec MP+ (90-150 kW), Power HT+ (90-150 kW)*	KUG 71413291	25,00
	Terminale camino verticale Ø 110 in polipropilene L tot. = 770 mm *Abbinabile a: Luna Duo-tec MP+ (90-150 kW), Power HT+ (90-150 kW)*	KUG 71413281	135,00
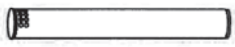	Terminale camino orizzontale Ø 110 in polipropilene L tot. = 770 mm *Abbinabile a: Luna Duo-tec MP+ (90-150 kW), Power HT+ (90-150 kW)*	KUG 71413271	148,00
	Kit adattatore scarico fumi Ø 150/160 *Abbinabile a: Power HT+ (200-250 kW)*	A7734500	28,00

Scarico / aspirazione separati

		Codice	Euro Prezzo base (iva esclusa)
	Tubo Ø 200 L=500 mm *Abbinabile a: Power HT-A (230-320 kW)* *Accessorio disponibile fino ad esaurimento*	LXO 00097191	138,00
	Tubo Ø 200 L=1000 mm *Abbinabile a: Power HT-A (230-320 kW)* *Accessorio disponibile fino ad esaurimento*	LXO 00097192	218,00
	Tubo Ø 200 L=2000 mm *Abbinabile a: Power HT-A (230-320 kW)* *Accessorio disponibile fino ad esaurimento*	LXO 00097193	305,00
	Curva 87½ Ø 200 *Abbinabile a: Power HT-A (230-320 kW)* *Accessorio disponibile fino ad esaurimento*	LXO 00068872	267,00
	Curva 45½ Ø 200 *Abbinabile a: Power HT-A (230-320 kW)* *Accessorio disponibile fino ad esaurimento*	LXO 00097195	201,00
	Curva 87° Ø 200 con ispezione *Abbinabile a: Power HT-A (230-320 kW)* *Accessorio disponibile fino ad esaurimento*	LXO 00097190	366,00
	Tratto rettilineo con ispezione *Abbinabile a: Power HT-A (230-320 kW)* *Accessorio disponibile fino ad esaurimento*	LXO 00097189	238,00

Scarico fumi per installazione in cascata

		Codice	Euro Prezzo base (iva esclusa)
	Kit scarico fumi per due caldaie Ø 125/110 in polipropilene *Abbinabile a: Luna Duo-tec MP+ (35-70 kW), Power HT+ (50-70 kW)*	7107168	596,00
	Kit scarico fumi per due caldaie Ø 160 in polipropilene *Abbinabile a: Luna Duo-tec MP+ (70-110 kW), Power HT+ (50-150 kW)*	7107152	855,00
	Kit scarico fumi per due caldaie Ø 200 in polipropilene *Abbinabile a: Luna Duo-tec MP+ (90-110 kW), Power HT+ (50-150 kW)*	7107156	1.077,00
	Kit scarico fumi terza caldaia Ø 125 in polipropilene *Abbinabile a: Luna Duo-tec MP+ (35-70 kW), Power HT+ (50-70 kW)*	7107177	185,00
	Kit scarico fumi terza caldaia Ø 160 in polipropilene *Abbinabile a: Luna Duo-tec MP+ (70-110 kW), Power HT+ (50-150 kW)*	7107163	354,00
	Kit scarico fumi terza caldaia Ø 200 in polipropilene *Abbinabile a: Luna Duo-tec MP+ (90-110 kW), Power HT+ (50-150 kW)*	7107164	403,00

Scarico fumi per installazione in cascata

		Codice		Euro Prezzo base (iva esclusa)
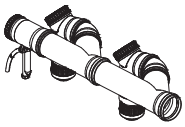	Kit scarico fumi Ø 160 con serranda fumi per 2 caldaie Luna Duo-tec MP+ 1.115-1.130-1.150 *Abbinabile a: Luna Duo-tec MP+ (115-150 kW)*	A7716634		1.185,00
	Kit scarico fumi Ø 250 con serranda fumi per terza caldaia Luna Duo-tec MP+ 1.115-1.130-1.150 *Abbinabile a: Luna Duo-tec MP+ (115-150 kW)*	A7716635		1.236,00
	Kit scarico fumi Ø 250 per quarta caldaia con serranda fumi Luna Duo-tec MP+ 1.115 - 1.130 - 1.150 *Abbinabile a: Luna Duo-tec MP+ (115-150 kW)*	A7716636		824,00
	Curva 90° Ø 125 *Abbinabile a: Luna Duo-tec MP+ (35-70 kW), Power HT+ (50-70 kW)*	KHG 71409441		35,00
	Curva 45° Ø 125 (conf. da 2 pezzi) *Abbinabile a: Luna Duo-tec MP+ (35-70 kW), Power HT+ (50-70 kW)*	KHG 71409451		58,00
	Curva 90° Ø 160 in polipropilene *Abbinabile a: Luna Duo-tec MP+, Power HT+ (50-150 kW), Power HT-A (115-180 kW)*	KHW 71409781		83,00
	Curva 90° Ø 200 in polipropilene *Abbinabile a: Luna Duo-tec MP+, Power HT+ (50-150 kW), Power HT-A (230-320 kW)*	KHW 71409821		284,00
	Tubo Ø 125 L=1000 mm in polipropilene *Abbinabile a: Luna Duo-tec MP+ (35-70 kW), Power HT+ (50-70 kW)*	KHG 71409461		48,00
	Tubo Ø 160 L=1000 mm in polipropilene *Abbinabile a: Luna Duo-tec MP+, Power HT-A (115-180 kW), Power HT+ (50-150 kW)*	KHW 71409771		133,00
	Tubo Ø 200 L=1000 mm in polipropilene *Abbinabile a: Luna Duo-tec MP+ (90-110 kW), Power HT+ (50-150 kW)*	KHW 71409811		226,00
	Raccordo fumi con serranda Ø 110/80 (da installare obbligatoriamente per sistemi in cascata) *Abbinabile a: Luna Duo-tec MP+ (35-70 kW), Power HT+ (50-70 kW)*	7106820		105,00
	Raccordo fumi con serranda Ø 110/110 (da installare obbligatoriamente per sistemi in cascata) *Abbinabile a: Luna Duo-tec MP+ (90-110 kW), Power HT+ (90-110 kW)*	7106821	NEW	208,00
	Raccordo fumi con serranda Ø 110/110 (da installare obbligatoriamente per sistemi in cascata) *Abbinabile a Luna Duo-tec MP+ (115-150 kW), Power HT+ (130-150 kW)*	7700811		219,00

Scarico fumi per installazione in cascata

		Codice	Euro Prezzo base (iva esclusa)
	Collettore per 2 caldaie in cascata 250 mm *Abbinabile a: Power HT-A (230-320 kW)*	LXO 00069144	1.563,00
	Collettore per 2 caldaie in cascata 250 mm *Abbinabile a: Power HT-A (115-180 kW)*	LXO 00069143	1.563,00
	Collettore per 2 caldaie in cascata *Abbinabile a: Power HT-A (430-650 kW)*	LXO 00083111	2.078,00

Scarico intubato flessibile

		Codice		Euro Prezzo base (iva esclusa)
	Kit tubo flessibile Ø 80 L= 1,5 m *Abbinabile a: Luna Duo-tec MP+ (35-70 kW), Power HT+ (50-70 kW)*	KHG 71410571		64,00
	Kit tubo flessibile Ø 80 L= 20 m *Abbinabile a: Luna Duo-tec MP+ (35-70 kW), Power HT+ (50-70 kW)*	7696883		811,00
	Giunto per flessibile Ø 80 *Abbinabile a: Luna Duo-tec MP+ (35-70 kW), Power HT+ (50-70 kW)*	A7725066	NEW	45,00
	Kit raccordo a T con mensola di supporto e raccordo scarico condensa *Abbinabile a: Luna Duo-tec MP+ (35-70 kW), Power HT+ (50-70 kW)*	KHG 71410591		118,00
	Kit curva 90° Ø 80 con mensola di supporto *Abbinabile a: Luna Duo-tec MP+ (35-70 kW), Power HT+ (50-70 kW)*	KHG 71410601		80,00
	Kit centratore flessibile Ø 80 (conf. da 3 pz.) *Abbinabile a: Luna Duo-tec MP+ (35-70 kW), Power HT+ (50-70 kW)*	KHG 71410621		18,00
	Kit guarnizioni a triplo labbro Ø 80 (conf. da 5 pz.) *Abbinabile a: Luna Duo-tec MP+ (35-70 kW), Power HT+ (50-70 kW)*	KHG 71411121		19,00

Altri accessori

		Codice	Euro Prezzo base (iva esclusa)
	Telaio di sostegno per montaggio in centrale termica (singolo o cascata) *Abbinabile a: Luna Duo-Tec MP+* ***vedi approfondimento a pagg. 60-61***	A7656916	390,00
	Convertitore di segnale 230V / 0-10 V KPM *Abbinabile a: Power HT-A (115-650 kW)*	LXO 00061010	268,00
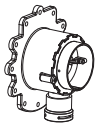	Kit di trasformazione GPL *Abbinabile a: Luna Duo-tec MP+ (35-50 kW), Power HT+ (50 kW)*	7107186	75,00
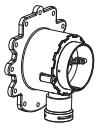	Kit di trasformazione GPL *Abbinabile a: Luna Duo-tec MP+ (60 kW)*	7107187	75,00
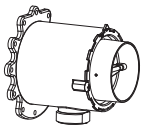	Kit di trasformazione GPL *Abbinabile a: Luna Duo-tec MP+ (70 kW), Power HT+ (70 kW)*	7107188	116,00
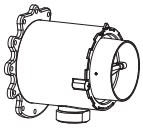	Kit di trasformazione GPL *Abbinabile a: Luna Duo-tec MP+ (90 kW), Power HT+ (90 kW)*	7107189	116,00
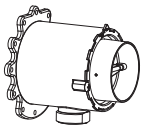	Kit di trasformazione GPL *Abbinabile a: Luna Duo-tec MP+ (110 kW), Power HT+ (110 kW)*	7107190	116,00
	Kit ugello di trasformazione GPL *Abbinabile a: Luna Duo-tec MP+ (115-150 kW), Power HT+ (130-150 kW)*	A7713043	15,00

Caldaie a condensazione

Le gamme di caldaie a condensazione Luna Style e Duo-tec E si contraddistinguono per altissima modulazione, sistema GAC e remotabilità.



Altissima modulazione

L'ampio campo di modulazione fino a 1:10 permette una riduzione delle accensioni/spegnimenti della caldaia determinando un **miglioramento dell'efficienza** e di conseguenza un **notevole risparmio**.



Sistema GAC

Il sistema GAC (Gas Adaptive Control) misura continuamente il segnale di fiamma durante il funzionamento della caldaia e aggiusta la portata di gas in modo da mantenere costante la qualità della combustione.
I vantaggi che ne derivano sono: **riduzione dei tempi di installazione / non ci sono regolazioni manuali da fare / riduzione dei consumi di gas e minore impatto ambientale.**



Gestione del comfort da remoto

Le gamme di caldaie a condensazione Luna Style e Duo-tec E dispongono di **modelli dotati DI SERIE del cronotermostato modulante con WI-FI integrato Baxi Mago** che consente la **gestione della caldaia da remoto.** Direttamente da una App, è possibile infatti controllare la temperatura domestica, gestire la programmazione, visualizzare il grafico dei consumi, leggere eventuali messaggi di errore, impostare la modalità vacanza, ecc.



Programma Baxi Più: 10 anni di garanzia

Baxi Più è il programma che offre fino a 10 anni di garanzia sulla nuova caldaia murale a condensazione, senza costi iniziali di adesione e senza nessuna spesa imprevista.

Tutte le caldaie sono provviste della funzione antigelo e del grado di protezione IPX5D.

Tabella introduttiva 128
Programma Baxi Più: 10 anni di garanzia 132
Baxi Mago 133
NEW **Kit pannello di controllo WI-FI per caldaie da esterno** 136

Murali

Solo riscaldamento e produzione istantanea ACS

NEW • Luna Style Mago (Ideale per integrazione in sistema) con Baxi Mago DI SERIE 137
NEW • Luna Style (Ideale per integrazione in sistema) 137
• Luna Platinum+ Mago (Ideale per integrazione in sistema) con Baxi Mago DI SERIE - ad esaurimento 141
• Luna Platinum+ (Ideale per integrazione in sistema) - ad esaurimento 141
• Luna Alux (Ideale per la sost. in vecchi impianti con rad. in ghisa / acc. lamellare) 144
• Luna Duo-tec E Mago (Nuovo design e ideale sia per nuove costruz. che per la sostituzione) con Baxi Mago DI SERIE 146
• Luna Duo-tec E (Nuovo design e ideale sia per nuove costruzioni che per la sostituzione) 146
• EVOlution PRIME Mago (Ideale per la sostituzione di caldaie convenzionali) con Baxi Mago DI SERIE 150
• EVOlution PRIME (Ideale per la sostituzione di caldaie convenzionali) 150
• Avant Blue (Ideale per la sostituzione in impianti ad alta temperatura) 154
• Duo-tec Compact E Mago (Nuovo design e ideale sia per nuove costruz. che per la sostit.) con Baxi Mago DI SERIE 156
• Duo-tec Compact E (Nuovo design e ideale sia per nuove costruzioni che per la sostituzione) 156

Accumulo

• Nuvola Platinum+ Mago (Con accumulo per integrazione in sistema) con Baxi Mago DI SERIE 158
• Nuvola Platinum+ (Con accumulo per integrazione in sistema) 158
• Nuvola Duo-tec+ (Con accumulo ideale per la sostituzione) 160

Da esterno

NEW • Luna IN Plus 162
NEW • Luna Air 166

Da esterno per integrazione solare

• Duo-tec IN Solar 170

A terra

Accumulo per integrazione solare

• Luna3 Solar+ 174
• Power 32 178

A gasolio

• Power HT OIL 183

Accessori

Kit impianto misto/multizona

• THINK+ 186
• UNIVERSALE+ 188

Integrazione solare

• Kit valvola solare 190

Bollitori per ACS abbinabili a caldaie murali (mod. solo risc.)

• UB 120/160 SC 192
• Combi 80 L+ 193

Scarico fumi 194
Kit di sostituzione 198
Dime di montaggio 198
Idraulici ideali in caso di sostituzione caldaia - Nuova sezione 199
Idraulici 202
Termoregolazione 204
Installazione all'esterno 206
Altri accessori 207

BAXI

Caldaie a condensazione - Murali

	Modello	Classe energetica in risc.	Classe energetica in san. e profilo di carico	Connettività con Baxi Mago	Modulaz.	Efficienza energetica stag. risc. ambiente η_s	Efficienza energetica di risc. dell'acqua η_{wh}	Programma di estensione garanzia ■	Incentivi statali ** Bonus Casa	Incentivi statali ** Ecobonus
Luna Style vedi pag. 137										
	NEW 35 Mago	A	A XXL	DI SERIE R-BUS	1:10	94%	87%	10	50%	65%
	NEW 24 Mago	A	A XL	DI SERIE R-BUS	1:10	94%	89%	10	50%	65%
	NEW 35	A	A XXL	OPTIONAL R-BUS	1:10	94%	87%	10	50%	50% 65%*
	NEW 24	A	A XL	OPTIONAL R-BUS	1:10	94%	89%	10	50%	50% 65%*
	NEW 1.35	A	-	OPTIONAL R-BUS	1:10	94%	-	10	50%	50% 65%*
	NEW 1.24	A	-	OPTIONAL R-BUS	1:10	94%	-	10	50%	50% 65%*
	NEW 1.12	A	-	OPTIONAL R-BUS	1:6	94%	-	10	50%	50% 65%*
Luna Alux vedi pag. 144										
	33 GA	A	A XXL	OPTIONAL▲▲ OPENTHERM ON/OFF	1:7	93%	86%	10	50%	50% 65%*
	24 GA	A	A XL	OPTIONAL▲▲ OPENTHERM ON/OFF	1:7	92%	83%	10	50%	50% 65%*
Luna Duo-tec E vedi pag. 146										
	33 Mago	A	A XXL	DI SERIE OPENTHERM ON/OFF	1:7	93%	87%	10	50%	65%
	24 Mago	A	A XL	DI SERIE OPENTHERM ON/OFF	1:7	93%	88%	10	50%	65%
	33	A	A XXL	OPTIONAL OPENTHERM ON/OFF	1:7	93%	87%	10	50%	50% 65%*
	28	A	A XL	OPTIONAL OPENTHERM ON/OFF	1:7	93%	86%	10	50%	50% 65%*
	24	A	A XL	OPTIONAL OPENTHERM ON/OFF	1:7	93%	88%	10	50%	50% 65%*
	1.28	A	-	OPTIONAL OPENTHERM ON/OFF	1:7	93%	-	10	50%	50% 65%*
	1.24	A	-	OPTIONAL OPENTHERM ON/OFF	1:7	93%	-	10	50%	50% 65%*
	1.12	A	-	OPTIONAL OPENTHERM ON/OFF	1:6	93%	-	10	50%	50% 65%*

Caldaie a condensazione - Murali

	Modello	Classe energetica in risc.	Classe energetica in san. e profilo di carico	Connettività con Baxi Mago	Modulaz.	Efficienza energetica stag. risc. ambiente η_s	Efficienza energetica di risc. dell'acqua η_{wh}	Programma di estensione garanzia ■	Incentivi statali **	
									Bonus Casa	Ecobonus
EVOlution PRIME vedi pag. 150										
	**26 Mago**	A	A XL	DI SERIE R-BUS	1:5	93%	85%	10	50%	65%
	30	A	A XL	OPTIONAL R-BUS	1:5	93%	87%	10	50%	50% 65%*
	26	A	A XL	OPTIONAL R-BUS	1:5	93%	85%	10	50%	50% 65%*
Avant Blue vedi pag. 154										
	**24 Fi**	B	A XL	OPTIONAL▲▲ OPENTHERM ON/OFF	1:3	87%	81%	10	50%	-
Duo-tec Compact E vedi pag. 156										
	**24 Mago**	A	A XL	DI SERIE OPENTHERM ON/OFF	1:7	93%	88%	10	50%	65%
	28	A	A XL	OPTIONAL OPENTHERM ON/OFF	1:7	93%	86%	10	50%	50% 65%*
	24	A	A XL	OPTIONAL OPENTHERM ON/OFF	1:7	93%	88%	10	50%	50% 65%*
Nuvola Platinum+ vedi pag. 158										
	**33 GA Mago**	A	A XL	DI SERIE BSB	1:10	93%	81%	10	50%	65%
	33 GA	A	A XL	OPTIONAL▲ BSB	1:10	93%	81%	10	50%	65%
	24 GA	A	A XL	OPTIONAL▲ BSB	1:10	93%	81%	10	50%	65%
Nuvola Duo-tec+ vedi pag. 160										
	**33 GA VES**	A	A XL	OPTIONAL▲ OPENTHERM ON/OFF	1:7	93%	81%	10	50%	50% 65%*
	24 GA	A	A XL	OPTIONAL▲ OPENTHERM ON/OFF	1:7	93%	81%	10	50%	50% 65%*

▲ disponibile solo su modelli in produzione da gennaio 2018 o comunque con matricola superiore a 180000000. Verifica sul sito baxi.it la corretta compatibilità
▲▲ solo con Baxi Mago + GTW16 collegato in ON/OFF su TA di caldaia. Verifica sul sito baxi.it le funzioni compatibili
■ per maggiori dettagli in merito ai programmi di estensione garanzia, consulta in sito baxi.it
* se la caldaia è abbinata ad un controllo modulante
** per la lista completa degli incentivi e spiegazione delle modalità di accesso consulta pag. 2

Caldaie a condensazione - Murali

	Modello	Classe energetica in risc.	Classe energetica in san. e profilo di carico	Connettività con pannello di contr. WI-FI cald. incasso	Modulaz.	Efficienza energetica stag. risc. ambiente η_s	Efficienza energetica di risc. dell'acqua η_{wh}	Programma di estensione garanzia ■	Incentivi statali **	
									Bonus Casa	Ecobonus
Luna IN Plus vedi da pag. 162 a pag. 165 le varie possibilità di installazione: ad incasso, pensile in luoghi parzialmente protetti e pensile a cielo aperto.										
	NEW **26 WI-FI**	A	A XL	DI SERIE	1:7	94%	87%	10 anni	50%	65%
	NEW **30**	A	A XL	OPTIONAL	1:7	94%	87%	10 anni	50%	65%
	NEW **26**	A	A XL	OPTIONAL	1:7	94%	87%	10 anni	50%	65%
	NEW **1.24**	A	-	OPTIONAL	1:7	93%	-	10 anni	50%	65%
Luna Air vedi da pag. 166 a pag. 169 le varie possibilità di installazione: pensile in luoghi parzialmente protetti, pensile a cielo aperto e ad incasso.										
	NEW **24 WI-FI**	A	A XL	DI SERIE	1:7	93%	88%	10 anni	50%	65%
	28	A	A XL	OPTIONAL	1:7	93%	86%	10 anni	50%	65%
	24	A	A XL	OPTIONAL	1:7	93%	88%	10 anni	50%	65%
Duo-tec IN Solar vedi pag. 170										
	**24 B150 monozona**	A	A XL	-	1:7	92%	83%	garanzia 5 anni	50%	65%
	24 B150 - MS multizona	A	A XL	-	1:7	92%	83%	garanzia 5 anni	50%	65%

Caldaie a condensazione - A terra

	Modello	Classe energetica in risc.	Classe energetica in san. e profilo di carico	Connettività con Baxi Mago	Modulaz.	Efficienza energetica stag. risc. ambiente η_s	Efficienza energetica di risc. dell'acqua η_{wh}	Programma di estensione garanzia ■	Incentivi statali **	
									Bonus Casa	Ecobonus
Luna3 Solar+ vedi pag. 174										
	**24**	A	A XL	OPENTHERM ON/OFF ▲▲	1:6	92%	80%	5 anni	50%	65%
	24 MS	A	A XL	OPENTHERM ON/OFF ▲▲	1:6	92%	80%	5 anni	50%	65%
Power 32 vedi pag. 178										
	**Solar 220**	A	A XL	OPENTHERM BSB ▲	1:10	92%	83%	-	50%	65%
	Combi 160	A	A XL	OPENTHERM BSB ▲	1:10	92%	82%	-	50%	65%
	1.32	A	-	OPENTHERM BSB ▲	1:10	92%	-	-	50%	65%
Power HT OIL vedi pag. 183										
	**32/160**	B	B XXL	OPENTHERM R-BUS ▲	-	88%	73%	-	50%	-
	24/160	B	B XXL	OPENTHERM R-BUS ▲	-	88%	73%	-	50%	-
	24/110	B	B XXL	OPENTHERM R-BUS ▲	-	88%	73%	-	50%	-
	32	B	-	OPENTHERM R-BUS ▲	-	88%	-	-	50%	-
	24	B	-	OPENTHERM R-BUS ▲	-	88%	-	-	50%	-

▲ disponibile solo su modelli in produzione da gennaio 2018 o comunque con matricola superiore a 180000000. Verifica sul sito baxi.it la corretta compatibilità
▲▲ solo con Baxi Mago + GTW16 collegato in ON/OFF su TA di caldaia. Verifica sul sito baxi.it le funzioni compatibili
■ per maggiori dettagli in merito ai programmi di estensione garanzia, consulta in sito baxi.it
** per la lista completa degli incentivi e spiegazione delle modalità di accesso consulta pag. 2

Programma Baxi Più: 10 anni di garanzia

PROGRAMMA
BAXI più
Estensione Garanzia





Nessun costo iniziale!

Nessuna penale di recesso!

Baxi. Una di famiglia.

Baxi Più è il programma che offre **fino a 10 anni**(1) **di garanzia** sulla nuova caldaia murale a condensazione. **Senza costi** iniziali di adesione. Senza **nessuna spesa imprevista.**

L'adesione al **Programma Baxi Più 10 Anni di Garanzia** è semplice e veloce: basta sottoscrivere **il Contratto di Manutenzione Programmata**(2) che sarà proposto in via esclusiva dalla **Rete Service autorizzata Baxi** in occasione della verifica iniziale. L'unico impegno da parte dell'Utente sarà rispettare, di anno in anno, il programma delle manutenzioni periodiche previste dal **Contratto di Manutenzione Programmata.**

Il Programma Baxi Più 10 Anni di Garanzia non comporta penali di recesso in caso di interruzione anticipata del piano delle manutenzioni periodiche ma ciò comporterà la revoca immediata e definitiva dell'estensione di garanzia.

(1) Il periodo dei 10 anni totali è comprensivo dei primi 2 anni coperti dalla Garanzia Legale.

(2) Il Contratto di Manutenzione Programmata è un accordo diretto stipulato tra l'Utente finale e la Rete Service autorizzata Baxi, che prevede un totale di 9 manutenzioni, da svolgersi ciascuna con cadenza annuale, a partire dallo scadere del 1° anno fino al raggiungimento del 10° anno.

IMPORTANTE: il mancato rispetto della periodicità annuale delle manutenzioni comporterà la revoca immediata e definitiva dell'estensione di garanzia.
Il Programma Baxi Più 10 Anni di Garanzia ed il Contratto di Manutenzione Programmata sottoscritto dall'Utente lasciano impregiudicati tutti i diritti propri della Garanzia Legale sanciti dalla Legge in favore del Consumatore.

Il **Programma Baxi Più 10 Anni di Garanzia** ti offre **più** copertura.

- **Fornitura GRATUITA**
delle normali parti di ricambio difettose, secondo le condizioni riportate sul Certificato di Garanzia Convenzionale rilasciato dalla Rete Service autorizzata Baxi in occasione della verifica iniziale.

- **Fornitura GRATUITA EXTRA**
delle parti di ricambio soggette ad usura, normalmente non coperte da garanzia.

- **Fornitura GRATUITA EXTRA**
delle parti di ricambio danneggiate dai fulmini.(3)

(3) Solamente nel caso in cui l'Utente dichiari di non essere già titolare di analoga polizza assicurativa a copertura della stessa tipologia di sinistri.

Per informazioni **www.baxi.it**

Il programma Baxi Più. Un'offerta imperdibile.

Il Programma Baxi Più 10 Anni di Garanzia, offerto in collaborazione con la Rete Service autorizzata Baxi(4), si applica a tutte le caldaie murali a condensazione di classe A con potenza nominale inferiore a 35 kW di seguito elencate.

Luna Platinum+ / Luna Style	Duo-tec Compact+ / Duo-tec Compact E
Luna Alux	Prime / EVOlution PRIME
Luna Duo-tec+ / Luna Duo-tec E	Nuvola Platinum+
Luna IN Plus / Luna Air	Nuvola Duo-tec+
Luna Duo-tec IN+	Avant Blue
Luna Duo-tec IN+ (versione Luna Space)	

(4) Le imprese facenti parte della Rete Service autorizzata Baxi sono verificabili consultando il sito www.baxi.it, oppure contattando il Servizio Clienti Baxi allo 0424/517.800.

L'elenco indicato potrà essere soggetto a variazioni in funzione dell'evoluzione dell'offerta Baxi.
Per l'elenco sempre aggiornato, consultare il sito **www.baxi.it**

Baxi Mago

50% 65%*



BAXI MAGO
think simple!

Scarica su App Store · DISPONIBILE SU Google Play · Works with IFTTT · JUST ASK alexa

- **cronotermostato con modulo WI-FI integrato che si connette alla rete internet domestica senza dover collegare altri dispositivi al router**
- **applicazione dedicata per smartphone e tablet per controllo da remoto**
- possibilità di connettersi a una o più abitazioni per controllarne la temperatura, gestire la programmazione settimanale, visualizzare il grafico dei consumi, leggere gli eventuali messaggi di errore, impostare la modalità vacanza
- gestione da smartphone diversi, in modo che più persone possano interagire con il cronotermostato
- programmazione automatica veloce, attraverso un breve questionario l'app permette di creare in automatico una programmazione basata su orari e abitudini dell'utente
- possibilità di condividere un accesso sicuro e temporaneo (3 giorni) con la Rete Service autorizzata Baxi per effettuare una prima diagnostica e accedere a funzionalità avanzate
- semplice installazione collegando due fili tra il cronotermostato e il kit adattatore (fornito di serie) e da questi al bus di caldaia

Modello		Codice	Euro Prezzo base (iva esclusa)
	Cronotermostato modulante Baxi Mago con WI-FI integrato + kit adattatore GTW17 (BSB) ***Abbinabile a: Luna Platinum+, Nuvola Platinum+, Power 32*** ***La compatibilità è prevista solo su modelli in produzione da gennaio 2018 o comunque con matricola superiore a 180000000.*** ***Verifica sul sito baxi.it le funzioni compatibili***	BSB	A7724375	**260,00**
	Cronotermostato modulante Baxi Mago con WI-FI integrato + kit adattatore GTW16 (OpenTherm e ON/OFF) ***Abbinabile a: Luna Alux, Luna Duo-tec E, Duo-tec Compact E, Avant Blue, Nuvola Duo-tec+, Luna3 Solar+. Per Luna Alux, Avant Blue e Luna3 Solar+ è previsto solo collegamento in ON/OFF su TA di caldaia. Verifica sul sito baxi.it le funzioni compatibili*** ***Per Nuvola Duo-tec+ la compatibilità è prevista solo su modelli in produzione da gennaio 2018 e comunque con matricola superiore a 180000000.*** ***Verifica sul sito baxi.it la corretta compatibilità***	OPENTHERM ON/OFF	7652303	**260,00**
	Cronotermostato modulante Baxi Mago con WI-FI integrato (R-BUS) ***Abbinabile a: Luna Style, EVOlution PRIME, Power HT OIL*** ***Per Power HT OIL la compatibilità è prevista solo su modelli in produzione da gennaio 2018 o comunque con matricola superiore a 180000000.*** ***Verifica sul sito baxi.it la corretta compatibilità***	R-BUS	7701201	**260,00**

* il Baxi Mago deve essere installato contestualmente ad una caldaia a condensazione in classe A

Disegni tecnici dimensionali / grafici

BAXI MAGO

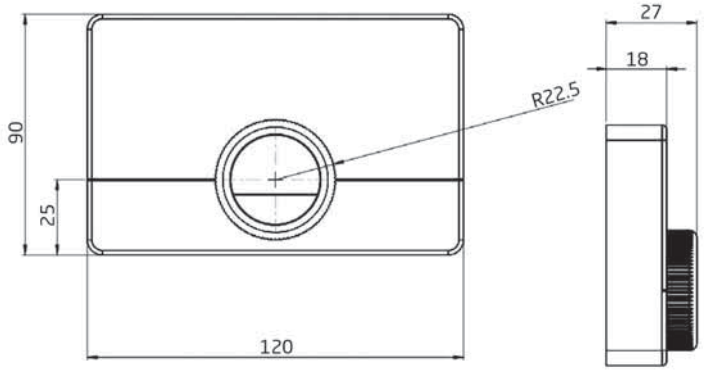

La dimensione di Baxi Mago è pensata per coprire la scatola elettrica 503.

KIT ADATTATORE (GATEWAY)

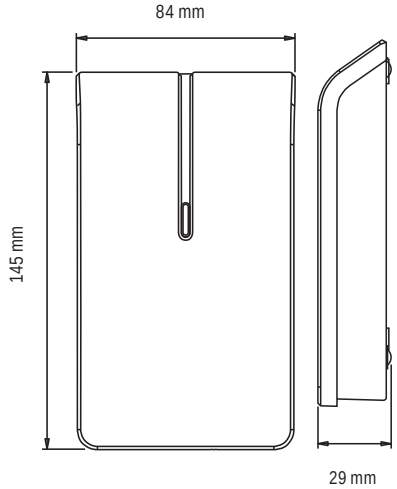

Schemi di installazione

Baxi Mago + GTW17 (BSB)

1) Collegamento a kit adattatore (BSB)*
2) Kit adattatore (GTW17) alimentato dalla rete con trasformatore 24V
3) Collegamento a Baxi Mago (R-Bus; 2 fili, meglio se schermati)
4) Connessione WI-FI domestica verso il Router
5) Connessione via internet tramite App Baxi Mago

* per individuare il posizionamento della porta BSB fare riferimento al manuale del generatore

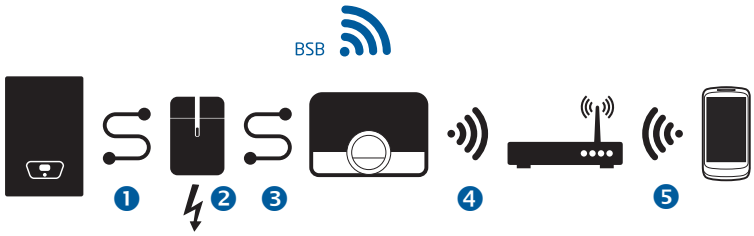

Baxi Mago + GTW16 (OpenTherm-modulante o On/Off)

1) Collegamento a kit adattatore (OpenTherm o On/Off *)
2) Kit Adattatore (GTW16) alimentato dalla rete con trasformatore 24V
3) Collegamento a Baxi Mago (R-Bus; 2 fili, meglio se schermati)
4) Connessione WI-FI domestica verso il Router
5) Connessione via internet tramite App Baxi Mago

* per individuare il posizionamento della porta OpenTherm fare riferimento al manuale del generatore

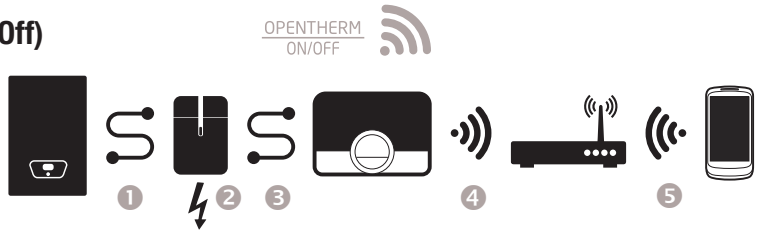

Baxi Mago (R-BUS)

1) Collegamento a Baxi Mago (R-Bus; 2 fili, meglio se schermati)
2) Connessione WI-FI domestica verso il Router
3) Connessione via internet tramite App Baxi Mago

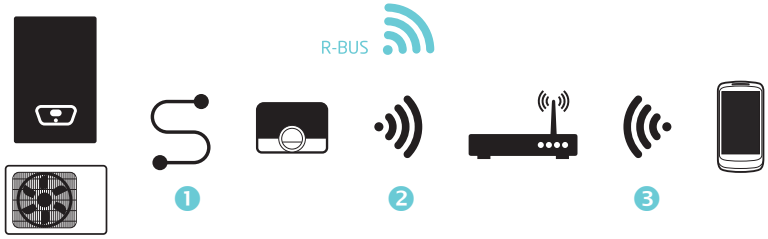

Dati tecnici

Dimensioni	
Larghezza x altezza x profondità (Baxi Mago)	120 x 90 x 27 mm
Larghezza x altezza x profondità (Gateway) - solo per Baxi Mago con protocollo OpenTherm o ON/OFF	84 x 145 x 29 mm
Alimentazione elettrica	
Tensione connessione Bus	24 V ± 5%
Consumo elettrico massimo	1,5 W
Collegamento elettrico	
Lunghezza massima cavo per bus del Baxi Mago	50 m
Resistenza massima cavo	2 x 5 ohm
Condizioni ambientali	
Condizioni di funzionamento	tra 0 °C e 60 °C
Temperatura	
Intervallo di misurazione temperatura ambiente	tra 5 °C e 60 °C
Deviazione massima di temperatura a 20 °C	0,3 °C
Valore superiore temporaneo di controllo ambiente massimo dopo il preriscaldamento	1 °C
Variazione di temperatura	+/- 0,5 °C
Area di controllo della temperatura	tra i 10 °C e i 30 °C

Contenuto della confezione

Baxi Mago + GTW17 per prodotti con protocollo BSB

1) La scatola Baxi Mago contiene:

- Baxi Mago
- Basetta preforata di supporto per installazione a parete
- Viti e tasselli per installazione su parete
- Guida rapida di installazione e utilizzo di Baxi Mago

2) La scatola Gateway contiene:

- Kit Adattatore o Gateway (GTW)
- Alimentatore 230 V
- Adattatore per alimentatore spina “italiana” tipo L (CEI 23-50)
- Adattatore per alimentatore spina“inglese” tipo G (BS 1363)
- Viti e tasselli per installazione su parete
- Guida rapida di installazione del gateway

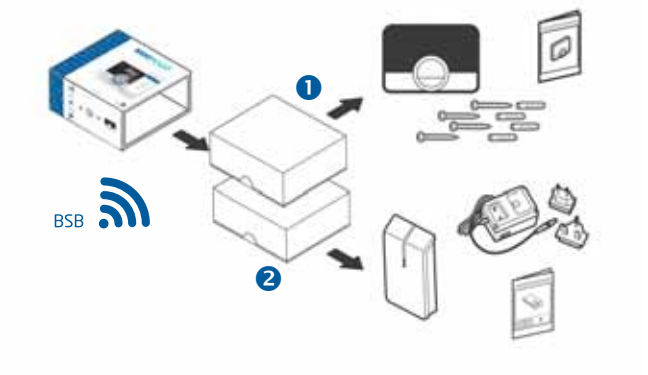

Baxi Mago + GTW16 per prodotti con protocollo OpenTherm

1) La scatola Baxi Mago contiene:

- Baxi Mago
- Basetta preforata di supporto per installazione a parete
- Viti e tasselli per installazione su parete
- Guida rapida di installazione e utilizzo di Baxi Mago

2) La scatola Gateway contiene:

- Kit Adattatore o Gateway (GTW)
- Adattatore per alimentatore spina “italiana” tipo L (CEI 23-50)
- Adattatore per alimentatore spina“inglese” tipo G (BS 1363)
- Viti e tasselli per installazione su parete
- Guida rapida di installazione del gateway

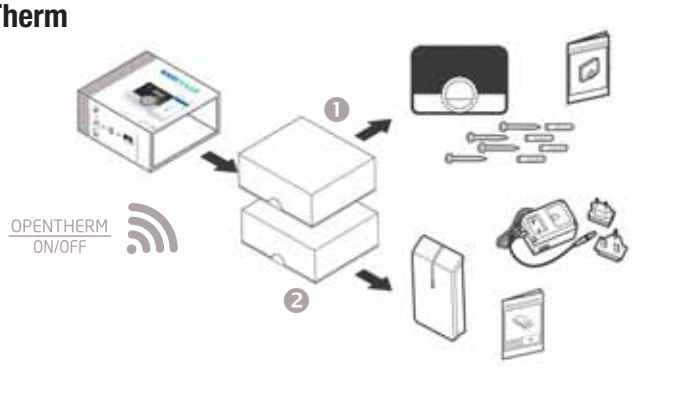

Baxi Mago per prodotti con protocollo R-BUS

1) La scatola Baxi Mago contiene:

- Baxi Mago
- Basetta preforata di supporto per installazione a parete
- Viti e tasselli per installazione su parete
- Guida rapida di installazione e utilizzo di Baxi Mago

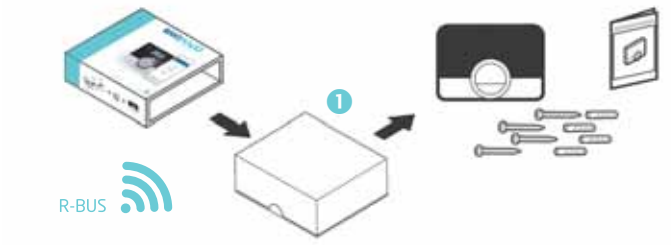

Kit pannello di controllo WI-FI NEW per caldaie da esterno

50% 65%*



- **cronotermostato con modulo WI-FI integrato che si connette alla rete internet domestica senza dover collegare altri dispositivi al router**
- display a colori con 3 temi colore selezionabili
- **Hybrid App per smartphone e tablet per controllo da remoto**
- possibilità di connettersi a una o più unità per controllarne la temperatura, gestire la programmazione settimanale, visualizzare il grafico dei consumi, leggere gli eventuali messaggi di errore, impostare la modalità vacanza
- gestione da smartphone diversi, in modo che più persone possano interagire con il cronotermostato
- programmazione automatica veloce, attraverso un breve questionario l'app permette di creare in automatico una programmazione basata su orari e abitudini dell'utente (programmazione settimanale a 4 slot giornalieri)
- semplice installazione collegando 4 fili tra il cronotermostato, l'alimentatore e la caldaia

Scarica su App Store
DISPONIBILE SU Google Play



Schema di installazione

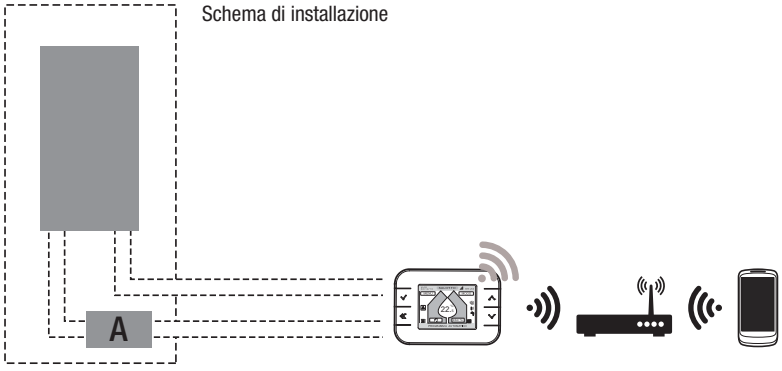

Modello		Codice	Euro Prezzo base (iva esclusa)
	Kit pannello di controllo WI-FI per caldaie da esterno ***Abbinabile a: Luna IN Plus, Luna Air e Luna Duo-tec IN+ (versioni pensili e ad incasso)*** ***Verifica sul sito baxi.it la corretta compatibilità***	A7735720	**260,00**

* il pannello di controllo WI-FI deve essere installato contestualmente ad una caldaia a condensazione in classe A

Disegni tecnici dimensionali / grafici

Pannello di controllo

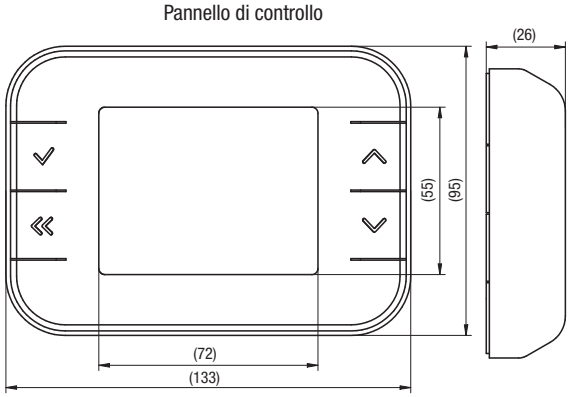

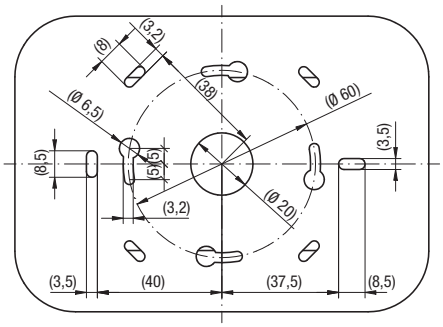

Alimentatore (A)

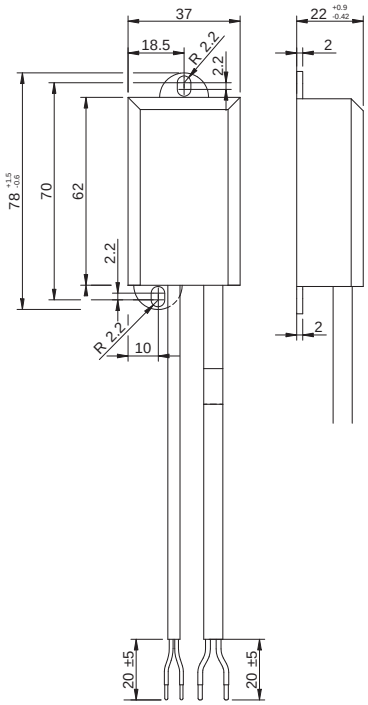

Luna Style Mago NEW
Luna Style



Luna Style

The new comfort zone

HYDROGEN MIX READY

Luna Style Mago NEW
Luna Style



R-BUS
DI SERIE
(mod. Luna Style Mago)

- **classe A+ con caldaia collegata a Baxi Mago e sonda esterna**
- **efficienza energetica al 94% grazie all'evoluta tecnologia applicata**
- **ampio campo di modulazione 1:10 (1:6 mod. 1.12) maggiore efficienza e silenziosità**
- **GAC (gas adaptive control): controllo automatico della combustione**
- **Baxi Mago DI SERIE: App dedicata per smartphone e tablet per controllo della caldaia da remoto (per i mod. Luna Style 35/24 Mago); accessorio a richiesta per tutti gli altri modelli**
- nuovo pannello comandi a colori retroilluminato, icone per la visualizzazione dei parametri, descrizioni chiare tramite visualizzazione di un ampio testo, manopola di regolazione e tasti di selezione menù
- power set: regolazione potenza riscaldamento secondo dato di progetto
- scarico sdoppiato Ø80 DI SERIE
- **allacciamento a tubo di scarico Ø50 rigido e flessibile: soluzioni per risanamento canne fumarie**
- gruppo idraulico in ottone
- **allacciamento a canne fumarie collettive in pressione**
- caldaie funzionanti a metano trasformabili a GPL e ad aria propanata (kit di trasformazione non necessario)
- funzione antigelo e grado di protezione IPX5D

IL PRODOTTO È FORNITO IN NR. 6 CALDAIE PER PALLET

Modelli con produzione ACS	Codice Gas di funzionamento		Potenza max kW	Rendimento utile % (pci) Pn - T. media 70°C	Rendimento utile % (pci) al 30% - T. di ritorno 30°C	Dimensioni mm (hxlxp) e peso kg	Profilo di carico	Produzione ACS (ΔT 25°C) l/min	Euro Prezzo base (iva esclusa)
Luna Style 35 Mago	A7754004 Met/GPL/aria prop.	A A	34 in san. 28 in risc.	97,8	109,9	763x450x334 39,5	XXL	19,5 ▲	**3.044,00**
Luna Style 24 Mago	A7754005 Met/GPL/aria prop.	A A	24 in san. 20 in risc.	97,7	110,3	763x450x334 38,5	XL	13,8 ▲	**2.759,00**
Luna Style 35	A7754006 Met/GPL/aria prop.	A A	34 in san. 28 in risc.	97,8	109,9	763x450x334 39,5	XXL	19,5 ▲	**2.827,00**
Luna Style 24	A7754007 Met/GPL/aria prop.	A A	24 in san. 20 in risc.	97,7	110,3	763x450x334 38,5	XL	13,8 ▲	**2.543,00**
Solo riscaldamento									
Luna Style 1.35	A7754008 Met/GPL/aria prop.	A	34	97,6	109,8	763x450x334 36	-	-	**2.683,00**
Luna Style 1.24	A7754009 Met/GPL/aria prop.	A	24	97,6	110,3	763x450x334 34,5	-	-	**2.533,00**
Luna Style 1.12	A7754010 Met/GPL/aria prop.	A	12	97,8	110,3	763x450x334 34,5	-	-	**2.481,00**

*** i modelli con Baxi Mago DI SERIE accedono direttamente alla detrazione del 65% prevista dall'Ecobonus; per gli altri modelli è necessario abbinare alla caldaia un controllo modulante**

▲ *senza limitatore di portata*

Modelli solo riscaldamento completi di valvola deviatrice a tre vie elettrica, abbinabile ad unità boiler per la produzione di acqua calda sanitaria (vedi pag. 192)

PER DETTAGLI SULLA FUMISTERIA, CONSULTA PAG. 430

Modelli disponibili da settembre 2020

Disegni tecnici dimensionali / grafici

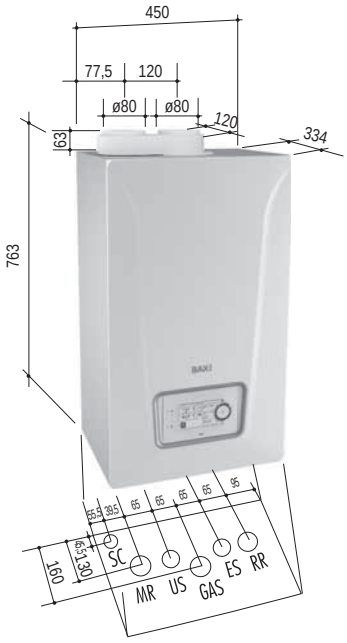

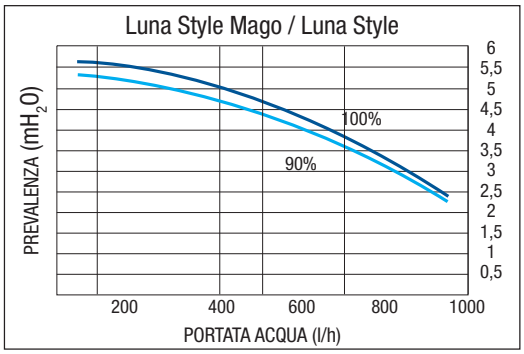

M.R. Mandata radiatori G 3/4”
U.S. Uscita sanitario G 1/2”
GAS Entrata gas G 3/4”
E.S. Entrata sanitario G 1/2”
R.R. Ritorno radiatori G 3/4”
S.C. Scarico condensa innestabile su tubo Ø 22

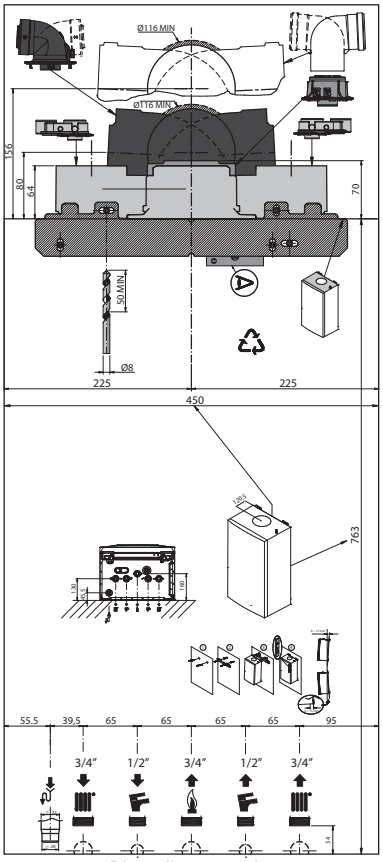

Dima di montaggio

Accessori a richiesta

Scarico fumi		Codice		Euro Prezzo base (iva esclusa)
Coassiale				
	Tubi coassiali con terminale Ø 60/100 per scarico a parete L tot. = 857 mm (comprende rosone per esterno)	KHG 71405961		75,00
	Curva coassiale 90° Ø 60/100	KHG 71405971		48,00
	Curva coassiale 90° ribassata Ø 60/100	KA00049		34,00
	Terminale camino verticale coassiale Ø 60/100 L tot. = 1150 mm	KUG 71413581		85,00
	Adattatore Ø 60/100	A7755079	NEW	26,00
	Tegola tetti inclinati Ø 100	KHG 71403661		59,00
Separati				
	Tubo Ø 80 L=1000 mm in polipropilene	KHG 71405941		47,00
	Tubo Ø 80 L=500 mm in polipropilene	KHG 71405991		30,00
	Curva 90° Ø 80 in polipropilene	KHG 71405921		44,00
	Terminale scarichi separati Ø 80	KHG 71401041		25,00

PER GLI ALTRI ACCESSORI SCARICO FUMI, CONSULTA PAGG. 194-195-196-197-198
PER MAGGIORI DETTAGLI SULLA FUMISTERIA, CONSULTA PAG. 430

Accessori a richiesta

Idraulici		Codice	Euro Prezzo base (iva esclusa)
	Filtro defangatore magnetico	A7711843	105,00
	Filtro defangatore magnetico in ottone	A7694146	127,00
	Kit pompa scarico condensa per caldaie con potenza massima 45 kW (il kit è composto da viti per fissaggio a parete e tubo scarico condensa L = 6m Ø int: 6mm)	7213162	144,00
	Kit raccordi telescopici (con rubinetto gas e acqua sanitaria)	7106980	136,00
	Kit valvola solare	7115139	237,00
	**Kit impianto misto / multizona - vedi approfondimento a partire da pag 186**		

PER GLI ALTRI ACCESSORI IDRAULICI, CONSULTA PAGG. 199-200-201-202-203

Termoregolazione		Codice	Euro Prezzo base (iva esclusa)
	Kit sonda esterna	7104873	38,00
	Cronotermostato modulante Baxi Mago con WI-FI integrato (R-BUS) Non abbinabile ai modelli con Baxi Mago DI SERIE	7701201	260,00
	Sonda acqua calda sanitaria per bollitore (il kit è composto da 1 sonda)	KHG 71407681	15,00

PER GLI ALTRI ACCESSORI DI TERMOREGOLAZIONE, CONSULTA PAGG. 203-204-205

Luna Platinum+ Mago
Luna Platinum+



BSB
DI SERIE
(mod. Luna Platinum+ Mago)

- **ampio campo di modulazione 1:10 (1:6 mod. 1.12 GA) maggiore efficienza e silenziosità**
- **GAC (gas adaptive control): controllo automatico della combustione**
- **Baxi Mago DI SERIE:**
  App dedicata per smartphone e tablet per controllo della caldaia da remoto (per i mod. Luna Platinum+ 33/24 GA Mago); accessorio a richiesta per tutti gli altri modelli
- pannello comandi estraibile e retroilluminato in versione wireless e con fili per installazione a parete, con ampio text display, manopola di regolazione e tasti di selezione menù
- power set: regolazione potenza riscaldamento secondo dato di progetto
- gestione elettronica integrata per abbinamento ad un sistema solare
- **allacciamento a tubo di scarico Ø50 mm rigido e flessibile: soluzioni per risanamento canne fumarie - per il mod. 24 kW lunghezza totale (scarico+aspirazione) 40 metri**
- funzione antigelo e grado di protezione IPX5D

IL PRODOTTO È FORNITO IN NR. 6 CALDAIE PER PALLET

Modelli con produzione ACS	Codice Gas di funzionamento		Potenza max kW	Rendimento utile % (pci) Pn - T. media 70°C	Rendimento utile % (pci) al 30% - T. di ritorno 30°C	Dimensioni mm (hxlxp) e peso kg	Profilo di carico	Produzione ACS (ΔT 25°C) l/min	Euro Prezzo base (iva esclusa)
Luna Platinum+ 33 GA Mago	A7715593 Met/GPL	A A	33 in san. 24 in risc.	97,7	108,9	763x450x345 39,5	XXL	18,9	**2.955,00**
Luna Platinum+ 24 GA Mago	A7715592 Met/GPL	A A	24 in san. 16 in risc.	97,7	108,9	763x450x345 38,5	XL	13,8	**2.679,00**
Luna Platinum+ 33 GA	7219693 Met/GPL	A A	33 in san. 24 in risc.	97,6	108,9	763x450x345 39,5	XXL	18,9	**2.745,00**
Luna Platinum+ 24 GA	7219692 Met/GPL	A A	24 in san. 16 in risc.	97,7	108,9	763x450x345 38,5	XL	13,8	**2.469,00**
Solo riscaldamento									
Luna Platinum+ 1.32 GA	7219691 Met/GPL	A	32	97,6	108,8	763x450x345 37,5	-	-	**2.605,00**
Luna Platinum+ 1.24 GA	7219690 Met/GPL	A	24	97,6	108,9	763x450x345 34,5	-	-	**2.459,00**
Luna Platinum+ 1.12 GA	7219688 Met/GPL	A	12	97,7	109,0	763x450x345 34,5	-	-	**2.409,00**

*** i modelli con Baxi Mago DI SERIE accedono direttamente alla detrazione del 65% prevista dall'Ecobonus; per gli altri modelli è necessario remotare il controllo fornito DI SERIE acquistando l'accessorio interfaccia a 3 led con supporto THINK o l'interfaccia a 5 led wireless con supporto THINK**

Modelli solo riscaldamento completi di valvola deviatrice a tre vie elettrica, abbinabile ad unità boiler per la produzione di acqua calda sanitaria (vedi pagg. 192-193)

PER DETTAGLI SULLA FUMISTERIA, CONSULTA PAG. 430

Modelli disponibili fino ad esaurimento

Disegni tecnici dimensionali / grafici



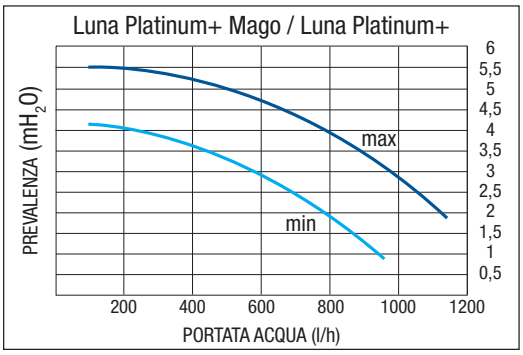

M.R. Mandata radiatori G 3/4”
U.S. Uscita sanitario G 1/2”
GAS Entrata gas G 3/4”
E.S. Entrata sanitario G 1/2”
R.R. Ritorno radiatori G 3/4”
S.C. Scarico condensa innestabile su tubo Ø 22

A Punti aggancio caldaia. Distanza punti aggancio caldaia: 298 mm
B Distanza asse punti di aggancio/asse raccordi

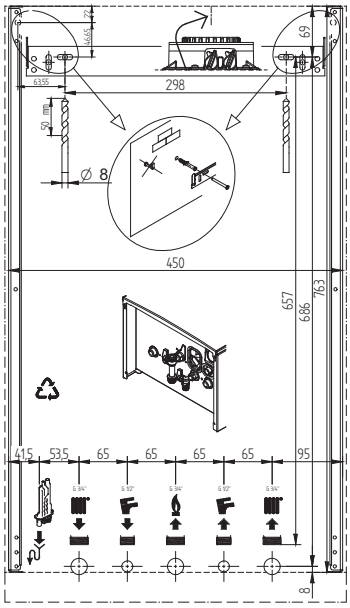

Dima di montaggio

Accessori a richiesta

Scarico fumi		Codice	Euro Prezzo base (iva esclusa)
Coassiale			
	Tubi coassiali con terminale Ø 60/100 per scarico a parete L tot. = 857 mm (comprende rosone per esterno)	KHG 71405961	75,00
	Curva coassiale 90° Ø 60/100	KHG 71405971	48,00
	Terminale camino verticale coassiale Ø 60/100 L tot. = 1150 mm	KUG 71413581	85,00
	Tegola tetti inclinati Ø 100	KHG 71403661	59,00
Separati			
	Kit scarichi separati aspirazione orientabile in polipropilene	7102689	71,00
	Kit scarichi separati in polipropilene	KHG 71405911	53,00
	Tubo Ø 80 L=1000 mm in polipropilene	KHG 71405941	47,00
	Tubo Ø 80 L=500 mm in polipropilene	KHG 71405991	30,00
	Curva 90° Ø 80 in polipropilene	KHG 71405921	44,00
	Terminale scarichi separati Ø 80	KHG 71401041	25,00

PER GLI ALTRI ACCESSORI SCARICO FUMI, CONSULTA PAGG. 194-195-196-197-198
PER MAGGIORI DETTAGLI SULLA FUMISTERIA, CONSULTA PAG. 430

Accessori a richiesta

Idraulici

		Codice	Euro Prezzo base (iva esclusa)
	Filtro defangatore magnetico	A7711843	105,00
	Filtro defangatore magnetico in ottone	A7694146	127,00
	Kit pompa scarico condensa per caldaie con potenza massima 45 kW (il kit è composto da viti per fissaggio a parete e tubo scarico condensa L = 6m Ø int: 6mm)	7213162	144,00
	Kit raccordi telescopici (con rubinetto gas e acqua sanitaria)	7106980	136,00
	Kit valvola solare	7115139	237,00
	Dima rigida Luna Platinum / Luna Duo-tec E	7109786	15,00
	**Kit impianto misto / multizona - vedi approfondimento a partire da pag 186**		

PER GLI ALTRI ACCESSORI IDRAULICI, CONSULTA PAGG. 199-200-201-202-203

Termoregolazione

		Codice	Euro Prezzo base (iva esclusa)
	Cronotermostato modulante Baxi Mago con WI-FI integrato + kit adattatore GTW17 (BSB) (compatibile solo su modelli in produzione da gennaio 2018 e comunque con matricola superiore a 180000000. Verifica sul sito baxi.it la corretta compatibilità). Non abbinabile ai modelli con Baxi Mago DI SERIE.	BSB A7724375	260,00
	Cronotermostato modulante THINK	7102980	124,00
	Interfaccia a 3 led con supporto THINK (compreso supporto da muro per pannello comandi)	7102340	34,00
	Interfaccia a 5 led wireless con supporto THINK (compreso supporto da muro wireless per pannello comandi - 3 batterie AA)	7102441	160,00
	Kit sonda esterna	7104873	38,00
	Sonda esterna wireless THINK (compreso antenna di trasmissione dati)	7103027	165,00
	Sonda acqua calda sanitaria per bollitore (il kit è composto da 1 sonda per abbinamento ad un sistema solare vanno ordinate nr. 2 sonde per bollitore)	KHG 71407681	15,00
	Gruppo di circolazione solare senza elettronica+ (le sonde per collettore e bollitore solare sono da ordinare a parte)	A7221636	755,00
	Sonda per collettore solare (il kit è composto da 1 sonda)	LNC 71000004	21,00

PER GLI ALTRI ACCESSORI DI TERMOREGOLAZIONE, CONSULTA PAGG. 203-204-205

BAXI

Luna Alux



- **ampio campo di modulazione 1:7 maggiore efficienza e silenziosità**
- **GAC (gas adaptive control): controllo automatico della combustione**
- **scambiatore in lega di alluminio-silicio con ampie sezioni di passaggio acqua e gruppo idraulico in ottone**
- vaso di espansione da 10 litri (mod. 33kW)
- **allacciamento a tubo di scarico Ø50 mm rigido e flessibile: soluzioni per risanamento canne fumarie - per il mod. 24 kW lunghezza totale (scarico+aspirazione) 40 metri**
- facilità di manutenzione grazie all'accesso frontale ai componenti
- pannello comandi digitale con ampio display LCD retroilluminato
- predisposizione per abbinamento con il sistema solare integrato Baxi
- **funzionamento solo a metano**
- funzione elettronica di deareazione impianto per facilitare la rimozione dell'aria in fase di prima accensione
- funzione antigelo e grado di protezione IPX5D

IL PRODOTTO È FORNITO IN NR. 6 CALDAIE PER PALLET

Modelli con produzione ACS	Codice Gas di funzionamento		Potenza max kW	Rendimento utile % (pci) Pn - T. media 70°C	al 30% - T. di ritorno 30°C	Dimensioni mm (hxlxp) e peso kg	Profilo di carico	Produzione ACS (ΔT 25°C) l/min	Euro Prezzo base (iva esclusa)
Luna Alux 33 GA	7223487 Met	A A	33 in san. 28 in risc.	97,7	108,4	763x450x345 43,5	XXL	18,9	**2.447,00**
Luna Alux 24 GA	7223283 Met	A A	24 in san. 20 in risc.	97,7	108,2	763x450x345 42	XL	13,8	**2.125,00**

*** per accedere alla detrazione del 65%, prevista dall'Ecobonus, è necessario abbinare alla caldaia un controllo modulante**

PER DETTAGLI SULLA FUMISTERIA, CONSULTA PAG. 430

Disegni tecnici dimensionali / grafici

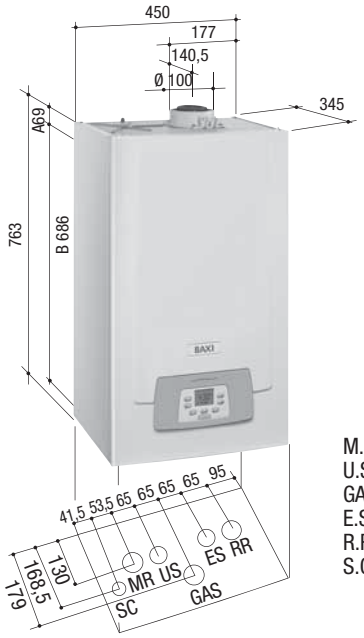

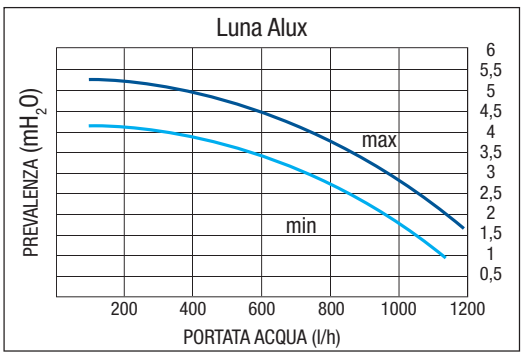

M.R. Mandata radiatori G 3/4"
U.S. Uscita sanitario G 1/2"
GAS Entrata gas G 3/4"
E.S. Entrata sanitario G 1/2"
R.R. Ritorno radiatori G 3/4"
S.C. Scarico condensa innestabile su tubo Ø 22

A Punti aggancio caldaia. Distanza punti aggancio caldaia: 298 mm
B Distanza asse punti di aggancio/asse raccordi

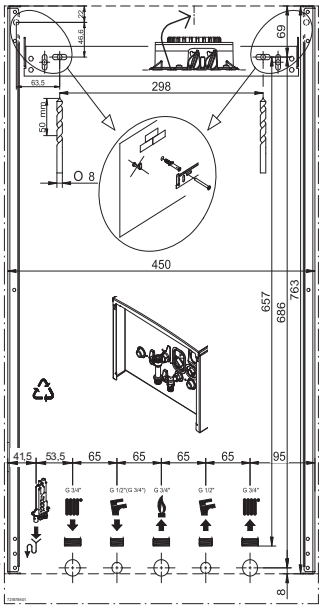

Dima di montaggio

Accessori a richiesta

Scarico fumi

		Codice	Euro Prezzo base (iva esclusa)
Coassiale			
	Tubi coassiali con terminale Ø 60/100 per scarico a parete L tot. = 857 mm (comprende rosone per esterno)	KHG 71405961	75,00
	Curva coassiale 90° Ø 60/100	KHG 71405971	48,00
	Terminale camino verticale coassiale Ø 60/100 L tot. = 1150 mm	KUG 71413581	85,00
	Tegola tetti inclinati Ø 100	KHG 71403661	59,00
Separati			
	Kit scarichi separati aspirazione orientabile in polipropilene	7102689	71,00
	Kit scarichi separati in polipropilene	KHG 71405911	53,00
	Tubo Ø 80 L=1000 mm in polipropilene	KHG 71405941	47,00
	Tubo Ø 80 L=500 mm in polipropilene	KHG 71405991	30,00
	Curva 90° Ø 80 in polipropilene	KHG 71405921	44,00
	Terminale scarichi separati Ø 80	KHG 71401041	25,00

PER GLI ALTRI ACCESSORI SCARICO FUMI, CONSULTA PAGG. 194-195-196-197-198
PER MAGGIORI DETTAGLI SULLA FUMISTERIA, CONSULTA PAG. 430

Idraulici

		Codice	Euro Prezzo base (iva esclusa)
	Filtro defangatore magnetico	A7711843	105,00
	Filtro defangatore magnetico in ottone	A7694146	127,00
	Kit pompa scarico condensa per caldaie con potenza massima 45 kW (il kit è composto da viti per fissaggio a parete e tubo scarico condensa L = 6m Ø int: 6mm)	7213162	144,00
	Kit raccordi telescopici (con rubinetto gas e acqua sanitaria)	7106980	136,00
	Kit valvola solare	7115139	237,00
	Dima rigida Luna Platinum / Luna Duo-tec E	7109786	15,00
	**Kit impianto misto / multizona - vedi approfondimento a partire da pag 186**		

PER GLI ALTRI ACCESSORI IDRAULICI, CONSULTA PAGG. 199-200-201-202-203

Termoregolazione

		Codice	Euro Prezzo base (iva esclusa)
	Kit sonda esterna	7104873	38,00
	Cronotermostato modulante Baxi Mago con WI-FI integrato + kit adattatore GTW16 (OpenTherm e ON/OFF) (per Luna Alux è previsto solo collegamento in ON/OFF su TA di caldaia. Verifica sul sito baxi.it le funzioni compatibili) OPENTHERM ON/OFF	7652303	260,00
	Cronotermostato modulante	7104336	115,00
	Cronotermostato modulante wireless (include trasmettitore wireless)	7105432	301,00
	Controllo remoto e regolatore climatico	7114250	201,00

PER GLI ALTRI ACCESSORI DI TERMOREGOLAZIONE, CONSULTA PAGG. 203-204-205

Luna Duo-tec E Mago
Luna Duo-tec E



Luna Duo-tec E Mago
Luna Duo-tec E



OPENTHERM ON/OFF
DI SERIE
(mod. Luna Duo-tec E Mago)

- **nuovo design moderno ed elegante per tutta la gamma**
- **Baxi Mago DI SERIE:**
  App dedicata per smartphone e tablet per controllo della caldaia da remoto (per i mod. Luna Duo-tec E 33/24 Mago); accessorio a richiesta per tutti gli altri modelli
- **ampio campo di modulazione fino a 1:7 (1:6 mod. 1.12) maggiore efficienza e silenziosità**
- **GAC (gas adaptive control): controllo automatico della combustione**
- pannello comandi digitale con ampio display LCD retroilluminato
- predisposizione per abbinamento con il sistema solare integrato Baxi
- **allacciamento a tubo di scarico Ø50 mm rigido e flessibile: soluzioni per risanamento canne fumarie - per il mod. 24 kW lunghezza totale (scarico+aspirazione) 40 metri**
- funzione antigelo e grado di protezione IPX5D

IL PRODOTTO È FORNITO IN NR. 6 CALDAIE PER PALLET

Modelli con produzione ACS	Codice Gas di funzionamento		Potenza max kW	Rendimento utile % (pci) Pn - T. media 70°C	Rendimento utile % (pci) al 30% - T. di ritorno 30°C	Dimensioni mm (hxlxp) e peso kg	Profilo di carico	Produzione ACS (ΔT 25°C) l/min	Euro Prezzo base (iva esclusa)
Luna Duo-tec E 33 Mago	A7720031 Met/GPL	A A	33 in san. 28 in risc.	97,8	108,9	763x450x345 39,5	XXL	18,9 ▲	**2.329,00**
Luna Duo-tec E 24 Mago	A7720030 Met/GPL	A A	24 in san. 20 in risc.	97,7	108,8	763x450x345 38,5	XL	13,8 ▲	**2.067,00**
Luna Duo-tec E 33	A7720027 Met/GPL	A A	33 in san. 28 in risc.	97,8	108,9	763x450x345 39,5	XXL	18,9 ▲	**2.113,00**
Luna Duo-tec E 28	A7720026 Met/GPL	A A	28 in san. 24 in risc.	97,6	108,8	763x450x345 38,5	XL	16,1 ▲	**2.012,00**
Luna Duo-tec E 24	A7720025 Met/GPL	A A	24 in san. 20 in risc.	97,7	108,8	763x450x345 38,5	XL	13,8 ▲	**1.851,00**
Solo riscaldamento									
Luna Duo-tec E 1.28	A7720024 Met/GPL	A	28	97,6	108,8	763x450x345 36	-	-	**1.995,00**
Luna Duo-tec E 1.24	A7720023 Met/GPL	A	24	97,6	108,8	763x450x345 34,5	-	-	**1.834,00**
Luna Duo-tec E 1.12	A7720022 Met/GPL	A	12	97,8	109,0	763x450x345 34,5	-	-	**1.784,00**

*** i modelli con Baxi Mago DI SERIE accedono direttamente alla detrazione del 65% prevista dall'Ecobonus; per gli altri modelli è necessario abbinare alla caldaia un controllo modulante**

▲ *senza limitatore di portata*

Modelli solo riscaldamento completi di valvola deviatrice a tre vie elettrica, abbinabile ad unità boiler per la produzione di acqua calda sanitaria (vedi pagg. 192-193)

PER DETTAGLI SULLA FUMISTERIA, CONSULTA PAG. 430

Disegni tecnici dimensionali / grafici



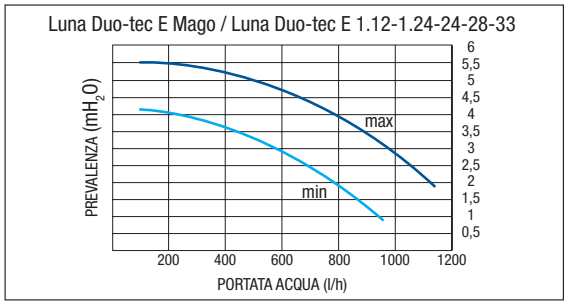

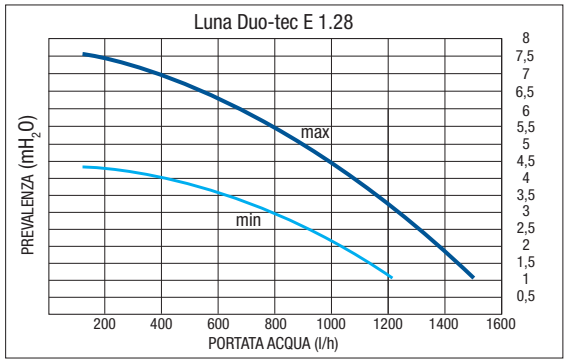

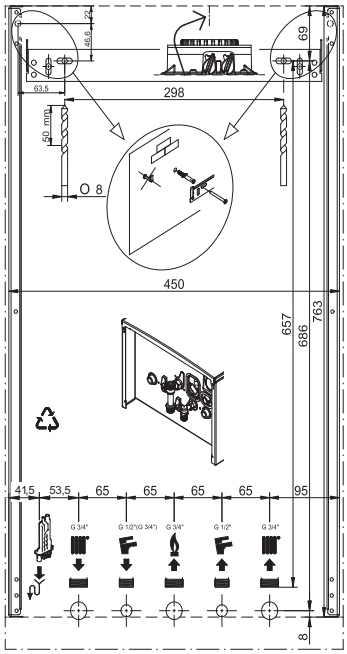

Dima di montaggio

M.R. Mandata radiatori G 3/4”
U.S. Uscita sanitario G 1/2”
(per mod. solo riscaldamento
M.B. mandata bollitore = G 3/4”)
GAS Entrata gas G 3/4”
E.S. Entrata sanitario G 1/2”
R.R. Ritorno radiatori G 3/4”
S.C. Scarico condensa innestabile su tubo Ø 22

A Punti aggancio caldaia.
Distanza punti aggancio caldaia: 298 mm
B Distanza asse punti di aggancio/asse raccordi

Accessori a richiesta

Scarico fumi		Codice	Euro Prezzo base (iva esclusa)
Coassiale			
	Tubi coassiali con terminale Ø 60/100 per scarico a parete L tot. = 857 mm (comprende rosone per esterno)	KHG 71405961	75,00
	Curva coassiale 90° Ø 60/100	KHG 71405971	48,00
	Terminale camino verticale coassiale Ø 60/100 L tot. = 1150 mm	KUG 71413581	85,00
	Tegola tetti inclinati Ø 100	KHG 71403661	59,00
Separati			
	Kit scarichi separati aspirazione orientabile in polipropilene	7102689	71,00
	Kit scarichi separati in polipropilene	KHG 71405911	53,00
	Tubo Ø 80 L=1000 mm in polipropilene	KHG 71405941	47,00
	Tubo Ø 80 L=500 mm in polipropilene	KHG 71405991	30,00
	Curva 90° Ø 80 in polipropilene	KHG 71405921	44,00
	Terminale scarichi separati Ø 80	KHG 71401041	25,00

PER GLI ALTRI ACCESSORI SCARICO FUMI, CONSULTA PAGG. 194-195-196-197-198
PER MAGGIORI DETTAGLI SULLA FUMISTERIA, CONSULTA PAG. 430

Accessori a richiesta

Idraulici		Codice		Euro Prezzo base (iva esclusa)
	Filtro defangatore magnetico	A7711843		105,00
	Filtro defangatore magnetico in ottone	A7694146		127,00
	Kit pompa scarico condensa per caldaie con potenza massima 45 kW (il kit è composto da viti per fissaggio a parete e tubo scarico condensa L = 6m Ø int: 6mm)	7213162		144,00
	Kit chiusura inferiore Luna Duo-tec E	A7727927	NEW	51,00
	Kit estensione chiusura inferiore Luna Duo-tec E	A7726434	NEW	70,00
	Kit raccordi telescopici (con rubinetto gas e acqua sanitaria)	7106980		136,00
	Kit valvola solare	7115139		237,00
	Dima rigida Luna Platinum / Luna Duo-tec E	7109786		15,00
	**Kit impianto misto / multizona - vedi approfondimento a partire da pag 186**			

PER GLI ALTRI ACCESSORI IDRAULICI, CONSULTA PAGG. 199-200-201-202-203

Termoregolazione		Codice		Euro Prezzo base (iva esclusa)
	Kit sonda esterna	7104873		38,00
	Cronotermostato modulante Baxi Mago con WI-FI integrato + kit adattatore GTW16 (OpenTherm e ON/OFF) (Verifica sul sito baxi.it la corretta compatibilità) Non abbinabile ai modelli con Baxi Mago DI SERIE	7652303		260,00
	Cronotermostato modulante Non abbinabile ai modelli con Baxi Mago DI SERIE	7104336		115,00
	Cronotermostato modulante wireless (include trasmettitore wireless) Non abbinabile ai modelli con Baxi Mago DI SERIE	7105432		301,00
	Controllo remoto e regolatore climatico Non abbinabile ai modelli con Baxi Mago DI SERIE	7114250		201,00
	Sonda acqua calda sanitaria per bollitore (il kit è composto da 1 sonda)	KHG 71407681		15,00

PER GLI ALTRI ACCESSORI DI TERMOREGOLAZIONE, CONSULTA PAGG. 203-204-205

EVOlution PRIME Mago
EVOlution PRIME

La **nuova gamma di caldaie** a condensazione **EVOlution PRIME** è stata dotata di un **innovativo scambiatore Brevettato Baxi**





Unica spira in acciaio **INOX Ø 28 mm** autopulente, ad **ampi passaggi**

- **Riduzione sensibile delle perdite di carico**
- **Maggior rendimento termico**
- **Riduzione di eventuali depositi e quindi meno rischi intasamento**
- **Facilità di manutenzione**



Chiusura a Quarter Block, facilita notevolmente qualsiasi necessità di intervento/manutenzione. L'assenza inoltre di saldature rende questo scambiatore ancora più affidabile.

EVOlution PRIME Mago
EVOlution PRIME



R-BUS
DI SERIE
(mod. EVOlution PRIME Mago)

- **nuovo scambiatore Brevettato Baxi unica spira in acciaio inox ad ampie sezioni di passaggio acqua**
- **vaso espansione riscaldamento maggiorato da 8 l**
- **Baxi Mago DI SERIE:**
  App dedicata per smartphone e tablet per controllo della caldaia da remoto (per il mod. EVOlution PRIME 26 Mago); accessorio a richiesta per tutti gli altri modelli
- **facile utilizzo grazie al pannello di controllo dotato di manopole e display LCD retroilluminato**
- **facile installazione grazie alle dimensioni ultracompatte (700x395x279mm) e al peso contenuto (26 kg)**
- **facile sostituzione di caldaie convenzionali grazie allo scarico fumi centrale**
- campo di modulazione 1:5 maggiore efficienza e silenziosità
- predisposizione per abbinamento con il sistema solare integrato Baxi
- scarico sdoppiato Ø80 DI SERIE
- **allacciamento a tubo di scarico Ø50 mm rigido e flessibile: soluzioni per risanamento canne fumarie - lunghezza totale (scarico+aspirazione) 35 metri**
- **allacciamento a canne fumarie collettive in pressione**
- caldaie funzionanti a metano trasformabili a GPL e ad aria propanata mediante apposita regolazione (kit di trasformazione non necessario)

IL PRODOTTO È FORNITO IN NR. 6 CALDAIE PER PALLET

Modelli con produzione ACS	Codice Gas di funzionamento		Potenza max kW	Rendimento utile % (pci) Pn - T. media 70°C	Rendimento utile % (pci) al 30% - T. di ritorno 30°C	Dimensioni mm (hxlxp) e peso kg	Profilo di carico	Produzione ACS (ΔT 25°C) l/min	Euro Prezzo base (iva esclusa)
EVOlution PRIME 26 Mago	A7733012 Met/GPL/aria prop.	A A	26 in san. 20 in risc.	97,8	108,6	700x395x279 26	XL	14,9 ▲	**1.947,00**
EVOlution PRIME 30	A7727156 Met/GPL/aria prop.	A A	30 in san. 24 in risc.	97,7	108,5	700x395x279 26	XL	17,2 ▲	**1.880,00**
EVOlution PRIME 26	A7715732 Met/GPL/aria prop.	A A	26 in san. 20 in risc.	97,8	108,6	700x395x279 26	XL	14,9 ▲	**1.730,00**

*** i modelli con Baxi Mago DI SERIE accedono direttamente alla detrazione del 65% prevista dall'Ecobonus; per gli altri modelli è necessario abbinare alla caldaia un controllo modulante**

▲ *senza limitatore di portata*

PER DETTAGLI SULLA FUMISTERIA, CONSULTA PAG. 430

Disegni tecnici dimensionali / grafici

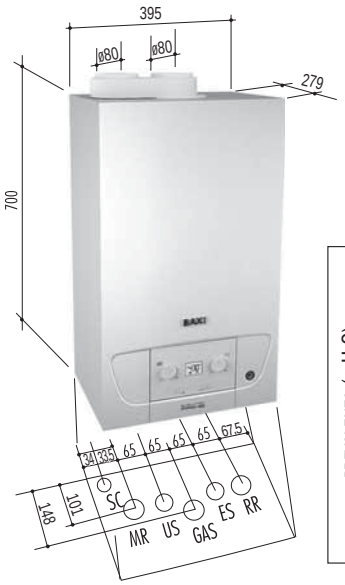

M.R. Mandata radiatori G 3/4”
U.S. Uscita sanitario G 1/2”
GAS Entrata gas G 3/4”
E.S. Entrata sanitario G 1/2”
R.R. Ritorno radiatori G 3/4”
S.C. Scarico condensa innestabile su tubo Ø 22

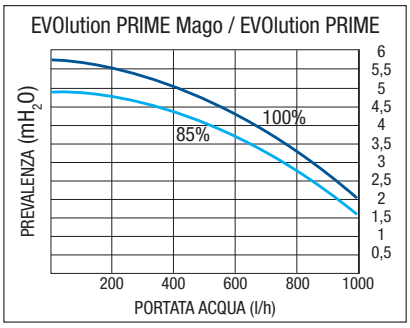

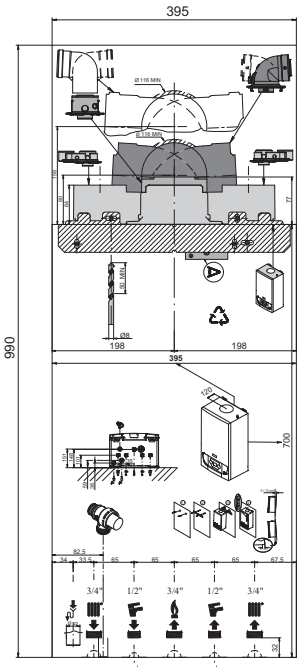

Dima di montaggio caldaia

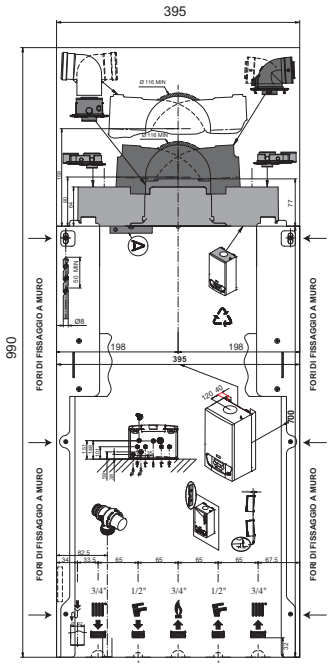

Dima di installazione telaio distanziale 40 mm (4 viti di fissaggio incluse)

Accessori a richiesta

Scarico fumi		Codice	Euro Prezzo base (iva esclusa)
Coassiale			
	Tubi coassiali con terminale Ø 60/100 per scarico a parete L tot. = 857 mm (comprende rosone per esterno)	KHG 71405961	75,00
	Curva coassiale 90° Ø 60/100	KHG 71405971	48,00
	Curva coassiale 90° ribassata Ø 60/100	KA00049	34,00
	Terminale camino verticale coassiale Ø 60/100 L tot. = 1150 mm	KUG 71413581	85,00
	Adattatore Ø 60/100	KA00047	26,00
	Tegola tetti inclinati Ø 100	KHG 71403661	59,00
Separati			
	Tubo Ø 80 L=1000 mm in polipropilene	KHG 71405941	47,00
	Tubo Ø 80 L=500 mm in polipropilene	KHG 71405991	30,00
	Curva 90° Ø 80 in polipropilene	KHG 71405921	44,00
	Terminale scarichi separati Ø 80	KHG 71401041	25,00

PER GLI ALTRI ACCESSORI SCARICO FUMI, CONSULTA PAGG. 194-195-196-197-198
PER MAGGIORI DETTAGLI SULLA FUMISTERIA, CONSULTA PAG. 430

Accessori a richiesta

Idraulici		Codice	Euro Prezzo base (iva esclusa)
	Filtro defangatore magnetico	A7711843	105,00
	Filtro defangatore magnetico in ottone	A7694146	127,00
	Kit pompa scarico condensa per caldaie con potenza massima 45 kW (il kit è composto da viti per fissaggio a parete e tubo scarico condensa L = 6m Ø int: 6mm)	7213162	144,00
	Kit chiusura inferiore EVOlution PRIME	KA00051	51,00
	Kit raccordi telescopici (con rubinetto gas e acqua sanitaria)	7106980	136,00
	Kit valvola solare (per l'abbinamento al kit valvola solare della EVOlution PRIME è necessario l'utilizzo della sonda fornita di serie con il kit)	7115139	237,00
	Telaio distanziale 40 mm	KA00071	45,00
	Dima rigida EVOlution PRIME	KA00070	15,00
	**Kit impianto misto / multizona - vedi approfondimento a partire da pag 186**		

PER GLI ALTRI ACCESSORI IDRAULICI, CONSULTA PAGG. 199-200-201-202-203

Termoregolazione		Codice	Euro Prezzo base (iva esclusa)
	Kit sonda esterna	7104873	38,00
	Cronotermostato modulante Baxi Mago con WI-FI integrato (R-BUS) Non abbinabile al modello con Baxi Mago DI SERIE	7701201	260,00
	Cronotermostato modulante Non abbinabile al modello con Baxi Mago DI SERIE	7104336	115,00
	Cronotermostato modulante wireless (include trasmettitore wireless) Non abbinabile al modello con Baxi Mago DI SERIE	7105432	301,00

PER GLI ALTRI ACCESSORI DI TERMOREGOLAZIONE, CONSULTA PAGG. 203-204-205

Avant Blue



- **basse emissioni NOx: classe 6 secondo EN 15502**
- **ventilatore modulante**
- **post-scambiatore condensante in lega di alluminio**
- robusta e affidabile: gruppo idraulico in ottone con sensore sanitario a turbina per un comfort ottimale e scambiatore in rame ad ampi passaggi
- predisposizione per abbinamento con il sistema solare integrato Baxi
- **stesse regolazioni di una caldaia tradizionale (non è necessario l'analizzatore per la regolazione della valvola gas)**
- **pannello comandi digitale con ampio display LCD retroilluminato**

IL PRODOTTO È FORNITO IN NR. 6 CALDAIE PER PALLET

Modelli con produzione ACS	Codice Gas di funzionamento	Potenza max kW	Rendimento utile % (pci) Pn - T. media 70°C	Dimensioni mm (hxlxp) e peso kg	Profilo di carico	Produzione ACS (ΔT 25°C) l/min	Euro Prezzo base (iva esclusa)
Avant Blue 24 Fi	A7724370 Metano A B	24	96,1	763x450x345 43,5	XL	13,7	**1.610,00**
Avant Blue 24 Fi GPL	A7733702 GPL A B	24	96,1	763x450x345 43,5	XL	13,7	**1.610,00**

PER DETTAGLI SULLA FUMISTERIA, CONSULTA PAG. 430

Disegni tecnici dimensionali / grafici



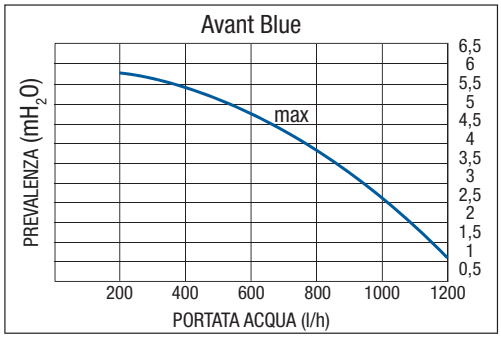

M.R. Mandata radiatori G 3/4"
U.S. Uscita sanitario G 1/2"
GAS Entrata gas G 3/4"
E.S. Entrata sanitario G 1/2"
R.R. Ritorno radiatori G 3/4"
S.C. Scarico condensa

A Punti aggancio caldaia.
Distanza punti aggancio caldaia: 425 mm
B Distanza asse punti di aggancio/asse raccordi

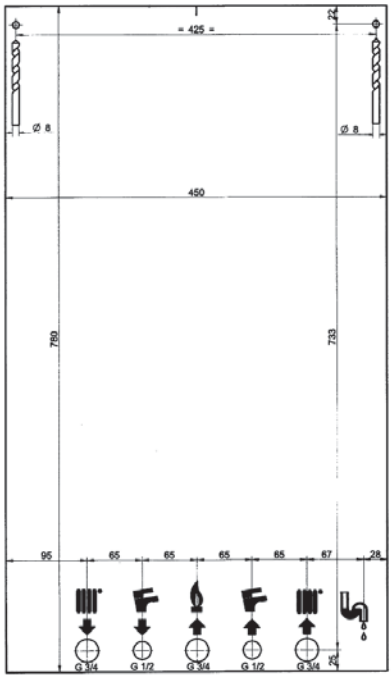

Dima di montaggio

Accessori a richiesta

Scarico fumi

		Codice	Euro Prezzo base (iva esclusa)
Coassiale			
	Tubi coassiali con terminale Ø 60/100 per scarico a parete L tot. = 857 mm (comprende rosone per esterno)	KHG 71405961	75,00
	Curva coassiale 90° Ø 60/100	KHG 71405971	48,00
	Terminale camino verticale coassiale Ø 60/100 L tot. = 1150 mm	KUG 71413581	85,00
	Tegola tetti inclinati Ø 100	KHG 71403661	59,00
Separati			
	Kit scarichi separati aspirazione orientabile in polipropilene	7102689	71,00
	Kit scarichi separati in polipropilene	KHG 71405911	53,00
	Tubo Ø 80 L=1000 mm in polipropilene	KHG 71405941	47,00
	Tubo Ø 80 L=500 mm in polipropilene	KHG 71405991	30,00
	Curva 90° Ø 80 in polipropilene	KHG 71405921	44,00
	Terminale scarichi separati Ø 80	KHG 71401041	25,00

PER GLI ALTRI ACCESSORI SCARICO FUMI, CONSULTA PAGG. 194-195-196-197-198
PER MAGGIORI DETTAGLI SULLA FUMISTERIA, CONSULTA PAG. 430

Idraulici

		Codice	Euro Prezzo base (iva esclusa)
	Filtro defangatore magnetico	A7711843	105,00
	Filtro defangatore magnetico in ottone	A7694146	127,00
	Kit pompa scarico condensa per caldaie con potenza massima 45 kW (il kit è composto da viti per fissaggio a parete e tubo scarico condensa L = 6m Ø int: 6mm)	7213162	144,00
	Kit raccordi telescopici (con rubinetto gas)	KHG 71402891	103,00
	Kit valvola solare	KHG 71412311	237,00
	Kit rubinetto acqua sanitaria con filtro	KHG 71402191	31,00
	Dima rigida Avant Blue	KHG 71406201	15,00
	**Kit impianto misto / multizona - vedi approfondimento a partire da pag 186**		

PER GLI ALTRI ACCESSORI IDRAULICI, CONSULTA PAGG. 199-200-201-202-203

Termoregolazione

		Codice	Euro Prezzo base (iva esclusa)
	Kit sonda esterna	KHG 71406211	31,00
	Cronotermostato modulante Baxi Mago con WI-FI integrato + kit adattatore GTW16 (OpenTherm e ON/OFF). (per Avant Blue è previsto solo collegamento in ON/OFF su TA di caldaia. Verifica sul sito baxi.it le funzioni compatibili)	OPENTHERM ON/OFF 7652303	260,00
	Controllo remoto e regolatore climatico	KHG 71410641	201,00
	Controllo remoto e regolatore climatico wireless	KHG 71411471	372,00

PER GLI ALTRI ACCESSORI DI TERMOREGOLAZIONE, CONSULTA PAGG. 203-204-205

Duo-tec Compact E Mago
Duo-tec Compact E



OPENTHERM ON/OFF
DI SERIE
(mod. Duo-tec Compact E Mago)

- **nuovo design moderno ed elegante per tutta la gamma**
- **Baxi Mago DI SERIE:**
  App dedicata per smartphone e tablet per controllo della caldaia da remoto (per il mod. Duo-tec Compact E 24 Mago); accessorio a richiesta per tutti gli altri modelli
- **ampio campo di modulazione 1:7 maggiore efficienza e silenziosità**
- **GAC (gas adaptive control): controllo automatico della combustione**
- pannello comandi digitale con ampio display LCD retroilluminato
- predisposizione per abbinamento con il sistema solare integrato Baxi
- **nuovo kit di copertura: possibilità di installazione all'esterno in luoghi parzialmente protetti (optional)**
- **allacciamento a tubo di scarico Ø50 mm rigido e flessibile: soluzioni per risanamento canne fumarie - per il mod. 24 kW lunghezza totale (scarico+aspirazione) 40 metri**
- **dimensioni compatte: 700x400x299 mm**
- caldaie funzionanti a metano trasformabili a GPL e ad aria propanata mediante apposita regolazione (kit di trasformazione non necessario)
- funzione antigelo e grado di protezione IPX5D

IL PRODOTTO È FORNITO IN NR. 6 CALDAIE PER PALLET

Modelli con produzione ACS	Codice Gas di funzionamento		Potenza max kW	Rendimento utile % (pci) Pn - T. media 70°C	Rendimento utile % (pci) al 30% - T. di ritorno 30°C	Dimensioni mm (hxlxp) e peso kg	Profilo di carico	Produzione ACS (ΔT 25°C) l/min	Euro Prezzo base (iva esclusa)
Duo-tec Compact E 24 Mago	A7722612 Met/GPL/aria prop.	A A	24 in san. 20 in risc.	97,7	108,8	700x400x299 34	XL	13,8 ▲	**1.828,00**
Duo-tec Compact E 28	A7722083 Met/GPL/aria prop.	A A	28 in san. 24 in risc.	97,6	108,8	700x400x299 34	XL	16,1 ▲	**1.778,00**
Duo-tec Compact E 24	A7722082 Met/GPL/aria prop.	A A	24 in san. 20 in risc.	97,7	108,8	700x400x299 34	XL	13,8 ▲	**1.612,00**

*** i modelli con Baxi Mago DI SERIE accedono direttamente alla detrazione del 65% prevista dall'Ecobonus; per gli altri modelli è necessario abbinare alla caldaia un controllo modulante**

▲ *senza limitatore di portata* - *PER DETTAGLI SULLA FUMISTERIA, CONSULTA PAG. 430*

Disegni tecnici dimensionali / grafici



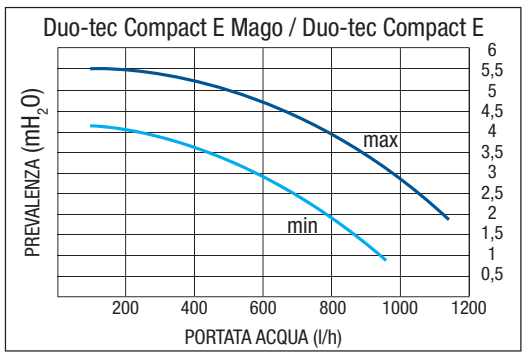

M.R. Mandata radiatori G 3/4"
U.S. Uscita sanitario G 1/2"
GAS Entrata gas G 3/4"
E.S. Entrata sanitario G 1/2"
R.R. Ritorno radiatori G 3/4"
S.C. Scarico condensa innestabile su tubo Ø 22

A Punti aggancio caldaia. Distanza punti aggancio caldaia: 246 mm
B Distanza asse punti di aggancio/asse raccordi

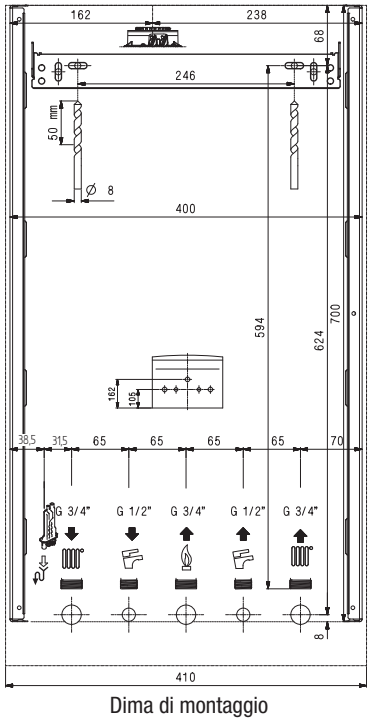

Dima di montaggio

Accessori a richiesta

Scarico fumi

		Codice	Euro Prezzo base (iva esclusa)
Coassiale			
	Tubi coassiali con terminale Ø 60/100 per scarico a parete L tot. = 857 mm (comprende rosone per esterno)	KHG 71405961	75,00
	Curva coassiale 90° Ø 60/100	KHG 71405971	48,00
	Terminale camino verticale coassiale Ø 60/100 L tot. = 1150 mm	KUG 71413581	85,00
	Tegola tetti inclinati Ø 100	KHG 71403661	59,00
Separati			
	Kit scarichi separati aspirazione orientabile in polipropilene	7102689	71,00
	Tubo Ø 80 L=1000 mm in polipropilene	KHG 71405941	47,00
	Tubo Ø 80 L=500 mm in polipropilene	KHG 71405991	30,00
	Curva 90° Ø 80 in polipropilene	KHG 71405921	44,00
	Terminale scarichi separati Ø 80	KHG 71401041	25,00

PER GLI ALTRI ACCESSORI SCARICO FUMI, CONSULTA PAGG. 194-195-196-197-198
PER MAGGIORI DETTAGLI SULLA FUMISTERIA, CONSULTA PAG. 430

Installazione all'esterno

		Codice	Euro Prezzo base (iva esclusa)
	Kit raccordi telescopici (con rubinetto gas e acqua sanitaria)	7106980	136,00
	Kit copertura per esterno Duo-tec Compact E (comprende kit scarico fumi e rosone per esterno)	7702002	116,00

PER GLI ALTRI ACCESSORI PER L'INSTALLAZIONE ALL'ESTERNO, CONSULTA PAG. 206

Idraulici

		Codice		Euro Prezzo base (iva esclusa)
	Filtro defangatore magnetico	A7711843		105,00
	Filtro defangatore magnetico in ottone	A7694146		127,00
	Kit pompa scarico condensa per caldaie con potenza massima 45 kW (il kit è composto da viti per fissaggio a parete e tubo scarico condensa L = 6m Ø int: 6mm)	7213162		144,00
	Kit chiusura inferiore Duo-tec Compact E	A7717859	NEW	51,00
	Kit estensione chiusura inferiore Duo-tec Compact E	A7689124	NEW	70,00
	Kit raccordi telescopici (con rubinetto gas e acqua sanitaria)	7106980		136,00
	Kit valvola solare	7115139		237,00
	Dima rigida Duo-tec Compact E	7109787		15,00
	**Kit impianto misto / multizona - vedi approfondimento a partire da pag 186**			

PER GLI ALTRI ACCESSORI IDRAULICI, CONSULTA PAGG. 199-200-201-202-203

Termoregolazione

		Codice	Euro Prezzo base (iva esclusa)
	Kit sonda esterna	7104873	38,00
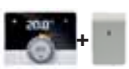	Cronotermostato modulante Baxi Mago con WI-FI integrato + kit adattatore GTW16 (OpenTherm e ON/OFF) (Verifica sul sito baxi.it la corretta compatibilità) Non abbinabile al modello con Baxi Mago DI SERIE	OPENTHERM ON/OFF	7652303	260,00
	Cronotermostato modulante Non abbinabile al modello con Baxi Mago DI SERIE	7104336	115,00
	Cronotermostato modulante wireless (include trasmettitore wireless) Non abbinabile al modello con Baxi Mago DI SERIE	7105432	301,00
	Controllo remoto e regolatore climatico Non abbinabile al modello con Baxi Mago DI SERIE	7114250	201,00

PER GLI ALTRI ACCESSORI DI TERMOREGOLAZIONE, CONSULTA PAGG. 203-204-205

Nuvola Platinum+ Mago
Nuvola Platinum+



BSB
DI SERIE
(mod. Nuvola Platinum+ Mago)

- **Baxi Mago DI SERIE:**
  App dedicata per smartphone e tablet per controllo della caldaia da remoto (per il mod. Nuvola Platinum+ 33 GA Mago); accessorio a richiesta per tutti gli altri modelli
- **ampio campo di modulazione 1:10 maggiore efficienza e silenziosità**
- **GAC (gas adaptive control): controllo automatico della combustione**
- pannello comandi estraibile e retroilluminato in versione wireless e con fili per installazione a parete, con ampio text display, manopola di regolazione e tasti di selezione menù
- **fino a 500 l d'acqua calda in 30 minuti (ΔT 30°C)**
- bollitore da 40 litri in acciaio inox
- power set: regolazione potenza riscaldamento secondo dato di progetto
- gestione elettronica integrata per abbinamento ad un sistema solare
- **allacciamento a tubo di scarico Ø50 mm rigido e flessibile: soluzioni per risanamento canne fumarie - per il mod. 24 kW lunghezza totale (scarico+aspirazione) 40 metri**
- kit installazione DI SERIE (rubinetto gas / entrata sanitario / raccordi telescopici)
- **vaso espansione sanitario DI SERIE**
- funzione antigelo e grado di protezione IPX5D

IL PRODOTTO È FORNITO IN NR. 4 CALDAIE PER PALLET

Modelli con produzione ACS	Codice Gas di funzionamento		Potenza max kW	Rendimento utile % (pci) Pn - T. media 70°C	Rendimento utile % (pci) al 30% - T. di ritorno 30°C	Dimensioni mm (hxlxp) e peso kg	Profilo di carico	Portata specifica secondo EN 13203-1 l/min	Euro Prezzo base (iva esclusa)
Nuvola Platinum+ 33 GA Mago	A7715594 Met/GPL	A A	33 in san. 24 in risc.	97,7	108,9	950x600x466 67,5	XL	18,3	**3.750,00**
Nuvola Platinum+ 33 GA	7219701 Met/GPL	A A	33 in san. 24 in risc.	97,7	108,9	950x600x466 67,5	XL	18,3	**3.534,00**
Nuvola Platinum+ 24 GA	7219700 Met/GPL	A A	24 in san. 16 in risc.	97,7	108,9	950x600x466 65,5	XL	14,9	**3.223,00**

*** i modelli con Baxi Mago DI SERIE accedono direttamente alla detrazione del 65% prevista dall'Ecobonus; per gli altri modelli è necessario remotare il controllo fornito DI SERIE acquistando l'accessorio interfaccia a 3 led con supporto THINK o l'interfaccia a 5 led wireless con supporto THINK**

PER DETTAGLI SULLA FUMISTERIA, CONSULTA PAG. 430

Disegni tecnici dimensionali / grafici



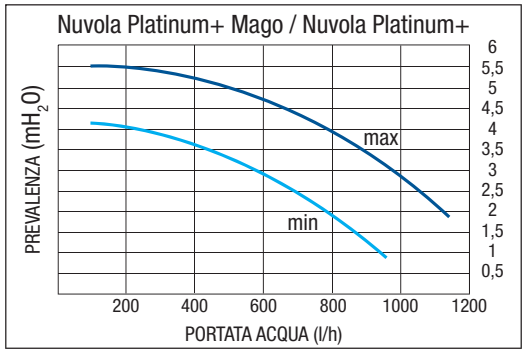

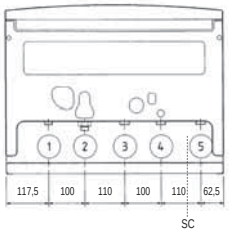

vista dal basso

1 Uscita sanitario G 1/2"
2 Entrata sanitario G 1/2"
3 Ritorno radiatori G 3/4"
4 Mandata radiatori G 3/4"
5 Entrata gas G 3/4"
SC Scarico condensa innestabile su tubo Ø 22

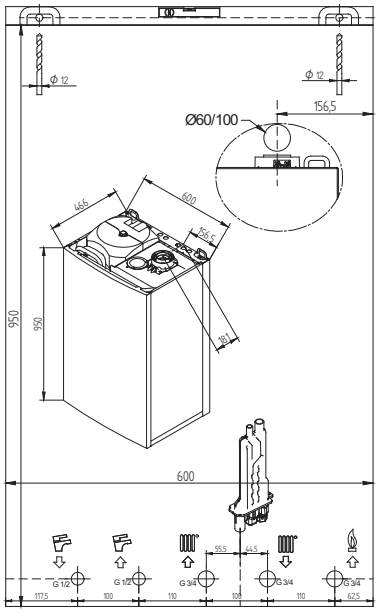

Dima di montaggio

Accessori a richiesta

Scarico fumi

		Codice	Euro Prezzo base (iva esclusa)
Coassiale			
	Tubi coassiali con terminale Ø 60/100 per scarico a parete L tot. = 857 mm (comprende rosone per esterno)	KHG 71405961	75,00
	Curva coassiale 90° Ø 60/100	KHG 71405971	48,00
	Terminale camino verticale coassiale Ø 60/100 L tot. = 1150 mm	KUG 71413581	85,00
	Tegola tetti inclinati Ø 100	KHG 71403661	59,00
Separati			
	Kit scarichi separati aspirazione orientabile in polipropilene	7102689	71,00
	Kit scarichi separati in polipropilene	KHG 71405911	53,00
	Tubo Ø 80 L=1000 mm in polipropilene	KHG 71405941	47,00
	Tubo Ø 80 L=500 mm in polipropilene	KHG 71405991	30,00
	Curva 90° Ø 80 in polipropilene	KHG 71405921	44,00
	Terminale scarichi separati Ø 80	KHG 71401041	25,00

PER GLI ALTRI ACCESSORI SCARICO FUMI, CONSULTA PAGG. 194-195-196-197-198
PER MAGGIORI DETTAGLI SULLA FUMISTERIA, CONSULTA PAG. 430

Idraulici

		Codice	Euro Prezzo base (iva esclusa)
	Kit ricircolo	KHG 71402271	36,00
	Kit pompa scarico condensa per caldaie con potenza massima 45 kW (il kit è composto da viti per fissaggio a parete e tubo scarico condensa L = 6m Ø int: 6mm)	7213162	144,00
	**Kit impianto misto / multizona - vedi approfondimento a partire da pag 186**		

PER GLI ALTRI ACCESSORI IDRAULICI, CONSULTA PAGG. 199-200-201-202-203

Termoregolazione

		Codice	Euro Prezzo base (iva esclusa)
	Cronotermostato modulante Baxi Mago con WI-FI integrato + kit adattatore GTW17 (BSB) (compatibile solo su modelli in produzione da gennaio 2018 e comunque con matricola superiore a 180000000. Verifica sul sito baxi.it la corretta compatibilità) Non abbinabile al modello con Baxi Mago DI SERIE	BSB A7724375	260,00
	Cronotermostato modulante THINK	7102980	124,00
	Interfaccia a 3 led con supporto THINK (compreso supporto da muro per pannello comandi)	7102340	34,00
	Interfaccia a 5 led wireless con supporto THINK (compreso supporto da muro wireless per pannello comandi - 3 batterie AA)	7102441	160,00
	Kit sonda esterna	7104873	38,00
	Sonda esterna wireless THINK (compreso antenna di trasmissione dati)	7103027	165,00

PER GLI ALTRI ACCESSORI DI TERMOREGOLAZIONE, CONSULTA PAGG. 203-204-205

Nuvola Duo-tec+



- **ampio campo di modulazione 1:7 maggiore efficienza e silenziosità**
- **GAC (gas adaptive control): controllo automatico della combustione**
- **fino a 500 l d'acqua calda in 30 minuti (ΔT 30°C)**
- bollitore da 40 l in acciaio inox
- pannello comandi digitale con ampio display LCD retroilluminato
- **compatibilità con il Baxi Mago (accessorio a richiesta) per controllo della caldaia da remoto**
- vaso di espansione sanitario disponibile DI SERIE (per mod. 33 kW) e come accessorio (per mod. 24 kW)
- **allacciamento a tubo di scarico Ø50 mm rigido e flessibile: soluzioni per risanamento canne fumarie - per il mod. 24 kW lunghezza totale (scarico+aspirazione) 40 metri**
- kit installazione DI SERIE (rubinetto gas / entrata sanitario / raccordi telescopici)
- funzione antigelo e grado di protezione IPX5D

IL PRODOTTO È FORNITO IN NR. 4 CALDAIE PER PALLET

Modelli con produzione ACS	Codice Gas di funzionamento		Potenza max kW	Rendimento utile % (pci) Pn - T. media 70°C	Rendimento utile % (pci) al 30% - T. di ritorno 30°C	Dimensioni mm (hxlxp) e peso kg	Profilo di carico	Portata specifica secondo EN 13203-1 l/min	Euro Prezzo base (iva esclusa)
Nuvola Duo-tec+ 33 GA VES	7219555 Met/GPL	A A	33 in san. 28 in risc.	97,7	108,9	950x600x466 67,5	XL	18,3	**3.011,00**
Nuvola Duo-tec+ 24 GA	7219554 Met/GPL	A A	24 in san. 20 in risc.	97,7	108,8	950x600x466 62	XL	14,9	**2.689,00**

*** per accedere alla detrazione del 65%, prevista dall'Ecobonus, è necessario abbinare alla caldaia un controllo modulante**

PER DETTAGLI SULLA FUMISTERIA, CONSULTA PAG. 430

Disegni tecnici dimensionali / grafici



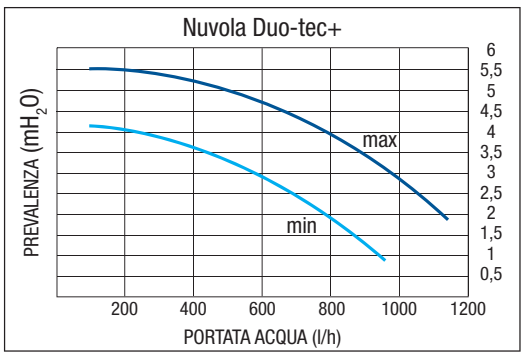

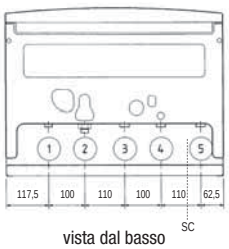

vista dal basso

1	Uscita sanitario G 1/2"
2	Entrata sanitario G 1/2"
3	Ritorno radiatori G 3/4"
4	Mandata radiatori G 3/4"
5	Entrata gas G 3/4"
SC	Scarico condensa innestabile su tubo Ø 22

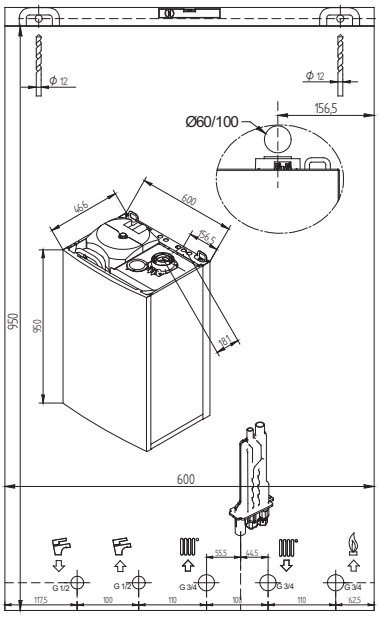

Dima di montaggio

Accessori a richiesta

Scarico fumi

		Codice	Euro Prezzo base (iva esclusa)
Coassiale			
	Tubi coassiali con terminale Ø 60/100 per scarico a parete L tot. = 857 mm (comprende rosone per esterno)	KHG 71405961	75,00
	Curva coassiale 90° Ø 60/100	KHG 71405971	48,00
	Terminale camino verticale coassiale Ø 60/100 L tot. = 1150 mm	KUG 71413581	85,00
	Tegola tetti inclinati Ø 100	KHG 71403661	59,00
Separati			
	Kit scarichi separati aspirazione orientabile in polipropilene	7102689	71,00
	Kit scarichi separati in polipropilene	KHG 71405911	53,00
	Tubo Ø 80 L=1000 mm in polipropilene	KHG 71405941	47,00
	Tubo Ø 80 L=500 mm in polipropilene	KHG 71405991	30,00
	Curva 90° Ø 80 in polipropilene	KHG 71405921	44,00
	Terminale scarichi separati Ø 80	KHG 71401041	25,00

PER GLI ALTRI ACCESSORI SCARICO FUMI, CONSULTA PAGG. 194-195-196-197-198
PER MAGGIORI DETTAGLI SULLA FUMISTERIA, CONSULTA PAG. 430

Idraulici

		Codice	Euro Prezzo base (iva esclusa)
	Kit vaso espansione 2L supplementare cond. (per modello 24 kW)	KHG 71407971	75,00
	Kit ricircolo	KHG 71402271	36,00
	Kit pompa scarico condensa per caldaie con potenza massima 45 kW (il kit è composto da viti per fissaggio a parete e tubo scarico condensa L = 6m Ø int: 6mm)	7213162	144,00
	**Kit impianto misto / multizona - vedi approfondimento a partire da pag 186**		

PER GLI ALTRI ACCESSORI IDRAULICI, CONSULTA PAGG. 199-200-201-202-203

Termoregolazione

		Codice	Euro Prezzo base (iva esclusa)
	Kit sonda esterna	7104873	38,00
	Cronotermostato modulante Baxi Mago con WI-FI integrato + kit adattatore GTW16 (OpenTherm e ON/OFF) (compatibile solo su modelli in produzione da gennaio 2018 e comunque con matricola superiore a 180000000. Verifica sul sito baxi.it la corretta compatibilità) OPENTHERM ON/OFF	7652303	260,00
	Cronotermostato modulante	7104336	115,00
	Cronotermostato modulante wireless (include trasmettitore wireless)	7105432	301,00
	Controllo remoto e regolatore climatico	7114250	201,00

PER GLI ALTRI ACCESSORI DI TERMOREGOLAZIONE, CONSULTA PAGG. 203-204-205

Luna IN Plus WI-FI NEW
Luna IN Plus

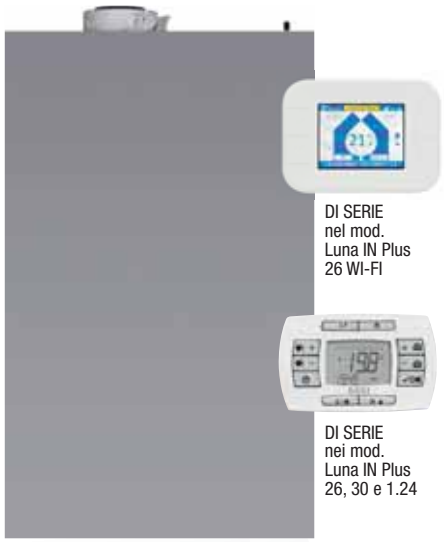

DI SERIE nel mod. Luna IN Plus 26 WI-FI

DI SERIE nei mod. Luna IN Plus 26, 30 e 1.24

- **kit pannello di controllo WI-FI DI SERIE nel modello Luna IN Plus WI-FI: Hybrid App per smartphone e tablet per controllo della caldaia da remoto; accessorio a richiesta per tutti gli altri modelli**
- pannello comandi digitale remoto con display LCD DI SERIE nei modelli Luna Air
- **collegamento ad impianto a zone**
- **installazione ad incasso: le dimensioni ultracompatte 770x470x238 mm della caldaia, la rendono installabile nella maggioranza delle casse in commercio**
- **kit installazione ad incasso DI SERIE (rubinetto gas/entrata gas/raccordi telescopici)**
- **sistema di caricamento automatico dell'impianto**
- **temperatura minima di funzionamento: -15°C**
- funzione antigelo e grado di protezione IPX5D
- ampio campo di modulazione 1:7 maggiore efficienza e silenziosità
- GAC (gas adaptive control): controllo automatico della combustione
- installazione pensile in luoghi parzialmente protetti
- installazione pensile a cielo aperto con kit di copertura, disponibile come accessorio
- predisposizione per abbinamento con il sistema solare integrato Baxi
- **allacciamento a tubo di scarico Ø50 mm rigido e flessibile - per il mod. 1.24 lunghezza totale (scarico+aspirazione) 40 metri: soluzione per risanamento canne fumarie e in caso di sostituzione di una caldaia a tiraggio naturale con una caldaia a condensazione**

IL PRODOTTO È FORNITO IN NR. 6 CALDAIE PER PALLET

Con un'unica caldaia è possibile realizzare **tre diverse installazioni:**



Installazione ad incasso all'esterno (con cassa di contenimento)

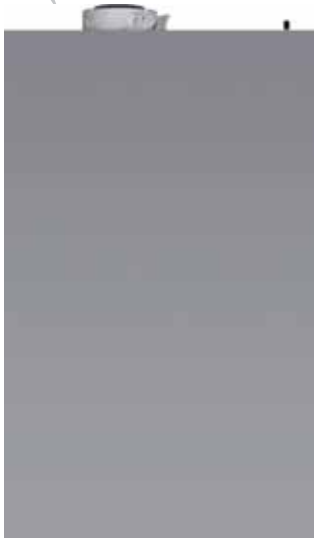

Installazione pensile all'esterno, in luoghi parzialmente protetti

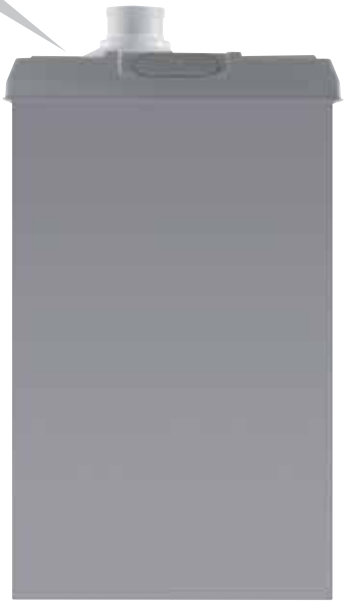

Installazione pensile all'esterno, a cielo aperto (con kit di copertura)

Modelli con produzione ACS	Codice Gas di funzionamento		Potenza max kW	Rendimento utile % (pci) Pn - T. media 70°C	al 30% - T. di ritorno 30°C	Dimensioni mm (hxlxp) e peso kg	Profilo di carico	Produzione ACS (ΔT 25°C) l/min	Euro Prezzo base (iva esclusa)
Luna IN Plus 26 WI-FI	A7745038 Met/GPL	A A	26 in san. 20 in risc.	97,7	108,8	1170x600x245 (cassa) 770x470x238 (caldaia) 32,5	XL	14,9 *	**2.268,00**
Luna IN Plus 30	A7736265 Met/GPL	A A	30 in san. 24 in risc.	97,6	108,8	1170x600x245 (cassa) 770x470x238 (caldaia) 32,5	XL	16,6 *	**2.220,00**
Luna IN Plus 26	A7736264 Met/GPL	A A	26 in san. 20 in risc.	97,7	108,8	1170x600x245 (cassa) 770x470x238 (caldaia) 32,5	XL	14,9 *	**2.052,00**
Solo riscaldamento									
Luna IN Plus 1.24	A7736263 Met/GPL	A	24 in risc.	97,6	108,8	1170x600x245 (cassa) 770x470x238 (caldaia) 32,5	-	-	**2.030,00**

**senza limitatore di portata*
PER DETTAGLI SULLA FUMISTERIA, CONSULTA PAG. 430

Disegni tecnici dimensionali / grafici

Installazione ad incasso

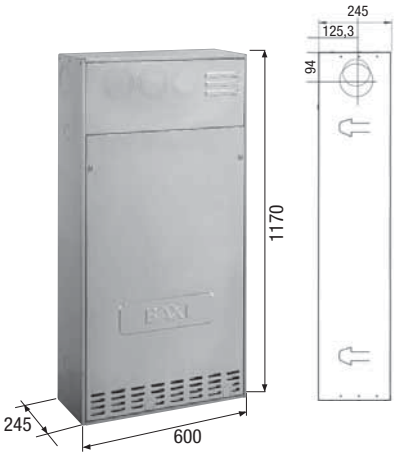

Cassa universale
KHG 71410991

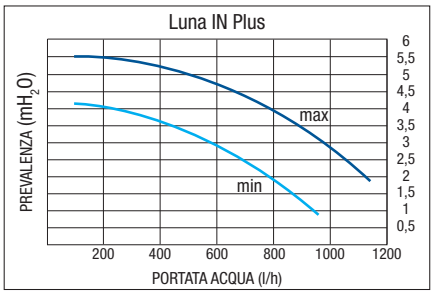

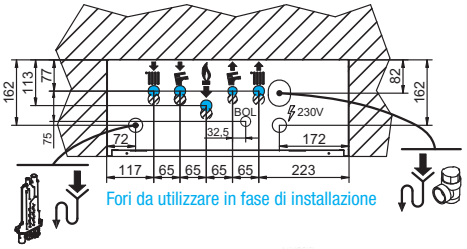

Fori da utilizzare in fase di installazione

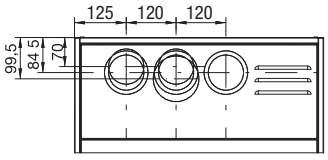

vista frontale

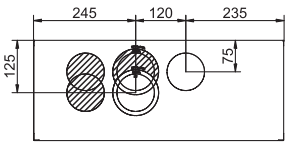

vista dall'alto

	Scarico condensa
	Scarico valvola di sicurezza
	Mandata impianto di riscaldamento (G3/4")
	Mandata acqua calda sanitaria (G1/2") modelli 26 e 30
	Entrata GAS (G3/4")
	Entrata acqua fredda sanitaria / Caricamento impianto (G1/2")
	Ritorno impianto di riscaldamento (G3/4")

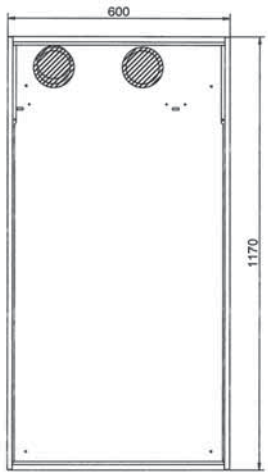

Dima di montaggio

Installazione pensile

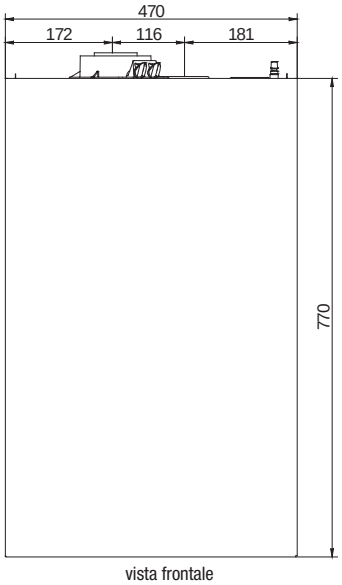

vista frontale

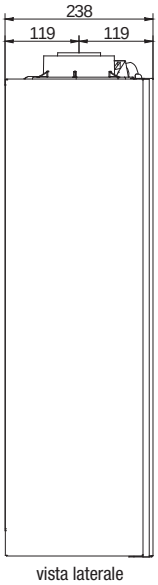

vista laterale

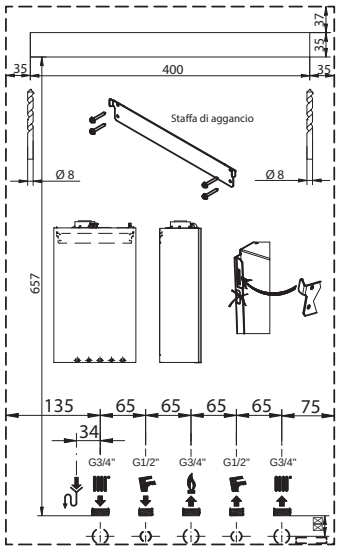

Dima di montaggio

La dima e la staffa di aggancio sono forniti di serie all'interno dell'imballo.

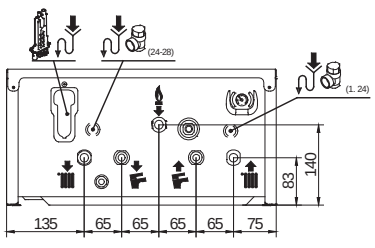

	Scarico condensa
	Scarico valvola di sicurezza
	Mandata impianto di riscaldamento (G3/4")
	Mandata acqua calda sanitaria (G1/2") modelli 26 e 30 / bollitore (G3/4") modello 1.24
	Entrata GAS (G3/4")
	Entrata acqua fredda sanitaria / Caricamento impianto (G1/2")
	Ritorno impianto di riscaldamento (G3/4")

Accessori a richiesta

Scarico fumi		Codice	Euro Prezzo base (iva esclusa)
Coassiale			
	Tubi coassiali con terminale Ø 60/100 per scarico a parete L tot. = 857 mm (comprende rosone per esterno)	KHG 71405961	75,00
	Curva coassiale 90° Ø 60/100	KHG 71405971	48,00
	Terminale camino verticale coassiale Ø 60/100 L tot. = 1150 mm	KUG 71413581	85,00
	Tegola tetti inclinati Ø 100	KHG 71403661	59,00
Separati			
	Kit scarico vert Ø 80 tipo B23 in polipropilene	KHG 71411101	37,00
	Kit scarichi separati in polipropilene	KHG 71405911	53,00
	Tubo Ø 80 L=1000 mm in polipropilene	KHG 71405941	47,00
	Tubo Ø 80 L=500 mm in polipropilene	KHG 71405991	30,00
	Curva 90° Ø 80 in polipropilene	KHG 71405921	44,00
	Terminale scarichi separati Ø 80	KHG 71401041	25,00
	Adattatore scarico fumi Ø 60 (M)/80 (F) (da ordinare in caso di sostituzione caldaia convenzionale) **SOLO PER INSTALLAZIONI AD INCASSO**	KHG 71411521	78,00

PER GLI ALTRI ACCESSORI SCARICO FUMI, CONSULTA PAGG. 194-195-196-197-198
PER MAGGIORI DETTAGLI SULLA FUMISTERIA, CONSULTA PAG. 430

Installazione ad incasso all'esterno Luna IN Plus deve essere installata con la specifica cassa di contenimento		Codice	Euro Prezzo base (iva esclusa)
	Cassa di contenimento universale	KHG 71410991	162,00
	Kit cornice (da abbinare a cassa di contenimento universale (cod. KHG 71410991) in caso di necessità o in caso di sostituzione con modelli Luna3 Comfort IN)	7225016	81,00

PER GLI ALTRI ACCESSORI PER L'INSTALLAZIONE ALL'ESTERNO, CONSULTA PAG. 206

Installazione pensile all'esterno in luoghi parzialmente protetti		Codice	Euro Prezzo base (iva esclusa)
	Kit raccordi telescopici (con rubinetto gas e acqua sanitaria)	7106980	136,00

PER GLI ALTRI ACCESSORI PER L'INSTALLAZIONE ALL'ESTERNO, CONSULTA PAG. 206

Installazione pensile all'esterno a cielo aperto		Codice	Euro Prezzo base (iva esclusa)
	Kit raccordi telescopici (con rubinetto gas e acqua sanitaria)	7106980	136,00
	Kit copertura per esterno IN-Air (comprende kit scarico fumi e rosone per esterno)	A7718787	116,00

PER GLI ALTRI ACCESSORI PER L'INSTALLAZIONE ALL'ESTERNO, CONSULTA PAG. 206

Accessori a richiesta

Idraulici		Codice		Euro Prezzo base (iva esclusa)
	Kit valvola solare IN SOLO PER INSTALLAZIONI AD INCASSO	7114505		237,00
	**Kit impianto misto / multizona - vedi approfondimento a partire da pag 186**			

PER GLI ALTRI ACCESSORI IDRAULICI, CONSULTA PAGG. 199-200-201-202-203

Termoregolazione		Codice		Euro Prezzo base (iva esclusa)
	Kit pannello di controllo WI-FI per caldaie da esterno Non abbinabile al modello con kit pannello di controllo WI-FI DI SERIE	A7735720	NEW	260,00
	Kit sonda esterna	7104873		38,00
	Sonda acqua calda sanitaria per bollitore (il kit è composto da 1 sonda)	KHG 71407681		15,00

PER GLI ALTRI ACCESSORI DI TERMOREGOLAZIONE, CONSULTA PAGG. 203-204-205

Dettaglio codici da ordinare per realizzare le diverse intallazioni

Installazione ad incasso



Ordinare:

- caldaia Luna IN Plus 26 WI-FI cod. A7745038 / Luna IN Plus 30 cod. A7736265 / Luna IN Plus 26 cod. A7736264 / Luna IN Plus 1.24 cod. A7736263
- cassa di contenimento universale cod. KHG 71410991

 DI SERIE nel mod. Luna IN Plus 26 WI-FI

 DI SERIE nei mod. Luna IN Plus 26, 30 e 1.24

Installazione pensile in luoghi parzialmente protetti



Ordinare:

- caldaia Luna IN Plus 26 WI-FI cod. A7745038 / Luna IN Plus 30 cod. A7736265 / Luna IN Plus 26 cod. A7736264 / Luna IN Plus 1.24 cod. A7736263
- kit raccordi telescopici (con rubinetto gas e acqua sanitaria) cod. 7106980
  accessorio utile per agevolare l'installazione

 DI SERIE nel mod. Luna IN Plus 26 WI-FI

 DI SERIE nei mod. Luna IN Plus 26, 30 e 1.24

Installazione pensile a cielo aperto

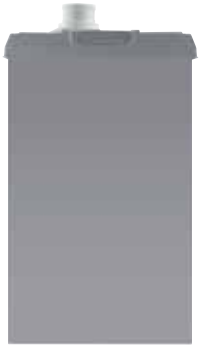

Ordinare:

- caldaia Luna IN Plus 26 WI-FI cod. A7745038 / Luna IN Plus 30 cod. A7736265 / Luna IN Plus 26 cod. A7736264 / Luna IN Plus 1.24 cod. A7736263
- kit raccordi telescopici (con rubinetto gas e acqua sanitaria) cod. 7106980
  accessorio utile per agevolare l'installazione
- kit copertura per esterno IN-Air cod. A7718787

 DI SERIE nel mod. Luna IN Plus 26 WI-FI

 DI SERIE nei mod. Luna IN Plus 26, 30 e 1.24

Luna Air

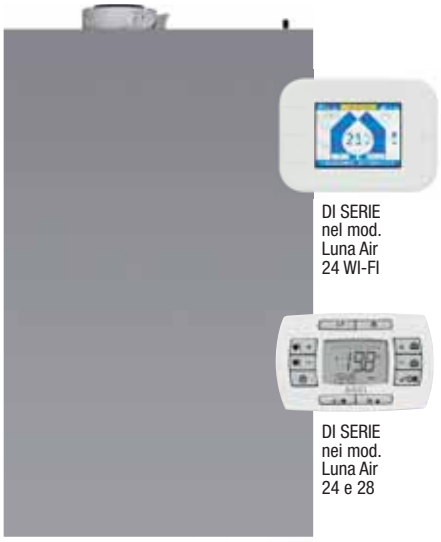

DI SERIE nel mod. Luna Air 24 WI-FI

DI SERIE nei mod. Luna Air 24 e 28

- **kit pannello di controllo WI-FI DI SERIE nel modello Luna Air WI-FI: Hybrid App per smartphone e tablet per controllo della caldaia da remoto; accessorio a richiesta per tutti gli altri modelli**
- pannello comandi digitale remoto con display LCD DI SERIE nei modelli Luna Air
- **installazione pensile in luoghi parzialmente protetti**
- **installazione pensile a cielo aperto con kit di copertura, disponibile come accessorio**
- **temperatura minima di funzionamento: -15°C**
- funzione antigelo e grado di protezione IPX5D
- ampio campo di modulazione 1:7 maggiore efficienza e silenziosita
- GAC (gas adaptive control): controllo automatico della combustione
- installazione ad incasso: le dimensioni ultracompatte 770x470x238 mm della caldaia, la rendono installabile nella maggioranze delle casse in commercio; kit raccordi telescopici ad incasso disponibile come accessorio
- predisposizione per abbinamento con il sistema solare integrato Baxi
- **allacciamento a tubo di scarico Ø50 mm rigido e flessibile - per il mod. 24 kW lunghezza totale (scarico+aspirazione) 40 metri: soluzione per risanamento canne fumarie e in caso di sostituzione di una caldaia a tiraggio naturale con una caldaia a condensazione**

IL PRODOTTO È FORNITO IN NR. 6 CALDAIE PER PALLET

Con un'unica caldaia è possibile realizzare **tre diverse installazioni:**

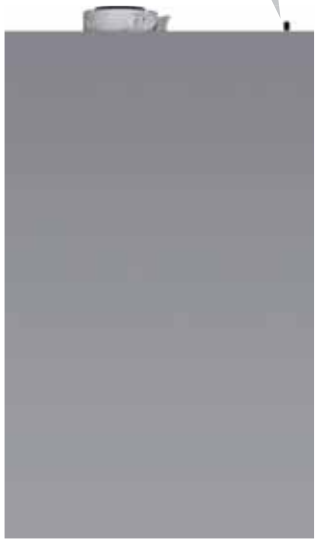

Installazione pensile all'esterno, in luoghi parzialmente protetti

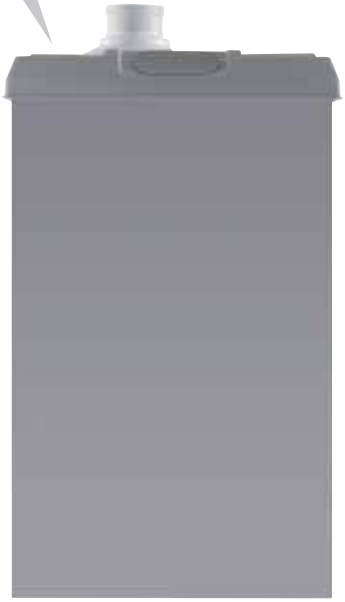

Installazione pensile all'esterno, a cielo aperto (con kit di copertura)



Installazione ad incasso all'esterno (con cassa di contenimento)

Modelli con produzione ACS	Codice Gas di funzionamento		Potenza max kW	Rendimento utile % (pci) Pn - T. media 70°C	Rendimento utile % (pci) al 30% - T. di ritorno 30°C	Dimensioni mm (hxlxp) e peso kg	Profilo di carico	Produzione ACS (ΔT 25°C) l/min	Euro Prezzo base (iva esclusa)
NEW Luna Air 24 WI-FI	A7740032 Met/GPL	A A	24 in san. 20 in risc.	97,7	108,8	770x470x238 (caldaia) 1170x600x245 (cassa) 31	XL	13,8 *	**1.967,00**
Luna Air 28	A7736262 Met/GPL	A A	28 in san. 24 in risc.	97,6	108,8	770x470x238 (caldaia) 1170x600x245 (cassa) 31,5	XL	16,1 *	**1.891,00**
Luna Air 24	A7736261 Met/GPL	A A	24 in san. 20 in risc.	97,7	108,8	770x470x238 (caldaia) 1170x600x245 (cassa) 31	XL	13,8 *	**1.751,00**

**senza limitatore di portata*

PER DETTAGLI SULLA FUMISTERIA, CONSULTA PAG. 430

Disegni tecnici dimensionali / grafici

Installazione pensile

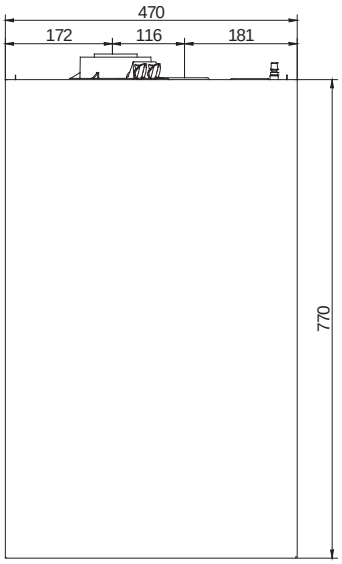

vista frontale

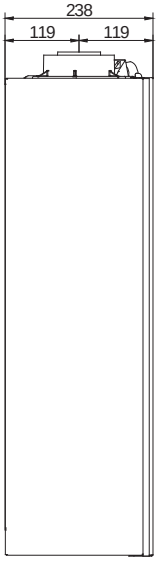

vista laterale

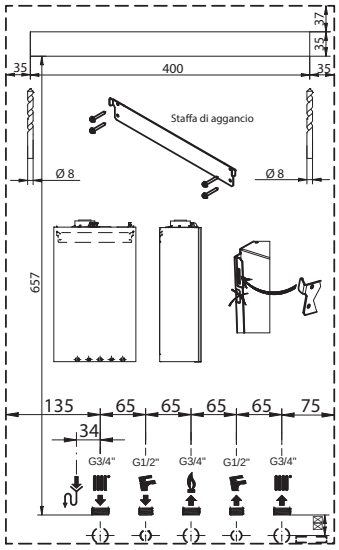

Dima di montaggio

La dima e la staffa di aggancio sono forniti di serie all'interno dell'imballo.

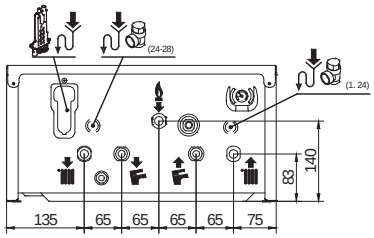

	Scarico condensa
	Scarico valvola di sicurezza
	Mandata impianto di riscaldamento (G3/4")
	Mandata acqua calda sanitaria (G1/2") modelli 24 e 28
	Entrata GAS (G3/4")
	Entrata acqua fredda sanitaria / Caricamento impianto (G1/2")
	Ritorno impianto di riscaldamento (G3/4")

Installazione ad incasso

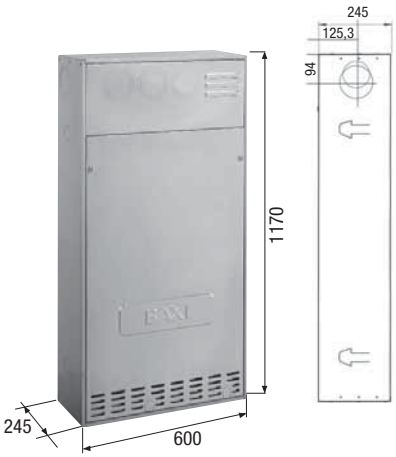

Cassa universale KHG 71410991

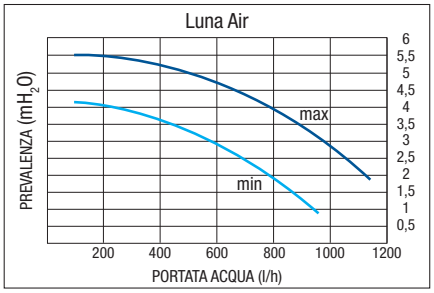

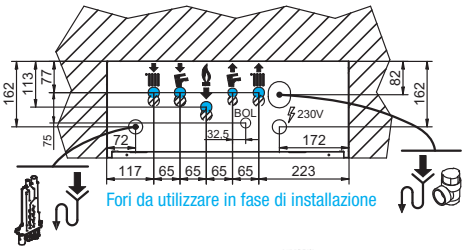

Fori da utilizzare in fase di installazione

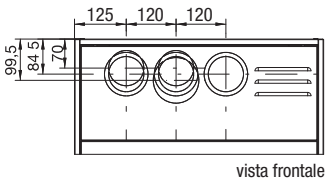

vista frontale

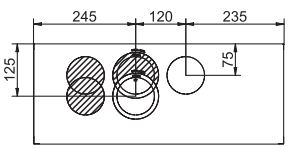

vista dall'alto

	Scarico condensa
	Scarico valvola di sicurezza
	Mandata impianto di riscaldamento (G3/4")
	Mandata acqua calda sanitaria (G1/2") modelli 24 e 28
	Entrata GAS (G3/4")
	Entrata acqua fredda sanitaria / Caricamento impianto (G1/2")
	Ritorno impianto di riscaldamento (G3/4")

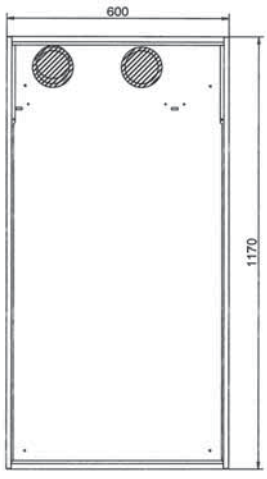

Dima di montaggio

Accessori a richiesta

Scarico fumi		Codice	Euro Prezzo base (iva esclusa)
Coassiale			
	Tubi coassiali con terminale Ø 60/100 per scarico a parete L tot. = 857 mm (comprende rosone per esterno)	KHG 71405961	75,00
	Curva coassiale 90° Ø 60/100	KHG 71405971	48,00
	Terminale camino verticale coassiale Ø 60/100 L tot. = 1150 mm	KUG 71413581	85,00
	Tegola tetti inclinati Ø 100	KHG 71403661	59,00
Separati			
	Kit scarico vert Ø 80 tipo B23 in polipropilene	KHG 71411101	37,00
	Kit scarichi separati in polipropilene	KHG 71405911	53,00
	Tubo Ø 80 L=1000 mm in polipropilene	KHG 71405941	47,00
	Tubo Ø 80 L=500 mm in polipropilene	KHG 71405991	30,00
	Curva 90° Ø 80 in polipropilene	KHG 71405921	44,00
	Terminale scarichi separati Ø 80	KHG 71401041	25,00
	Adattatore scarico fumi Ø 60 (M)/80 (F) (da ordinare in caso di sostituzione caldaia convenzionale) **SOLO PER INSTALLAZIONI AD INCASSO**	KHG 71411521	78,00

PER GLI ALTRI ACCESSORI SCARICO FUMI, CONSULTA PAGG. 194-195-196-197-198
PER MAGGIORI DETTAGLI SULLA FUMISTERIA, CONSULTA PAG. 430

Installazione pensile all'esterno in luoghi parzialmente protetti		Codice	Euro Prezzo base (iva esclusa)
	Kit raccordi telescopici (con rubinetto gas e acqua sanitaria)	7106980	136,00

PER GLI ALTRI ACCESSORI PER L'INSTALLAZIONE ALL'ESTERNO, CONSULTA PAG. 206

Installazione pensile all'esterno a cielo aperto		Codice	Euro Prezzo base (iva esclusa)
	Kit raccordi telescopici (con rubinetto gas e acqua sanitaria)	7106980	136,00
	Kit copertura per esterno IN-Air (comprende kit scarico fumi e rosone per esterno)	A7718787	116,00

PER GLI ALTRI ACCESSORI PER L'INSTALLAZIONE ALL'ESTERNO, CONSULTA PAG. 206

Installazione ad incasso all'esterno Luna Air deve essere installata con la specifica cassa di contenimento		Codice	Euro Prezzo base (iva esclusa)
	Kit raccordi telescopici incasso (con rubinetto gas e acqua sanitaria)	A7736310	81,00
	Cassa di contenimento universale	KHG 71410991	162,00

PER GLI ALTRI ACCESSORI PER L'INSTALLAZIONE ALL'ESTERNO, CONSULTA PAG. 206

Accessori a richiesta

Idraulici		Codice		Euro Prezzo base (iva esclusa)
	Kit valvola solare IN SOLO PER INSTALLAZIONI AD INCASSO	7114505		237,00
	**Kit impianto misto / multizona - vedi approfondimento a partire da pag 186**			

PER GLI ALTRI ACCESSORI IDRAULICI, CONSULTA PAGG. 199-200-201-203

Termoregolazione		Codice		Euro Prezzo base (iva esclusa)
	Kit pannello di controllo WI-FI per caldaie da esterno Non abbinabile al modello con kit pannello di controllo WI-FI DI SERIE	A7735720	NEW	260,00
	Kit sonda esterna	7104873		38,00
	Scheda interfaccia a relé (Con questo accessorio la caldaia può gestire un impianto di riscaldamento a più zone. Il controllo remoto può essere utilizzato per controllare una zona mentre è possibile utillizzare altri termostati ambiente per controllare le restanti zone)	7113502		30,00

PER GLI ALTRI ACCESSORI DI TERMOREGOLAZIONE, CONSULTA PAGG. 203-204-205

Dettaglio codici da ordinare per realizzare le diverse intallazioni

Installazione pensile in luoghi parzialmente protetti



Ordinare:

- caldaia Luna Air 24 WI-FI cod. A7740032 / Luna Air 28 cod. A7736262 / Luna Air 24 cod. A7736261
- kit raccordi telescopici (con rubinetto gas e acqua sanitaria) cod. 7106980
  accessorio utile per agevolare l'installazione pensile

 DI SERIE nel mod. Luna Air 24 WI-FI

 DI SERIE nei mod. Luna Air 24 e 28

Installazione pensile a cielo aperto



Ordinare:

- caldaia Luna Air 24 WI-FI cod. A7740032 / Luna Air 28 cod. A7736262 / Luna Air 24 cod. A7736261
- kit raccordi telescopici (con rubinetto gas e acqua sanitaria) cod. 7106980
  accessorio utile per agevolare l'installazione pensile
- kit copertura per esterno IN-Air cod. A7718787

 DI SERIE nel mod. Luna Air 24 WI-FI

 DI SERIE nei mod. Luna Air 24 e 28

Installazione ad incasso



Ordinare:

- caldaia Luna Air 24 WI-FI cod. A7740032 / Luna Air 28 cod. A7736262 / Luna Air 24 cod. A7736261
- cassa di contenimento universale cod. KHG 71410991
- kit raccordi telescopici incasso (con rubinetto gas e acqua sanitaria) cod. A7736310

 DI SERIE nel mod. Luna Air 24 WI-FI

 DI SERIE nei mod. Luna Air 24 e 28

Duo-tec IN Solar



- ampio campo di modulazione 1:7 maggiore efficienza e silenziosità
- GAC (gas adaptive control): controllo automatico della combustione
- pannello comandi digitale remoto con display LCD
- **bollitore a stratificazione da 150 l in acciaio inox con integrazione solare tramite scambiatore a serpentino**
- **kit idraulico disponibile in 2 versioni: gestione impianto in alta o in bassa temperatura, gestione impianti misti (1 alta temperatura - 2 basse temperature)**
- sistema di caricamento automatico dell'impianto
- temperatura minima di funzionamento: -15°C**
- vaso espansione sanitario DI SERIE
- gruppo idraulico solare DI SERIE (pompa, valvola di sicurezza, regolatore di portata, disaeratore)
- vaso espansione solare DI SERIE
- valvola miscelatrice solare DI SERIE
- fornitura in imballi separati: cassa di contenimento, caldaia, gruppo idraulico solare + kit impianto, bollitore
- funzione antigelo e grado di protezione IPX5D

IL PRODOTTO (CON IMBALLI SEPARATI) È FORNITO IN 1 PALLET

Modelli con produzione ACS	Codice Gas di funzionamento		Potenza max kW	Rendimento utile % (pci) Pn - T. media 70°C	Rendimento utile % (pci) al 30% - T. di ritorno 30°C	Dimensioni mm (hxlxp) e peso kg	Profilo di carico	Portata specifica secondo EN 13203-1 l/min	Euro Prezzo base (iva esclusa)
Duo-tec IN Solar 24 - B150 monozona	7224667 Met/GPL	A A	24 in san. 20 in risc.	97,7	108,8	2200x950x355 130 (senza cassa)	XL	18,2	**5.379,00**
Duo-tec IN Solar 24 - B150 - MS▲ multizona	7224668 Met/GPL	A A	24 in san. 20 in risc.	97,7	108,8	2200x950x355 140 (senza cassa)	XL	18,2	**6.465,00**

*** In caso di utilizzo, anche per breve tempo, in luoghi con temperature rigide inferiori a 0°C si consiglia di installare l'accessorio Kit resistenze antigelo KSL 71414571, in caso di temperature particolarmente rigide inferiori a -5°C si consiglia di installare l'accessorio Kit antigelo IN Solar, CSI IN Idro/Split 7213615*

▲ *MS: modello caldaia con gestione impianti misti integrato (1 A.T. + 2 B.T.)*

Abbinabili ai collettori solari Baxi SOL 250-V, SOL 250-O, SOL 200-V, SB 25+V, SB 20+V

PER DETTAGLI SULLA FUMISTERIA, CONSULTA PAG. 430

Disegni tecnici dimensionali / grafici

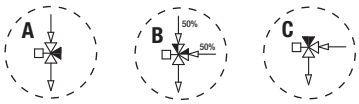

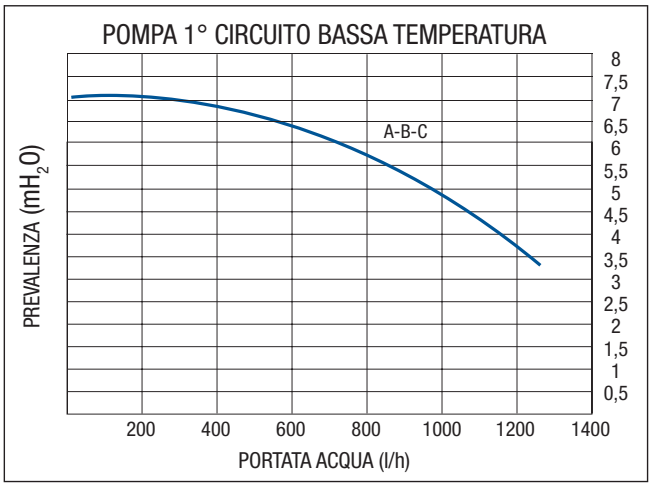

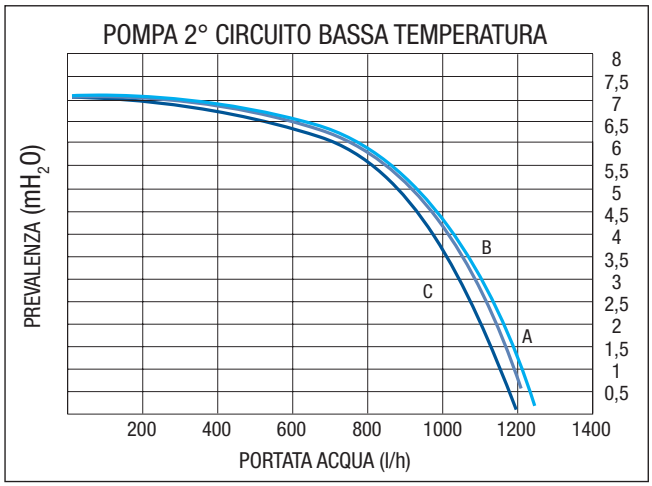

Disegni tecnici dimensionali / grafici

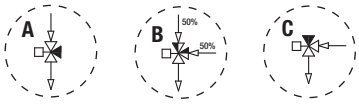

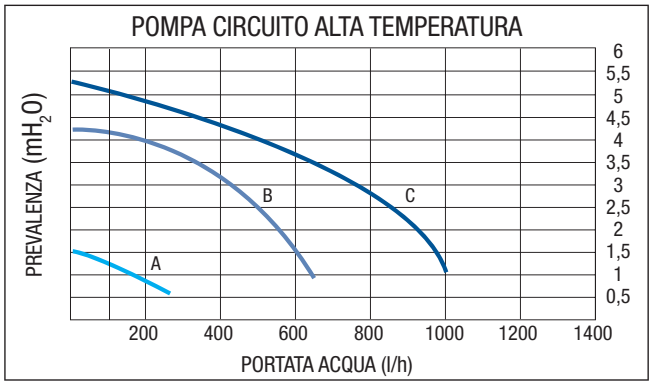

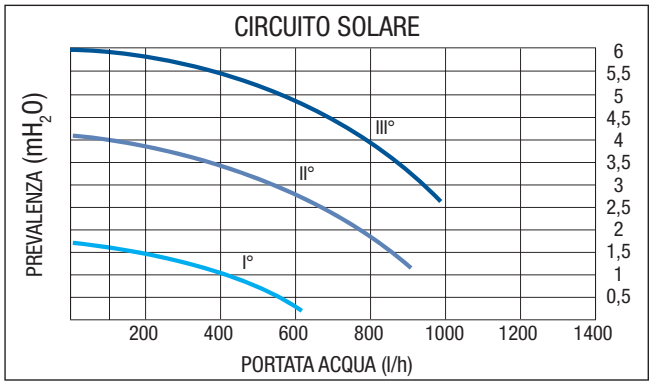

Dima di montaggio

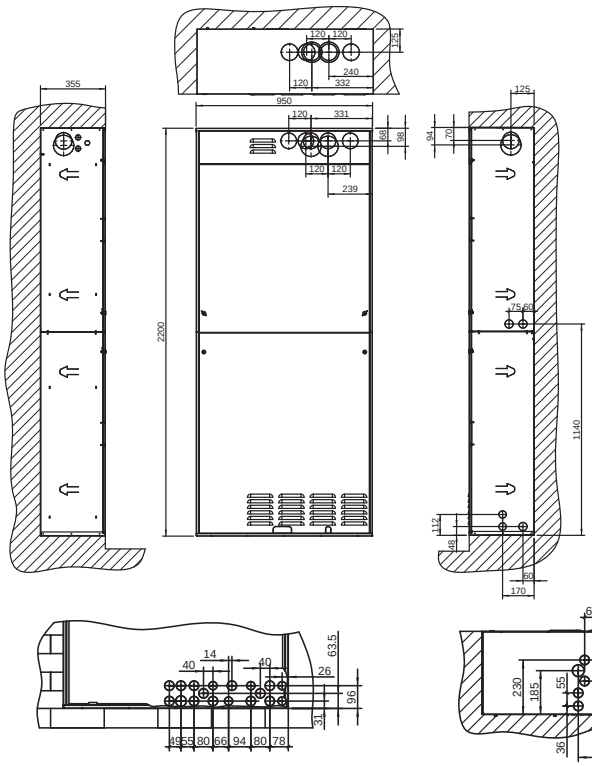

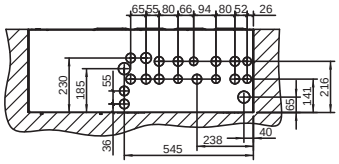

VISTA LATO DESTRO
(vista da esterno cassa)

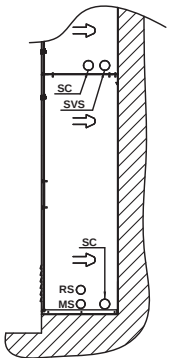

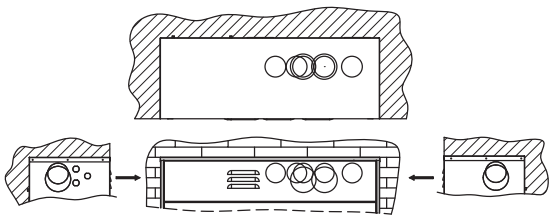

INSTALLAZIONE INFERIORE
(vista da dentro la cassa)

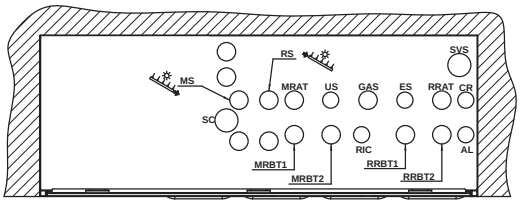

INSTALLAZIONE POSTERIORE
(vista frontale dentro la cassa)

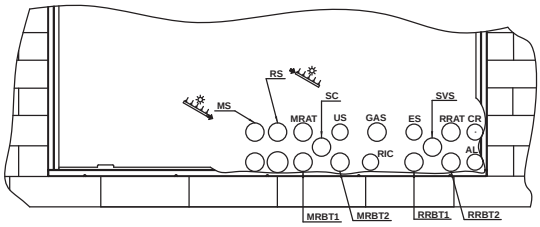

Legenda

MS: Mandata Solare (arriva dai pannelli solari) > G3/4”
RS: Ritorno Solare (verso i pannelli solari) > G3/4”
SC: Scarico Condensa
RIC: Ricircolo sanitario > G1/2”
AL: Alimentazione elettrica 230V
US: Uscita sanitaria > G1/2”
GAS: Ingresso GAS > G3/4”
ES: Entrata sanitaria > G1/2”
CR: Controllo Remoto
SVS: Scarico Valvola Sanitaria
RRAT: Ritorno Risc. Alta temperatura > G3/4”
MRAT: Mandata Risc. Alta temperatura > G3/4”
MRBT1: Mandata Risc. BT1 > G1”
RRBT1: Ritorno Risc. BT1 > G1”
MRBT2: Mandata Risc. BT2 > G1”
RRBT2: Ritorno Risc. BT2 > G1”

INSTALLAZIONE
CON ARMADIO TECNICO
DI CONTENIMENTO

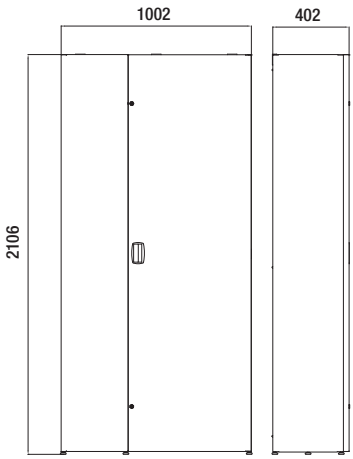

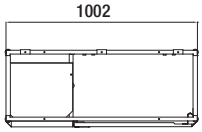

KIT COPERTURA ARMADIO

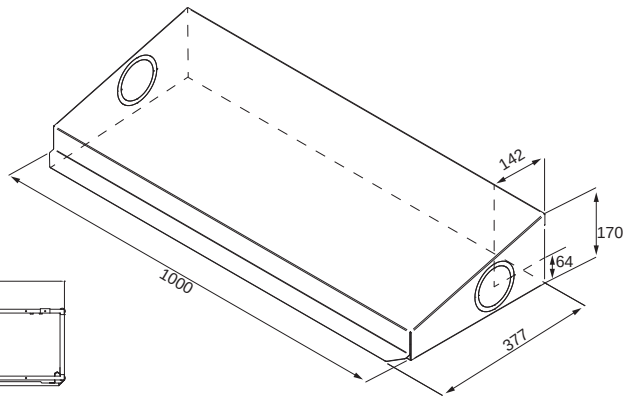

Disegni tecnici dimensionali / grafici

(Le misure sono espresse in mm)

DIMA DA POSIZIONARE
ALL'INTERNO DELL'ARMADIO

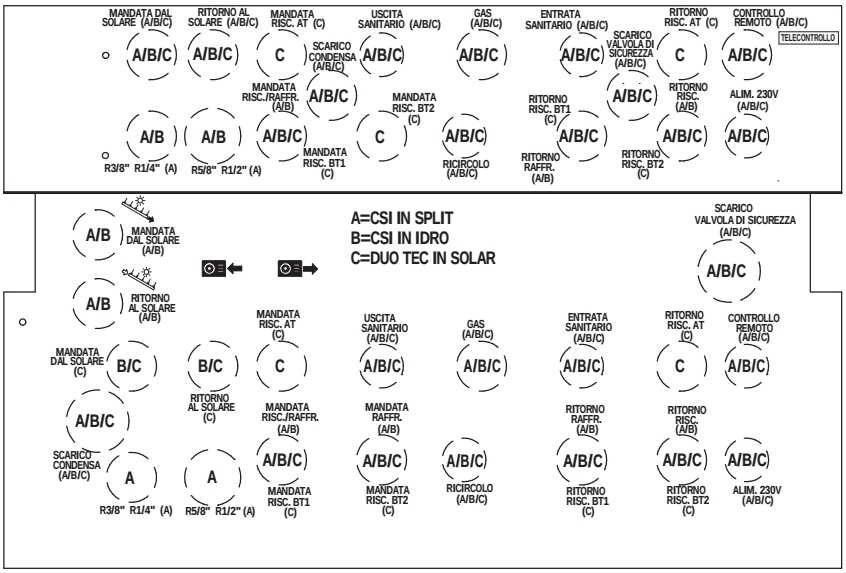

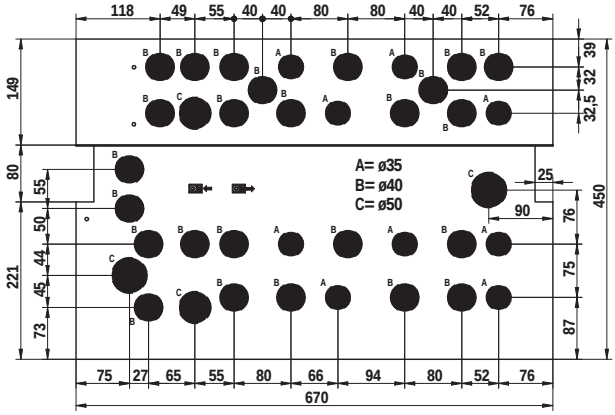

DIMA DA POSIZIONARE
SOTTO L'ARMADIO

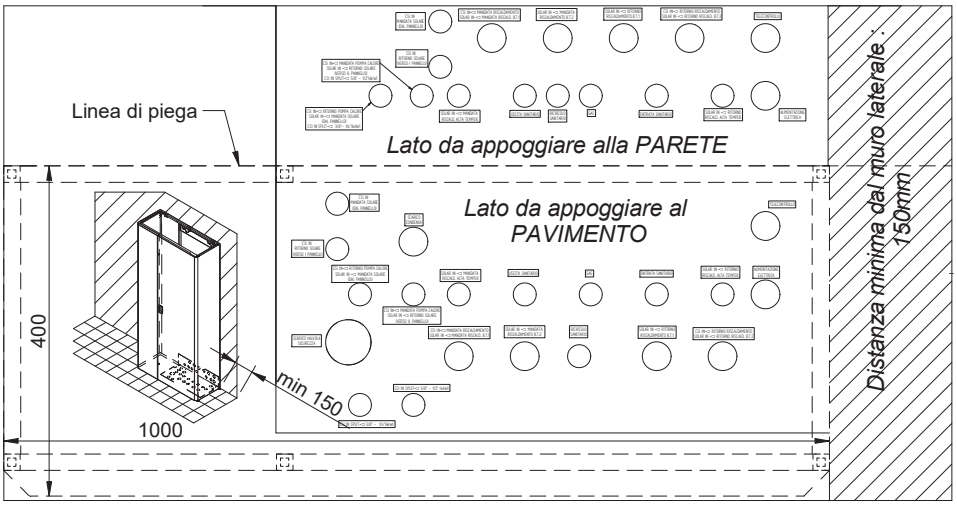

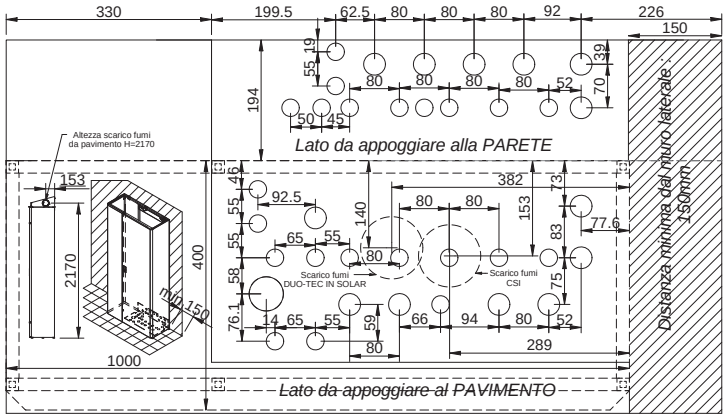

LE DIME SONO SCARICABILI
DAL SITO BAXI.IT
ALLA SEZIONE PRODOTTI.

Accessori a richiesta

Scarico fumi

		Codice	Euro Prezzo base (iva esclusa)
Coassiale			
	Tubi coassiali con terminale Ø 60/100 per scarico a parete L tot. = 857 mm (comprende rosone per esterno)	KHG 71405961	75,00
	Curva coassiale 90° Ø 60/100	KHG 71405971	48,00
	Terminale camino verticale coassiale Ø 60/100 L tot. = 1150 mm	KUG 71413581	85,00
	Tegola tetti inclinati Ø 100	KHG 71403661	59,00
Separati			
	Kit scarico vert Ø 80 tipo B23 in polipropilene	KHG 71411101	37,00
	Kit scarichi separati in polipropilene	KHG 71405911	53,00
	Tubo Ø 80 L=1000 mm in polipropilene	KHG 71405941	47,00
	Tubo Ø 80 L=500 mm in polipropilene	KHG 71405991	30,00
	Curva 90° Ø 80 in polipropilene	KHG 71405921	44,00
	Terminale scarichi separati Ø 80	KHG 71401041	25,00

PER GLI ALTRI ACCESSORI SCARICO FUMI, CONSULTA PAGG. 194-195-196-197-198
PER MAGGIORI DETTAGLI SULLA FUMISTERIA, CONSULTA PAG. 430

Installazione all'esterno

		Codice	Euro Prezzo base (iva esclusa)
	Cassa di contenimento	KSL 71412681	728,00
	Kit protezione cassa (preserva da infiltrazioni di acqua in caso di pioggia persistente)	KSL 71414391	83,00
	Armadio tecnico di contenimento esterno	7217055	929,00
	Kit copertura armadio tecnico	7690617	130,00

PER GLI ALTRI ACCESSORI PER L'INSTALLAZIONE ALL'ESTERNO, CONSULTA PAG. 206

Idraulici

		Codice	Euro Prezzo base (iva esclusa)
	**Kit impianto misto / multizona - vedi approfondimento a partire da pag 186**		

PER GLI ALTRI ACCESSORI IDRAULICI, CONSULTA PAGG. 199-200-201-203

Termoregolazione

		Codice	Euro Prezzo base (iva esclusa)
	Kit resistenze antigelo - in caso di temperature inferiori a 0°C (preserva l'intero sistema dal gelo: caldaia, gruppo idraulico e gruppo solare)	KSL 71414571	325,00
	Kit antigelo IN Solar, CSI IN Idro/Split - in caso di temperature inferiori a -5°C (il kit è composto da: cartuccia antigelo, tubo flessibile L=150 mm, tubo per cartuccia antigelo)	7213615	158,00
	Kit sonda esterna	7104873	38,00

PER GLI ALTRI ACCESSORI DI TERMOREGOLAZIONE, CONSULTA PAGG. 203-204-205

Luna3 Solar+



- ampio campo di modulazione 1:6 maggiore efficienza e silenziosità
- **bollitore a stratificazione da 200 l in acciaio smaltato vetrificato con integrazione solare tramite scambiatore a serpentino**
- pannello comandi digitale remoto con display LCD
- **configurabile per diverse tipologie di impianto misto, gestione di più zone in bassa temperatura**
- sistema di caricamento automatico dell'impianto
- **vaso espansione sanitario e solare DI SERIE**
- gruppo idraulico solare DI SERIE (pompa, valvola di sicurezza, regolatore di portata, disaeratore)
- regolazione climatica DI SERIE (con sonda esterna optional)
- kit installazione DI SERIE (rubinetto gas/entrata sanitario/raccordi telescopici)
- fornitura 3 imballi separati: caldaia, telaio di supporto, bollitore
- funzione antigelo e grado di protezione IPX5D

IL PRODOTTO (CON IMBALLI SEPARATI) È FORNITO IN 1 PALLET

Modelli con produzione ACS	Codice Gas di funzionamento		Potenza max kW	Rendimento utile % (pci) Pn - T. media 70°C	Rendimento utile % (pci) al 30% - T. di ritorno 30°C	Dimensioni mm (hxlxp) e peso kg	Profilo di carico	Portata specifica secondo EN 13203-1 l/min	Euro Prezzo base (iva esclusa)
Luna3 Solar+ 24	7656166 Met/GPL	A A	24 in san. 20 in risc.	97,6	107,5	2056x600x640 170	XL	23	**5.801,00**
Luna3 Solar+ 24 MS*	7656167 Met/GPL	A A	24 in san. 20 in risc.	97,6	107,5	2056x600x640 198,5	XL	23	**7.050,00**

** MS: modello caldaia con gestione impianti misti integrato (1 A.T. + 2 B.T.)*
Abbinabili ai collettori solari Baxi SOL 250-V, SOL 250-O, SOL 200-V, SB 25+V, SB 20+V
PER DETTAGLI SULLA FUMISTERIA, CONSULTA PAG. 430

Disegni tecnici dimensionali / grafici

Installazione a colonna

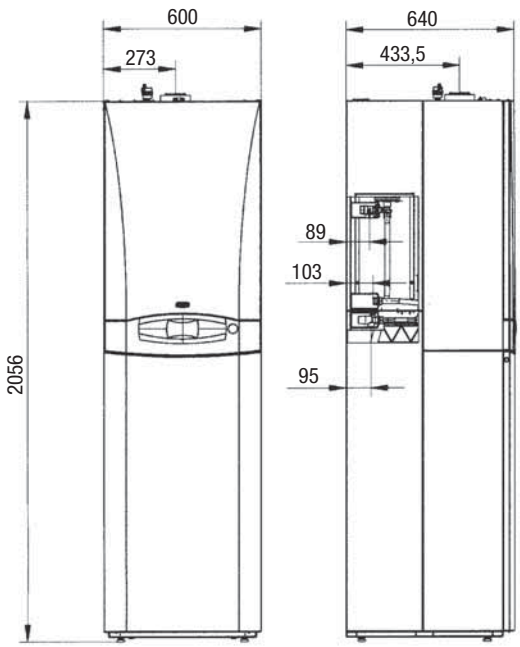

Installazione separata caldaia/bollitore

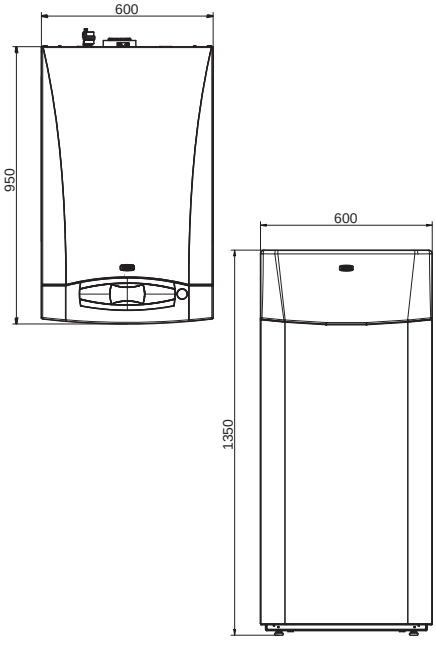

Disegni tecnici dimensionali / grafici

Pompa zona alta temperatura (pompa caldaia)

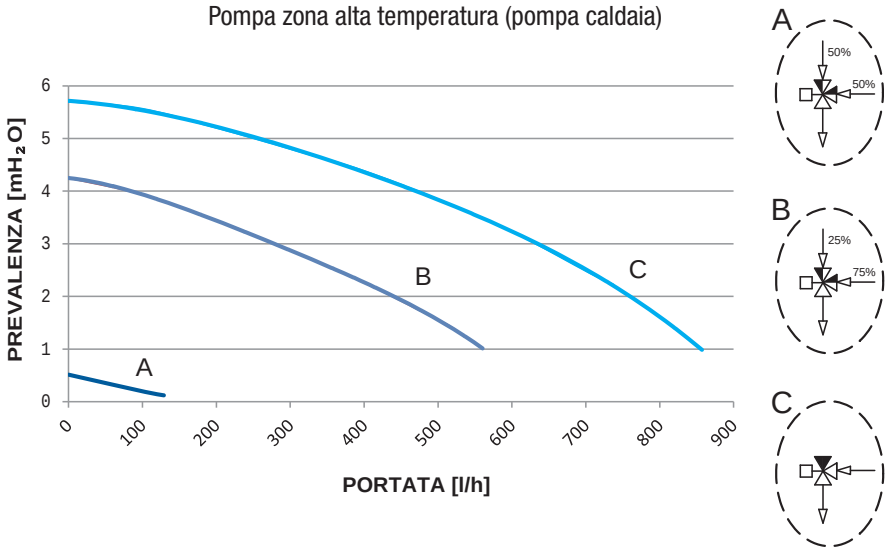

Pompa di entrambe le zone in bassa temperatura funzionanti contemporaneamente

REGOLAZIONE POMPA Δp-c (costante)

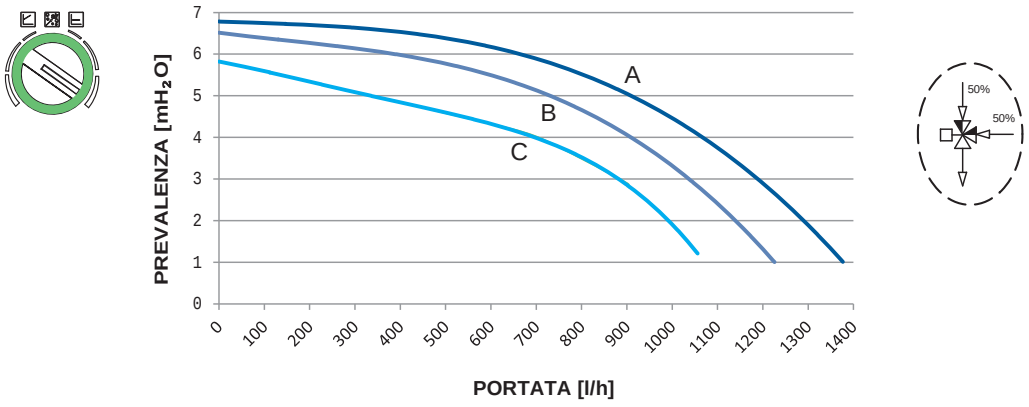

- Curva A: nessuna influenza 0 l/h - Curva B: 500 l/h - Curva C: 1000 l/h

Pompa circuito solare

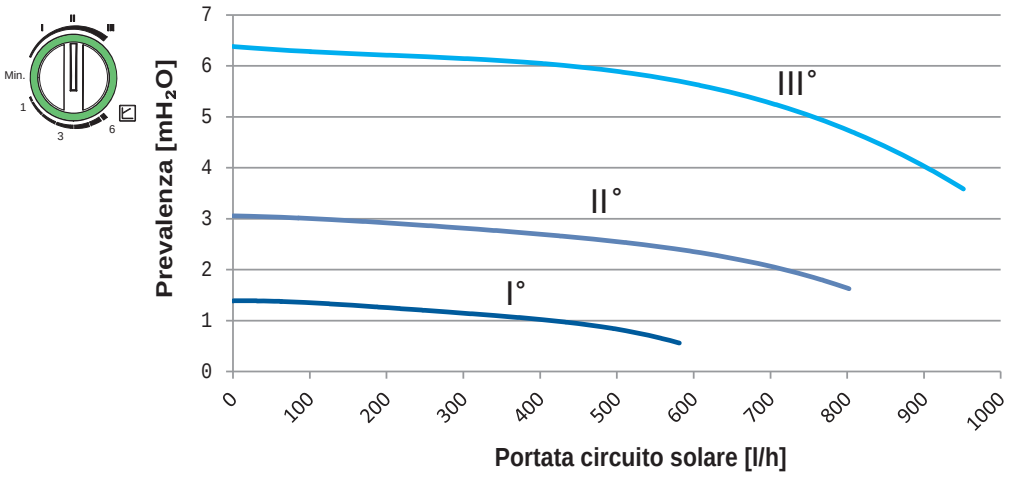

Disegni tecnici dimensionali / grafici

Installazioni a colonna

LUNA3 SOLAR+ 24

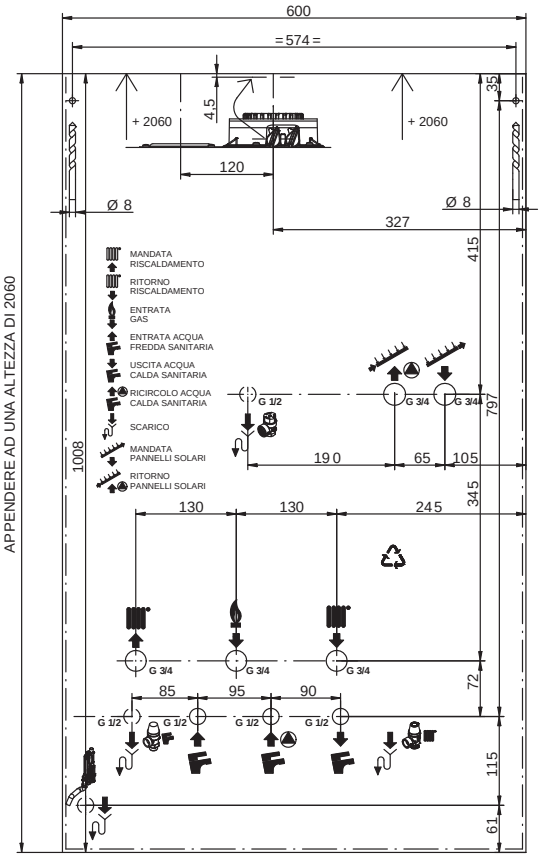

LUNA3 SOLAR+ 24 MS

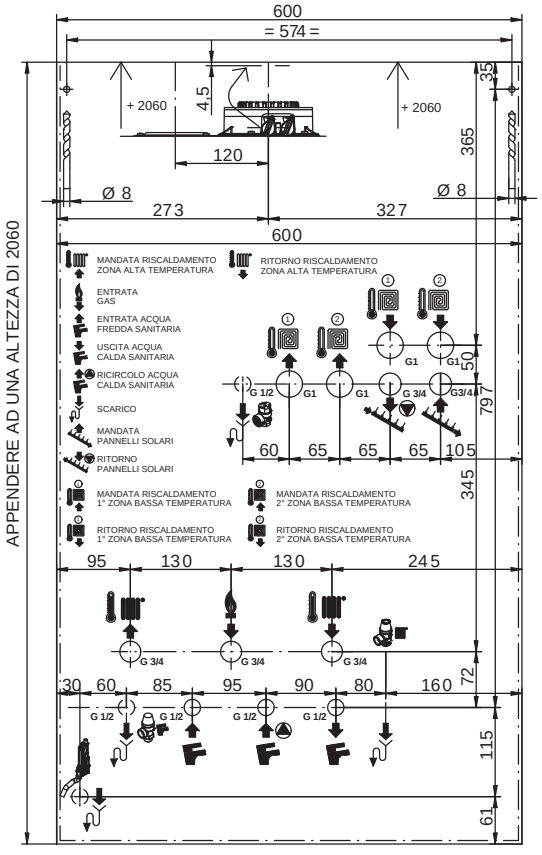

Installazione con caldaia separata dal bollitore

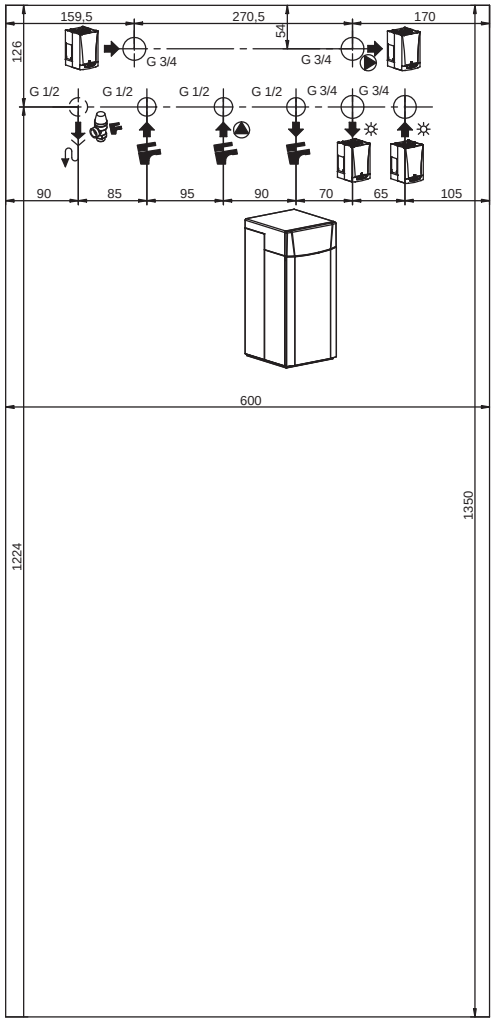

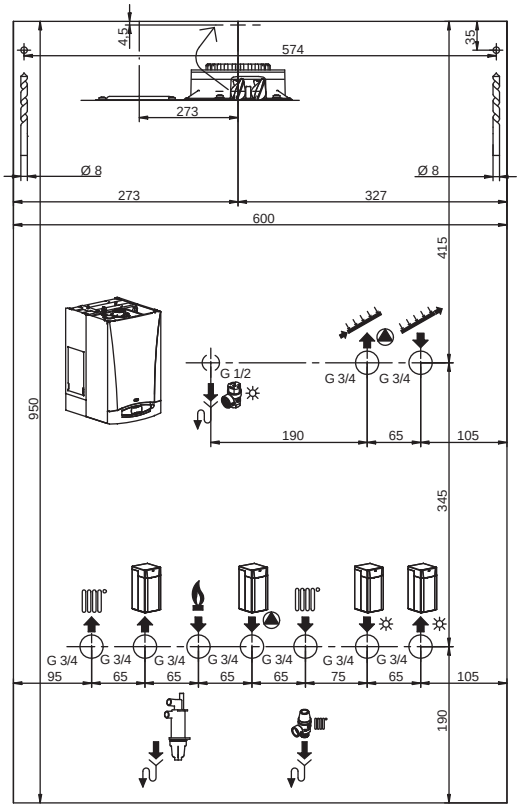

Accessori a richiesta

Scarico fumi

		Codice	Euro Prezzo base (iva esclusa)
Coassiale			
	Tubi coassiali con terminale Ø 60/100 per scarico a parete L tot. = 857 mm (comprende rosone per esterno)	KHG 71405961	75,00
	Curva coassiale 90° Ø 60/100	KHG 71405971	48,00
	Terminale camino verticale coassiale Ø 60/100 L tot. = 1150 mm	KUG 71413581	85,00
	Tegola tetti inclinati Ø 100	KHG 71403661	59,00
Separati			
	Kit scarichi separati aspirazione orientabile in polipropilene	7102689	71,00
	Kit scarichi separati in polipropilene	KHG 71405911	53,00
	Tubo Ø 80 L=1000 mm in polipropilene	KHG 71405941	47,00
	Tubo Ø 80 L=500 mm in polipropilene	KHG 71405991	30,00
	Curva 90° Ø 80 in polipropilene	KHG 71405921	44,00
	Terminale scarichi separati Ø 80	KHG 71401041	25,00

PER GLI ALTRI ACCESSORI SCARICO FUMI, CONSULTA PAGG. 194-195-196-197-198
PER MAGGIORI DETTAGLI SULLA FUMISTERIA, CONSULTA PAG. 430

Termoregolazione

		Codice	Euro Prezzo base (iva esclusa)
	Cronotermostato modulante Baxi Mago con WI-FI integrato + kit adattatore GTW16 (OpenTherm e ON/OFF). (per Luna3 Solar+ è previsto solo collegamento in ON/OFF su TA di caldaia. Verifica sul sito baxi.it le funzioni compatibili) OPENTHERM ON/OFF	7652303	260,00
	Kit sonda esterna	7104873	38,00

PER GLI ALTRI ACCESSORI DI TERMOREGOLAZIONE, CONSULTA PAGG. 203-204-205

Altri accessori

		Codice	Euro Prezzo base (iva esclusa)
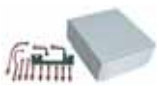	Kit installazione remota caldaia / bollitore Luna3 Solar+ 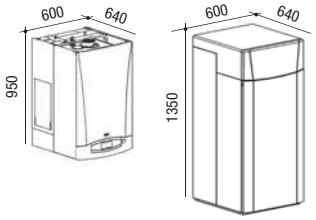	KSL 71412411	423,00
	Kit assieme dima rigida Luna3 Solar+	KSL 71412201	93,00
	Kit pompa scarico condensa per caldaie con potenza massima 45 kW (il kit è composto da viti per fissaggio a parete e tubo scarico condensa L = 6m Ø int: 6mm)	7213162	144,00

PER GLI ALTRI ACCESSORI, CONSULTA PAG. 207

Power 32



- **ampio campo di modulazione 1:10 maggiore efficienza e silenziosità**
- **GAC (gas adaptive control): controllo automatico della combustione**
- **bollitore a stratificazione da 220 l in acciaio smaltato vetrificato con integrazione solare tramite scambiatore a serpentino (mod. Solar)**
- **bollitore a singola serpentina da 160 l in acciaio smaltato vetrificato (mod. Combi)**
- gestione impianti misti (1 alta temperatura - 1 bassa temperatura) disponibile come accessorio
- gruppo idraulico solare DI SERIE (pompa, valvola di sicurezza, regolatore di portata, disaeratore) (mod. Solar)
- vaso espansione solare DI SERIE (mod. Solar)
- vaso espansione sanitario DI SERIE (mod. Combi e mod. Solar)
- pannello comandi estraibile e retroilluminato in versione wireless e con fili per installazione a parete, con ampio text display, manopola di regolazione e tasti di selezione menù
- kit ricircolo scambiatore-bollitore DI SERIE
- **sonda esterna DI SERIE**

LA CALDAIA E IL BOLLITORE SONO FORNITI IN IMBALLI SEPARATI

Modelli con produzione ACS	Codice Gas di funzionamento		Potenza max kW	Rendimento utile % (pci) Pn - T. media 70°C	Rendimento utile % (pci) al 30% - T. di ritorno 30°C	Dimensioni mm (hxlxp) e peso kg	Profilo di carico	Portata specifica secondo EN 13203-1 l/min	Euro Prezzo base (iva esclusa)
Power 32 Solar 220 ▲ con accumulo e integrazione solare	A7213895 Met/GPL	A A	32 in san. 32 in risc.	97,6	108,0	2042x600x780 187	XL	25	**6.539,00**
Power 32 Combi 160 ▲ con accumulo	A7213896 Met/GPL	A A	32 in san. 32 in risc.	97,6	108,0	1762x600x780 142	XL	24,5	**5.505,00**
Solo riscaldamento									
Power 1.32 ▲	A7213869 Met/GPL	A	32	97,6	108,0	918x600x720 62	-	-	**3.844,00**

*** per accedere alla detrazione del 65%, prevista dall'Ecobonus, è necessario remotare il controllo fornito DI SERIE acquistando l'accessorio interfaccia a 3 led con supporto THINK o l'interfaccia a 5 led wireless con supporto THINK**

▲ *Caricamento automatico impianto NON DISPONIBILE*

PER DETTAGLI SULLA FUMISTERIA, CONSULTA PAG. 430

Disegni tecnici dimensionali / grafici

POWER 1.32

Solo riscaldamento

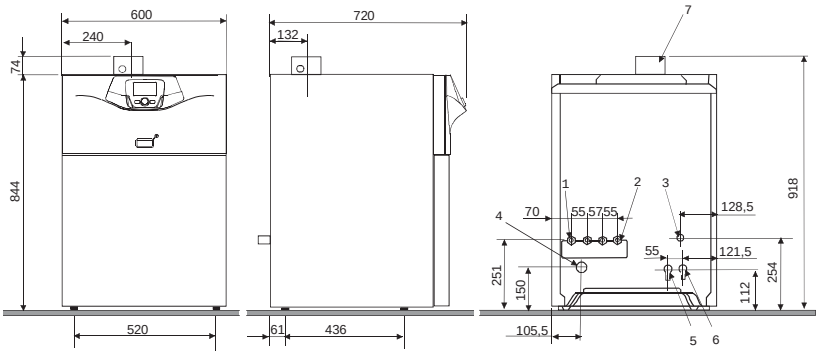

1	Ritorno radiatori	G 3/4"
2	Mandata radiatori	G 3/4"
3	Entrata gas	G 1/2"
4	Scarico condensa	Ø 24x19
5	Mandata 2ª zona (opzionale)	G 3/4"
6	Ritorno 2ª zona (opzionale)	G 3/4"
7	Raccordo fumi	Ø 60/100 (80/125 come accessorio)

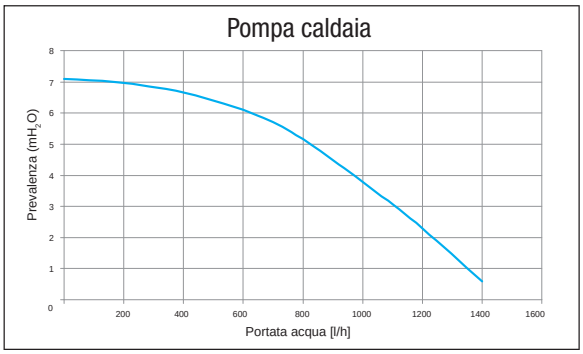

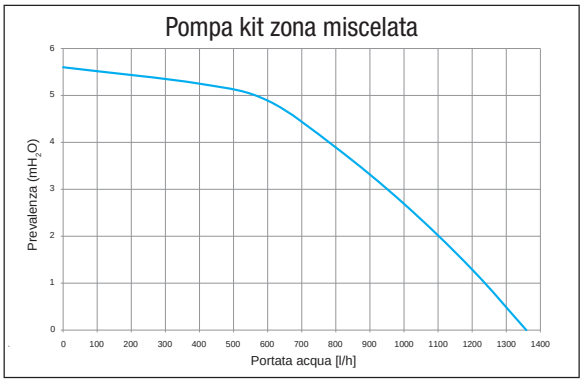

Disegni tecnici dimensionali / grafici

POWER 32 COMBI 160
Riscaldamento + accumulo ACS da 160 litri sovrapposto

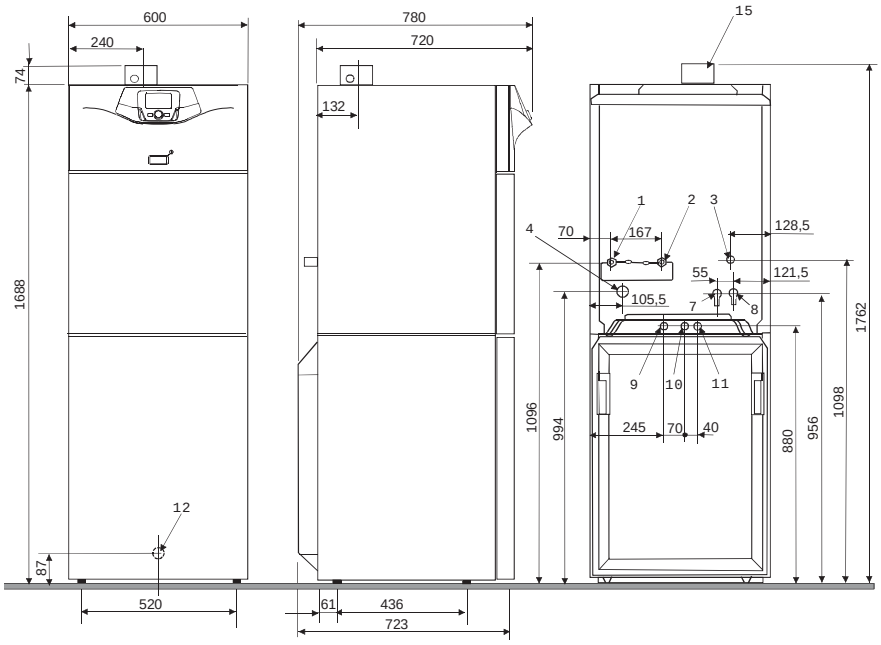

POWER 32 COMBI 160
Riscaldamento + accumulo ACS da 160 litri affiancato

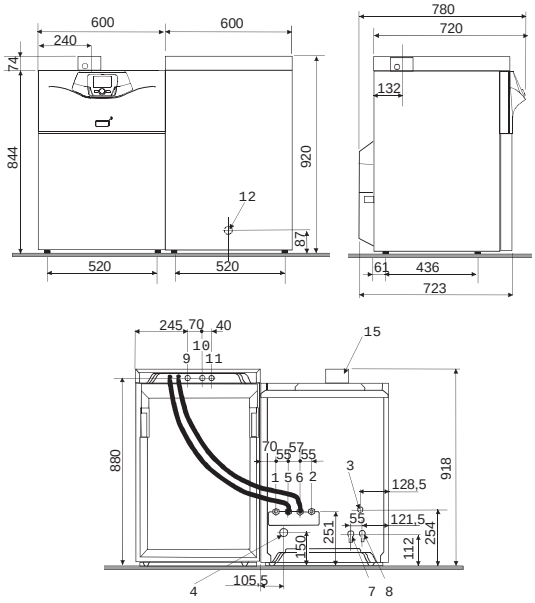

POWER 32 SOLAR 220
Riscaldamento + accumulo ACS da 220 litri sovrapposto

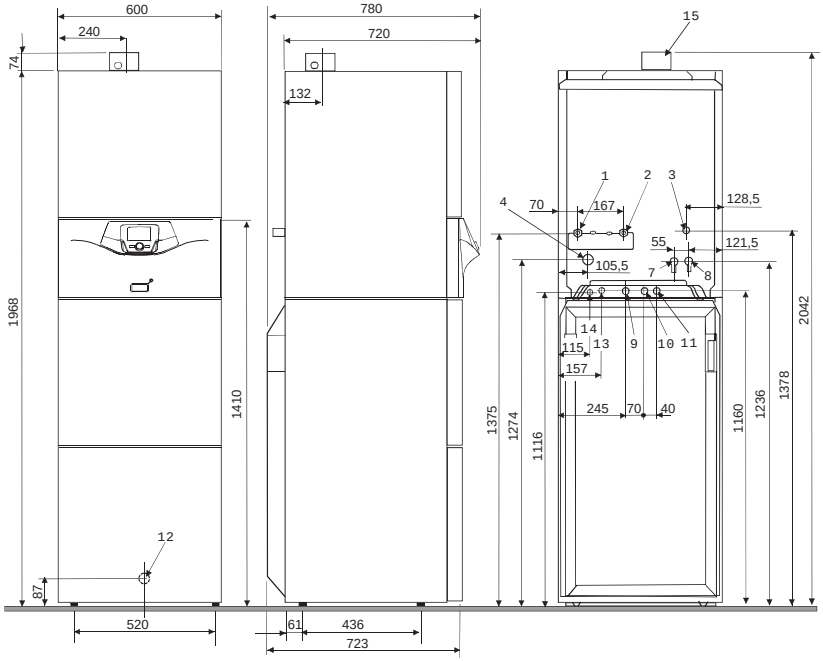

POWER 32 SOLAR 220
Riscaldamento + accumulo ACS da 220 litri affiancato

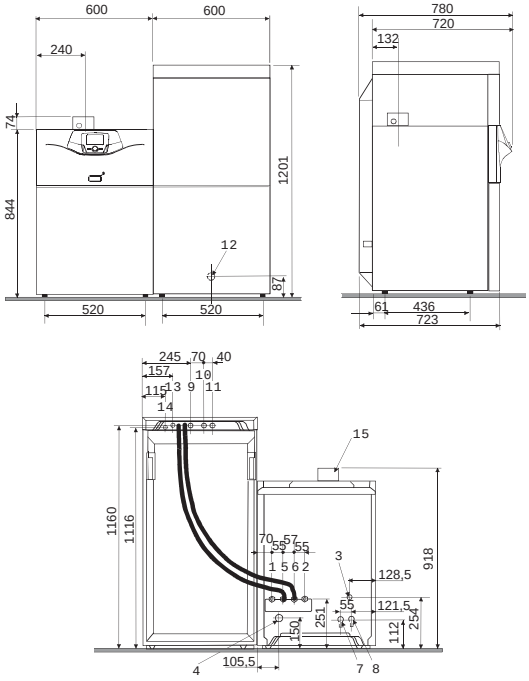

1	Ritorno radiatori	G 3/4”	8	Ritorno 2ª zona (opzionale)	G 3/4”
2	Mandata radiatori	G 3/4”	9	Ingresso acqua fredda sanitaria	G 3/4”
3	Entrata gas	G 1/2”	10	Uscita acqua calda sanitaria	G 3/4”
4	Scarico condensa	Ø 24x19	11	Uscita ricircolo	G 3/4”
5	Ritorno principale accumulo ACS	G 3/4”	12	Rubinetto di scarico	Ø 14
6	Mandata principale accumulo ACS	G 3/4”	13	Ingresso principale della serpentina solare	G 3/4”
7	Mandata 2ª zona (opzionale)	G 3/4”	14	Uscita principale della serpentina solare	G 3/4”
			15	Raccordo fumi	Ø 60/100 - (80/125 come accessorio)

Accessori a richiesta

Scarico fumi		Codice	Euro Prezzo base (iva esclusa)
Coassiale			
	Tubi coassiali con terminale Ø 60/100 per scarico a parete L tot. = 857 mm (comprende rosone per esterno)	KHG 71405961	75,00
	Curva coassiale 90° Ø 60/100	KHG 71405971	48,00
	Terminale camino verticale coassiale Ø 60/100 L tot. = 1150 mm	KUG 71413581	85,00
Separati			
	Kit scarichi separati aspirazione orientabile in polipropilene	7102689	71,00
	Tubo Ø 80 L=1000 mm in polipropilene	KHG 71405941	47,00
	Tubo Ø 80 L=500 mm in polipropilene	KHG 71405991	30,00
	Curva 90° Ø 80 in polipropilene	KHG 71405921	44,00
	Terminale scarichi separati Ø 80	KHG 71401041	25,00

PER GLI ALTRI ACCESSORI SCARICO FUMI, CONSULTA PAGG. 194-195-196-197-198
PER MAGGIORI DETTAGLI SULLA FUMISTERIA, CONSULTA PAG. 430

Idraulici		Codice	Euro Prezzo base (iva esclusa)
	Kit raccordo idraulico per collegamento a destra (vista frontalmente)	A7213879	321,00
	Kit raccordo idraulico per collegamento a sinistra (vista frontalmente)	A7213880	337,00
	Kit raccordo idraulico per collegamento centrale	A7213878	347,00
	Kit copertura e collegamento idraulico bollitore laterale 160 lt	A7213884	325,00
	Kit copertura e collegamento idraulico bollitore laterale 220 lt	A7213883	347,00
	Kit zona miscelata con regolazione Nel caso di zone miscelate superiori a 1 è consigliato l'utilizzo dei kit MS THINK+ (vedi pag. 186)	A7648847	713,00
	Kit dima di premontaggio con rubinetti gas e acqua, manometro e idraulica di mand/ritorno	A7213881	526,00
	Kit raccordo idraulico centrale per solo riscaldamento	A7213885	169,00
	Kit collegamento ad altri bollitori (il kit deve essere obbligatoriamente previsto se il bollitore installato non è il 160 lt o 200 lt già integrato nella caldaia)	A7656332	62,00
	Kit pompa scarico condensa per caldaie con potenza massima 45 kW (il kit è composto da viti per fissaggio a parete e tubo scarico condensa L = 6m Ø int: 6mm)	7213162	144,00
	**Kit impianto misto / multizona - vedi approfondimento a partire da pag 186**		

PER GLI ALTRI ACCESSORI IDRAULICI, CONSULTA PAGG. 199-200-201-202-203

Tabella configurazioni - accessori idraulici per installazione Power 32

Configurazione		Accessorio		Utilizzo
Uscite idrauliche a DESTRA		**A7213879** kit raccordo idraulico per collegamento a DESTRA		Da utilizzare quando gli attacchi idraulici escono verso DESTRA guardando frontalmente la caldaia
Uscite idrauliche a SINISTRA		**A7213880** kit raccordo idraulico per collegamento a SINISTRA		Da utilizzare quando gli attacchi idraulici escono verso SINISTRA guardando frontalmente la caldaia
Uscite idrauliche dall'ALTO		**A7213878** kit raccordo idraulico per collegamento CENTRALE		Da utilizzare quando gli attacchi idraulici escono sul lato SUPERIORE della caldaia
Bollitore da 160 lt posizionato di fianco		**A7213884** kit copertura e collegamento idraulico bollitore laterale da 160 lt		Da utilizzare per collegare il bollitore da 160 lt di fianco alla caldaia
Bollitore da 220 lt posizionato di fianco		**A7213883** kit copertura e collegamento idraulico bollitore laterale da 220 lt		Da utilizzare per collegare il bollitore solare da 220 lt di fianco alla caldaia
Bollitore diverso dal 160 lt o dal 220 lt posizionato di fianco		**A7656332** kit collegamento altri bollitori		Da utilizzare quando si necessita di collegare di fianco un bollitore diverso dal 160 lt o dal 220 lt già integrato nella caldaia
Installazione delle connessioni idrauliche prima del posizionamento della caldaia	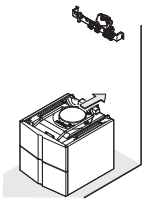	**A7213881** kit dima di premontaggio con rubinetti gas e acqua, manometro e idraulica di mandata/ritorno	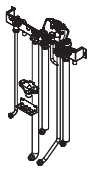	Da utilizzare quando le connessioni idrauliche sono verso l'alto e si desidera predisporre le connessioni prima dell'arrivo della caldaia
Installazione di una caldaia solo per riscaldamento (senza alcun collegamento a bollitori)		**A7213885** kit raccordo idraulico centrale per solo riscaldamento		Da utilizzare quando la caldaia non deve essere connessa a nessun bollitore e gli attacchi idraulici di mandata/ritorno sono sul lato superiore

Accessori a richiesta

Termoregolazione		Codice	Euro Prezzo base (iva esclusa)
	Cronotermostato modulante Baxi Mago con WI-FI integrato + kit adattatore GTW17 (BSB) (compatibile solo su modelli in produzione da gennaio 2018 o comunque con matricola superiore a 180000000. Verifica sul sito baxi.it la corretta compatibilità)	BSB A7724375	260,00
	Interfaccia a 3 led con supporto THINK (compreso supporto da muro per pannello comandi)	7102340	34,00
	Interfaccia a 5 led wireless con supporto THINK (compreso supporto da muro wireless per pannello comandi - 3 batterie AA)	7102441	160,00
	Sonda esterna wireless THINK (compreso antenna di trasmissione dati)	7103027	165,00
	Sonda acqua calda sanitaria per bollitore (il kit è composto da 1 sonda)	KHG 71407681	15,00

PER GLI ALTRI ACCESSORI DI TERMOREGOLAZIONE, CONSULTA PAGG. 203-204-205

Power HT OIL



- **scambiatore in ghisa eutettica e condensatore fumi in ceramica/carbonio**
- bruciatore monostadio di dimensioni compatte
- **bollitore in acciaio smaltato vetrificato da 110 litri già compreso nel mod. 24/110 e da 160 litri nei mod. 24/160 e 32/160**
- pannello comandi digitale con ampio display LCD retroilluminato
- **compatibilità con il Baxi Mago (accessorio a richiesta) per controllo della caldaia da remoto**
- gruppo idraulico comprensivo di vaso di espansione da 12 litri, valvola di sicurezza e manometro elettronico DI SERIE
- **sonda esterna DI SERIE**

LA CALDAIA ED IL BOLLITORE SONO FORNITI IN IMBALLI SEPARATI

Configurazioni già comprensive di caldaia, bollitore e collegamento caldaia-bollitore

Modelli con produzione ACS	Codice Gas di funzionamento		Potenza max kW	Rendimento utile % (pci) Pn - T. media 70°C	Rendimento utile % (pci) al 30% - T. di ritorno 30°C	Dimensioni mm (hxlxp) e peso kg	Profilo di carico	Portata specifica secondo EN 13203-1 l/min	Euro Prezzo base (iva esclusa)
Power HT OIL 32/160	A7665961 gasolio	B▲ B	30,7 in risc. 30,7 in san.	95,8	99,9	1427x600x1181 335	XXL	24	**8.282,00**
Power HT OIL 24/160	A7665960 gasolio	B▲ B	23,1 in risc. 23,1 in san.	96,3	100,9	1427x600x1181 307	XXL	23	**8.019,00**
Power HT OIL 24/110	A7665959 gasolio	B▲ B	23,1 in risc. 23,1 in san.	96,3	100,9	1427x600x988 291	XXL	18	**7.647,00**

Modelli solo riscaldamento	Codice Gas di funzionamento		Potenza max kW	Rendimento utile % (pci) Pn - T. media 70°C	Rendimento utile % (pci) al 30% - T. di ritorno 30°C	Dimensioni mm (hxlxp) e peso kg	Profilo di carico	Portata specifica secondo EN 13203-1 l/min	Euro Prezzo base (iva esclusa)
Power HT OIL 32	A7621300 gasolio	B▲	30,7	95,8	99,9	834x600x1083 245	-	-	**6.376,00**
Power HT OIL 24	A7620615 gasolio	B▲	23,1	96,3	100,9	834x600x981 217	-	-	**6.165,00**

▲ *Caldaia in classe A con etichetta di sistema che comprende la sonda esterna fornita DI SERIE*

PER DETTAGLI SULLA FUMISTERIA, CONSULTA PAG. 430

Disegni tecnici dimensionali / grafici

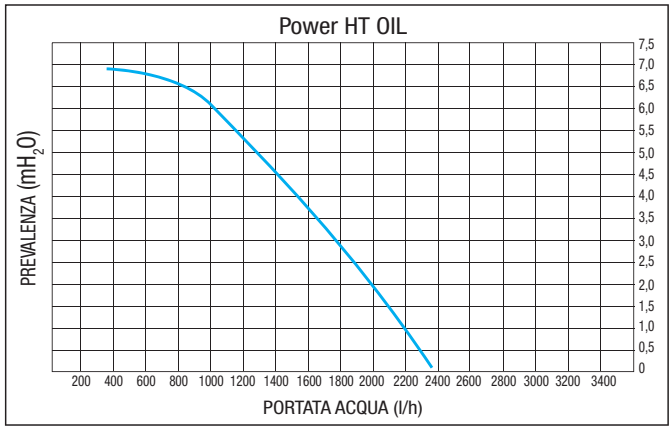

Disegni tecnici dimensionali / grafici

POWER HT OIL 24 E 32

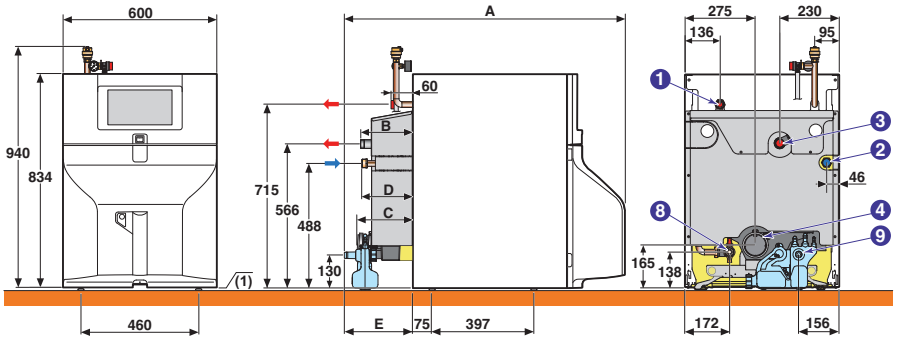

POWER HT OIL 24/110

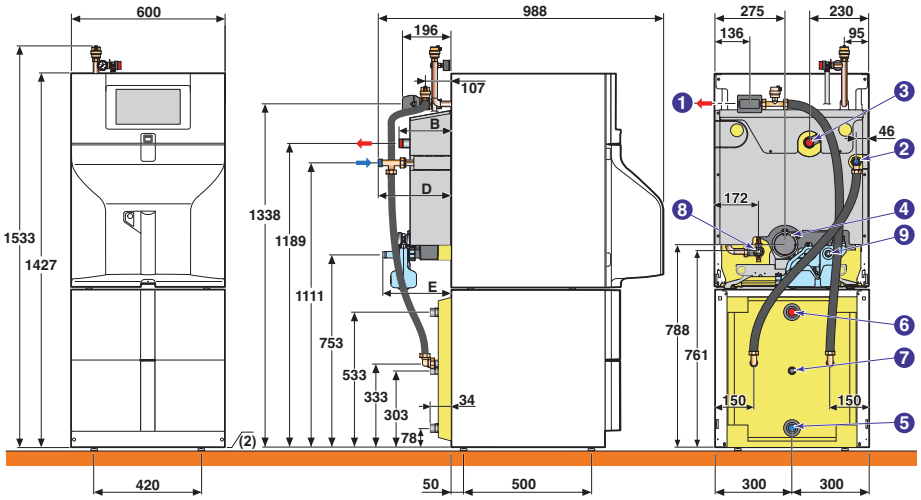

POWER HT OIL 24/160 E 32/160

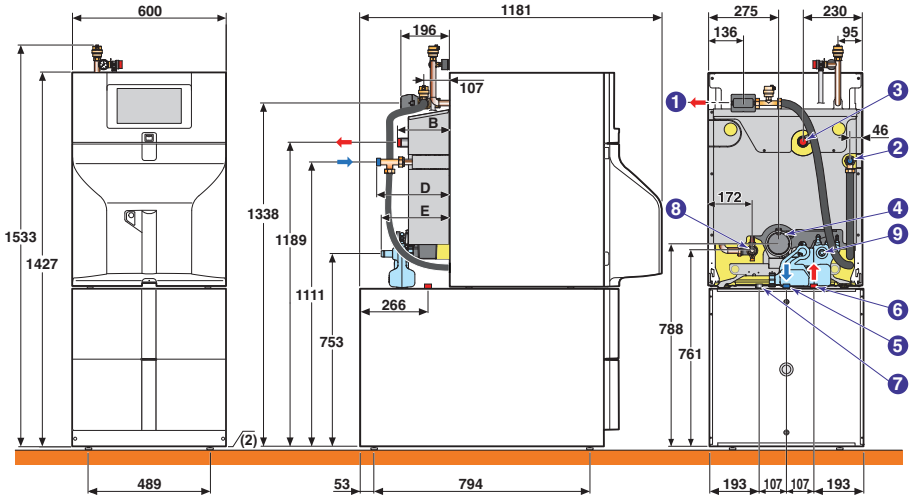

Modello	A	B	C	D	E
Power HT OIL 24	981	74	92	72	156
Power HT OIL 32	1083	204	218	199	260
Power HT OIL 24/110	-	74	-	164	156
Power HT OIL 24/160	-	74	-	164	156
Power HT OIL 32/160	-	204	-	291	260

1 Mandata riscaldamento G 1”
2 Ritorno riscaldamento G 1”
3 Mandata riscaldamento 2° circuito G 1”
4 Scarico fumi Ø 80 mm
5 Ingresso AFS G 1”
6 Uscita ACS G 1”
7 Ricircolo ACS G 3/4” (opzionale)
8 Rubinetto di scarico, raccordo per tubo Ø int. 14 mm
9 Scarico condensa
(1) Piedini regolabili: da 9 a 35 mm
(2) Piedini regolabili: da 10 a 30 mm

Accessori a richiesta

Scarico fumi

		Codice	Euro Prezzo base (iva esclusa)
Coassiale			
	Terminale camino vert. coassiale Ø 80/125 per scarico a tetto L tot. = 1150 mm	KHG 71409351	95,00
	Prolunga tubi coassiali Ø 80/125 L=1000 mm	KHG 71408851	75,00
	Curva coassiale 90° Ø 80/125	KHG 71408871	48,00
	Kit scarico concentrico (kit per rendere stagno il condotto aria/fumi in caldaia - terminale fumi concentrico)	A7605520	167,00
Separati			
	Kit scarichi separati (kit per rendere stagno il condotto aria/fumi in caldaia - terminali aria/fumi separati)	A7610392	156,00
	Tubo Ø 80 L=1000 mm in polipropilene	KHG 71405941	47,00
	Tubo Ø 80 L=500 mm in polipropilene	KHG 71405991	30,00
	Curva 90° Ø 80 in polipropilene	KHG 71405921	44,00
	Terminale scarichi separati Ø 80	KHG 71401041	25,00

PER GLI ALTRI ACCESSORI SCARICO FUMI, CONSULTA PAGG. 194-195-196-197-198
PER MAGGIORI DETTAGLI SULLA FUMISTERIA, CONSULTA PAG. 430

Idraulici

		Codice	Euro Prezzo base (iva esclusa)
	Kit di connessione a bollitore non fornito da Baxi	A7639559	493,00
	Kit anodo elettronico	A7622082	135,00
	Kit tester anodo in magnesio	A7619012	42,00
	Kit sonda bollitore ACS	A7215528	28,00
	Kit pompa scarico condensa per caldaie con potenza massima 45 kW (il kit è composto da viti per fissaggio a parete e tubo scarico condensa L = 6m Ø int: 6mm)	7213162	144,00

PER GLI ALTRI ACCESSORI IDRAULICI, CONSULTA PAGG. 199-200-201-202-203

Termoregolazione

		Codice	Euro Prezzo base (iva esclusa)
	Kit controllo zona addizionale	A7616602	177,00
	Cronotermostato modulante Baxi Mago con WI-FI integrato (R-BUS) (compatibile solo su modelli in produzione da gennaio 2018 o comunque con matricola superiore a 180000000. Verifica sul sito baxi.it la corretta compatibilità) R-BUS	7701201	260,00

PER GLI ALTRI ACCESSORI DI TERMOREGOLAZIONE, CONSULTA PAGG. 203-204-205

Altri accessori

		Codice	Euro Prezzo base (iva esclusa)
	Kit filtro gasolio (la maglia del filtro gasolio è di 50 - 75 µm)	LXO 00081583	169,00

PER GLI ALTRI ACCESSORI, CONSULTA PAG. 207

Kit impianto misto/multizona THINK+



Kit MS THINK+ (1AT-2BT)

2 zone miscelate indipendenti

cod. 7222370

Abbinabile solo a gamma Platinum+



Kit MS THINK+ (1AT-1BT)

cod. 7222369

Abbinabile solo a gamma Platinum+



Kit RILANCIO+

gestione:

3 zone cod. 7222366

2 zone cod. 7222365



Kit cassa contenimento da incasso per MS

(con porta di chiusura)

cod. 7222568



Kit cassa contenimento da esterno per MS

cod. 7222565

I kit impianto misto MS THINK+ effettuano la gestione di un impianto misto costituito da zone alta temperatura (<80°C) e zone a bassa temperatura (<45°C):

- termoregolazione climatica tramite sonda esterna da applicare in caldaia (optional) o pannello di controllo remoto (di serie con caldaie Platinum+)
- funzione antigelo
- funzione antibloccaggio pompa
- l'elettronica gestisce indipendentemente le zone e le valvole miscelatrici, si interfaccia con il generatore PLATINUM+ per gestire la potenza richiesta e la temperatura desiderata
- dimensioni compatte
- facilità e versatilità: installazione pensile o ad incasso (abbinabile alla cassa di contenimento ad incasso o alla cassa di contenimento esterna)

- **MS IN THINK+ (1AT+1BT)**:
il kit è composto da un disgiuntore idraulico, centralina di gestione e interfaccia caldaia, una pompa di circolazione per la gestione di una zona alta temperatura, una valvola miscelatrice e una pompa di circolazione per la gestione di una zona bassa temperatura

- **MS IN THINK+ (1AT+2BT)**:
il kit è composto da un disgiuntore idraulico, centralina di gestione e interfaccia caldaia, una pompa di circolazione per la gestione di una zona alta temperatura, due valvole miscelatrici e due pompe di circolazione per la gestione di due zone bassa temperatura

- **i kit RILANCIO+**
effettuano la gestione di 2 o 3 zone dirette.
Da utilizzare nel caso in cui l'impianto necessiti di portate elevate.
Il kit è composto da un disgiuntore idraulico, centralina di gestione e 2 o 3 pompe di circolazione (vedere corrispondenti configurazioni)

Modelli	Codice	Tensione di alimentazione V	Frequenza nominale Hz	Potenza assorbita W	Dimensioni mm (hxlxp) e peso kg	Euro Prezzo base (iva esclusa)
Kit MS THINK+ (1AT-2BT) *Abbinabile a:* *Luna Platinum+, Nuvola Platinum+*	7222370	230	50:60	140	700x450x210 17 (senza cassa)	**1.850,00**
Kit MS THINK+ (1AT-1BT) *Abbinabile a:* *Luna Platinum+, Nuvola Platinum+*	7222369	230	50:60	95	700x450x210 14 (senza cassa)	**1.227,00**
Kit RILANCIO+ gestione 3 zone *Abbinabile a:* *tutte le caldaie a condensazione - escluso Power HT OIL*	7222366	230	50:60	140	700x450x210 18 (senza cassa)	**1.199,00**
Kit RILANCIO+ gestione 2 zone *Abbinabile a:* *tutte le caldaie a condensazione - escluso Power HT OIL*	7222365	230	50:60	95	700x450x210 15 (senza cassa)	**920,00**
Accessori - casse di contenimento						
Kit cassa contenimento da incasso per MS *Abbinabile a:* *tutte le caldaie a condensazione - escluso Power HT OIL*	7222568				700x450x210 10	**163,00**
Kit cassa contenimento da esterno per MS *Abbinabile a:* *tutte le caldaie a condensazione - escluso Power HT OIL*	7222565				700x450x210 10	**196,00**

Disegni tecnici dimensionali / grafici

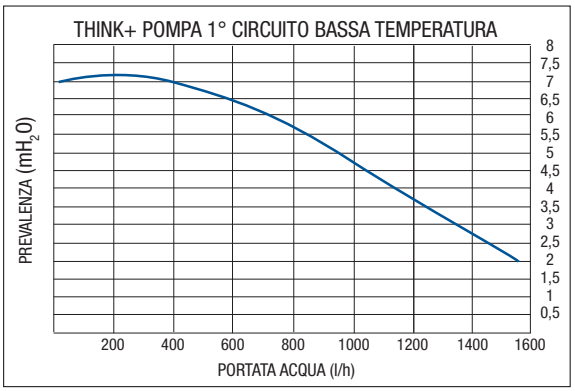

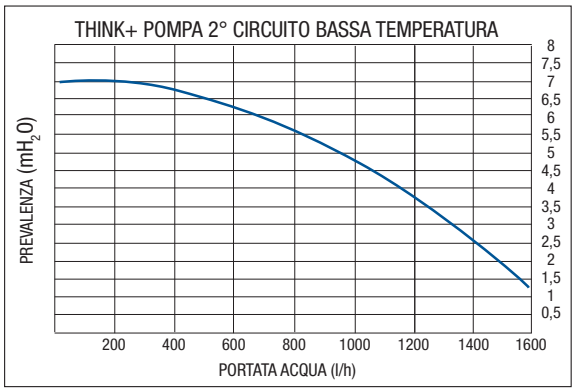

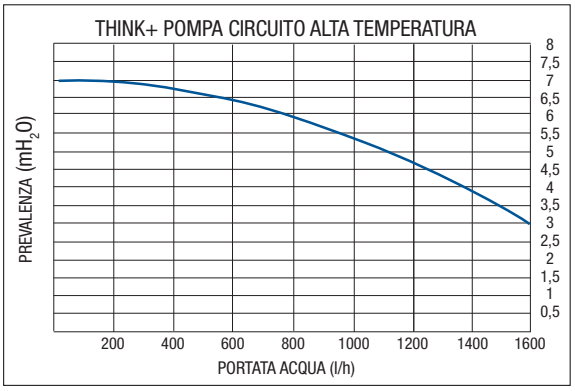

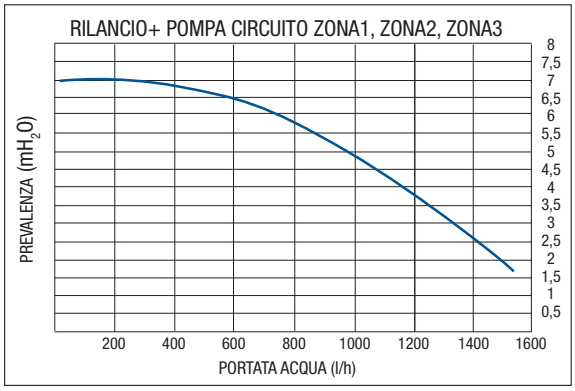

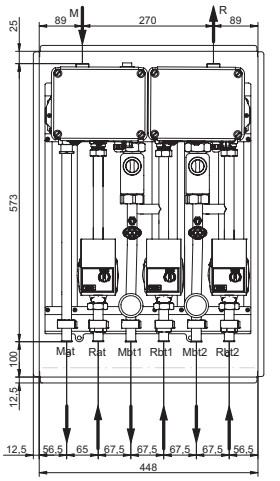

Kit MS THINK+ (1AT-2BT)
(2 zone miscelate indipendenti)

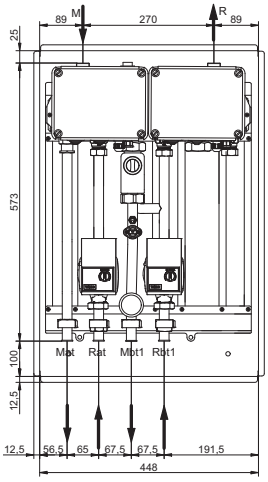

Kit MS THINK+ (1AT-1BT)

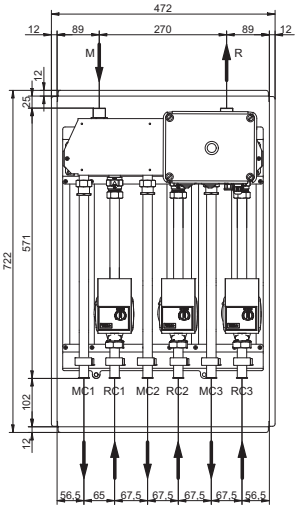

Kit RILANCIO+

Legenda		
M	G 3/4" M	Mandata da caldaia
R	G 3/4" M	Ritorno a caldaia
Mat	G 3/4" F	Mandata alta temperatura ≤ 80°C
Mbt1	G 3/4" F	Mandata bassa temperatura 1° zona ≤ 45°C
Mbt2	G 3/4" F	Mandata bassa temperatura 2° zona ≤ 45°C
Rat	G 3/4" F	Ritorno alta temperatura
Rbt1	G 3/4" F	Ritorno bassa temperatura 1° zona
Rbt2	G 3/4" F	Ritorno bassa temperatura 2° zona
MC1	G 3/4" F	Mandata circuito riscaldamento 1
MC2	G 3/4" F	Mandata circuito riscaldamento 2
MC3	G 3/4" F	Mandata circuito riscaldamento 3
RC1	G 3/4" F	Ritorno circuito riscaldamento 1
RC2	G 3/4" F	Ritorno circuito riscaldamento 2
RC3	G 3/4" F	Ritorno circuito riscaldamento 3

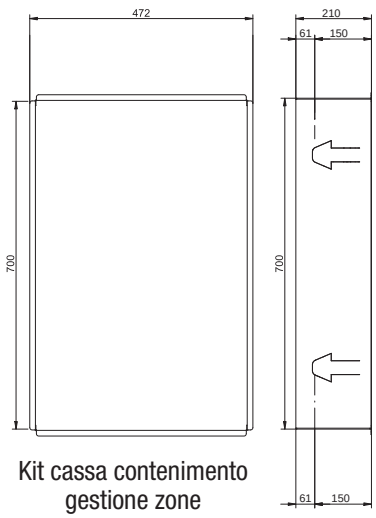

Kit cassa contenimento gestione zone cassetta MS

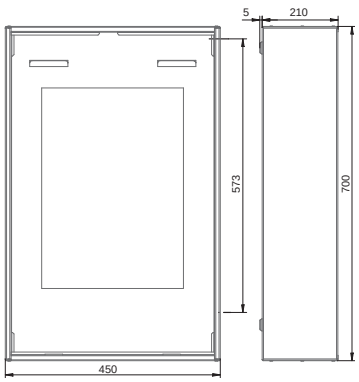

Kit cassa esterna MS

Kit impianto misto/multizona Universale+



Kit impianto misto MS Universale+ (1AT-1BT)

cod. 7225039



Kit impianto misto MS Universale+ (1AT-2BT)

cod. 7225038



Kit impianto misto MS Universale+ (2BT)

cod. 7225040



Kit cassa contenimento da incasso per MS

(con porta di chiusura)

cod. 7222568



Kit cassa contenimento da esterno per MS

cod. 7222565

I **kit impianto misto MS Universale+** effettuano la gestione contemporanea di un impianto misto costituito da zone alta temperatura (<80°C) e zone a bassa temperatura (<45°C):

- termoregolazione climatica tramite sonda esterna (optional)
- funzione antigelo
- funzione antibloccaggio pompa
- dimensioni compatte
- facilità e versatilità: installazione pensile o ad incasso (abbinabile alla cassa di contenimento ad incasso o alla cassa di contenimento esterna)

- **MS Universale+ (1AT+1BT)**:
il kit è composto da un disgiuntore idraulico, centralina di gestione e controllo, una pompa di circolazione per la gestione di una zona alta temperatura, una valvola miscelatrice e una pompa di circolazione per la gestione di una zona bassa temperatura

- **MS Universale+ (1AT+2BT)**:
il kit è composto da un disgiuntore idraulico, centralina di gestione e controllo, una pompa di circolazione per la gestione di una zona alta temperatura, una valvola miscelatrice, e due pompe di circolazione per la gestione di due zone bassa temperatura

- **MS Universale+ (2BT)**:
il kit è composto da un disgiuntore idraulico, centralina di gestione e controllo, una valvola miscelatrice e due pompe di circolazione per la gestione di due zone bassa temperatura

Modelli	Codice	Tensione di alimentazione V	Frequenza nominale Hz	Potenza assorbita W	Dimensioni mm (hxlxp) e peso kg	Euro Prezzo base (iva esclusa)
Kit impianto misto MS Universale+ (1AT-1BT) *Abbinabile a: tutte le caldaie a condensazione*	7225039	230	50:60	200	700x450x210 14 (senza cassa)	**1.185,00**
Kit impianto misto MS Universale+ (1AT-2BT) *Abbinabile a: tutte le caldaie a condensazione*	7225038	230	50:60	290	700x450x210 17 (senza cassa)	**1.441,00**
Kit impianto misto MS Universale+ (2BT) *Abbinabile a: tutte le caldaie a condensazione*	7225040	230	50:60	200	700x450x210 16 (senza cassa)	**1.279,00**
Accessori - casse di contenimento e Kit Duo-tec per partage HT						
Kit cassa contenimento da incasso per MS *Abbinabile a: tutte le caldaie a condensazione*	7222568				700x450x210 10	**163,00**
Kit cassa contenimento da esterno per MS *Abbinabile a: tutte le caldaie a condensazione*	7222565				700x450x210 10	**196,00**
Kit Duo-tec per partage HT	7677165	Scatola comandi per trasformare il kit impianto misto che si abbinava alla Luna HT, in kit impianto misto Universale+.				**348,00**
Kit sonda esterna	KHG 71406211					**31,00**

Disegni tecnici dimensionali / grafici

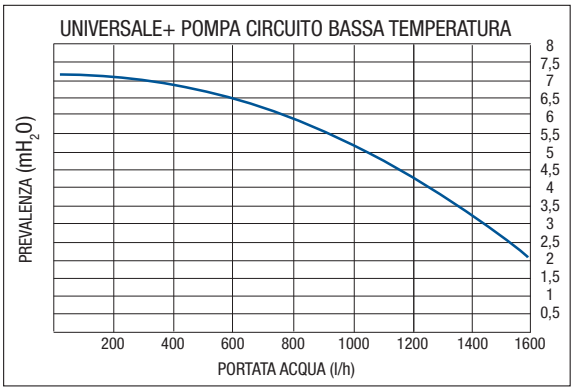

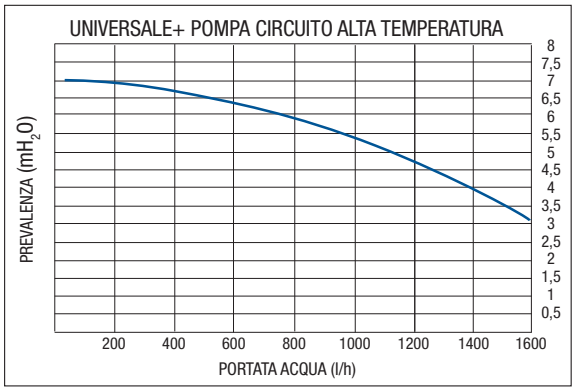

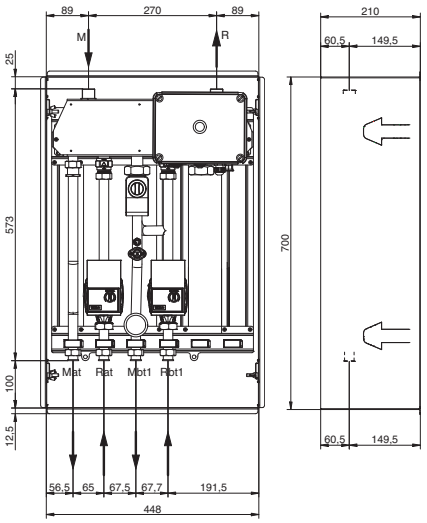

Kit MS Universale+ (1AT - 1BT)

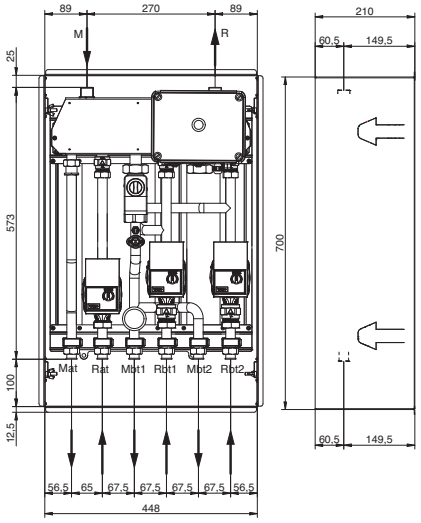

Kit MS Universale+ (1AT-2BT)

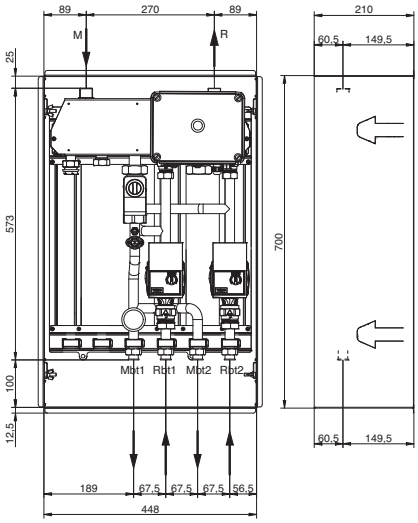

Kit MS Universale+ (2 BT)

Legenda		
M	G 3/4" M	Mandata da caldaia
R	G 3/4" M	Ritorno a caldaia
Mat	G 3/4" F	Mandata alta temperatura ≤ 80°C
Mbt1	G 3/4" F	Mandata bassa temperatura 1° zona ≤ 45°C

Mbt2	G 3/4" F	Mandata bassa temperatura 2° zona ≤ 45°C
Rat	G 3/4" F	Ritorno alta temperatura
Rbt1	G 3/4" F	Ritorno bassa temperatura 1° zona
Rbt2	G 3/4" F	Ritorno bassa temperatura 2° zona

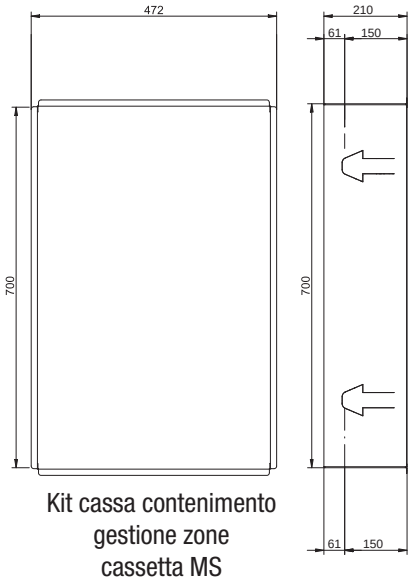

Kit cassa contenimento gestione zone cassetta MS

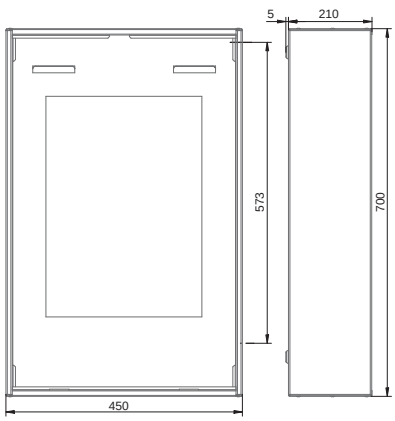

Kit cassa esterna MS

Accessori per integrazione solare - kit valvola solare



Kit valvola solare

Abbinabile a:
Luna Style,
Luna Platinum+,
Luna Alux,
Luna Duo-tec E,
Duo-tec Compact E,
EVOlution PRIME*

cod. 7115139

** per l'abbinamento al Kit valvola solare della EVOlution PRIME è necessario l'utillizzo della sonda fornita DI SERIE con il kit*



Kit valvola solare IN

Abbinabile a:
Luna IN Plus (versione ad incasso),
Luna Air (versione ad incasso)

cod. 7114505

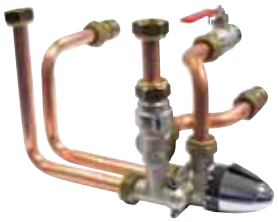

Kit valvola solare

Abbinabile a:
Avant Blue

cod. KHG 71412311

2 Funzioni in un unico accessorio

Valvola Miscelatrice Termostatica

- funzione anti-ustione (temperatura massima di erogazione 60°C)
- massima pressione 16 bar
- minima pressione di funzionamento 0,5 bar
- portata 25 l/min a 3 bar
- regolazione temperatura da 30 a 56°C
- blocco di sicurezza per evitare di erogare acqua eccessivamente calda su posizione 4 (40°C) per superare tale valore premere il pulsante e girare la manopola

Valvola deviatrice

- massima temperatura di esercizio 100°C
- taratura valvola a 3 vie deviatrice 48°C
- minima pressione di funzionamento 0,5 bar

Il kit è composto da:

- valvola deviatrice-miscelatrice termostatica
- tubi in rame con nippli telescopici
- guarnizioni
- rubinetto entrata acqua fredda sanitaria G 1/2"

Modelli	Codice	Dimensioni mm (hxlxp) e peso kg	Euro Prezzo base (iva esclusa)
Kit valvola solare ***Abbinabile a:*** ***Luna Style, Luna Platinum+, Luna Alux, Luna Duo-tec E, Duo-tec Compact E, EVOlution PRIME****	7115139	140,5x239,5x110,5 1,5	**237,00**
Kit valvola solare IN ***Abbinabile a:*** ***Luna IN Plus (versione ad incasso), Luna Air (versione ad incasso)***	7114505	188x215x188 1,5	**237,00**
Kit valvola solare ***Abbinabile a:*** ***Avant Blue***	KHG 71412311	155x215x140 1,5	**237,00**

** per l'abbinamento al Kit valvola solare della EVOlution PRIME è necessario l'utillizzo della sonda fornita DI SERIE con il kit.*

Schema di collegamento

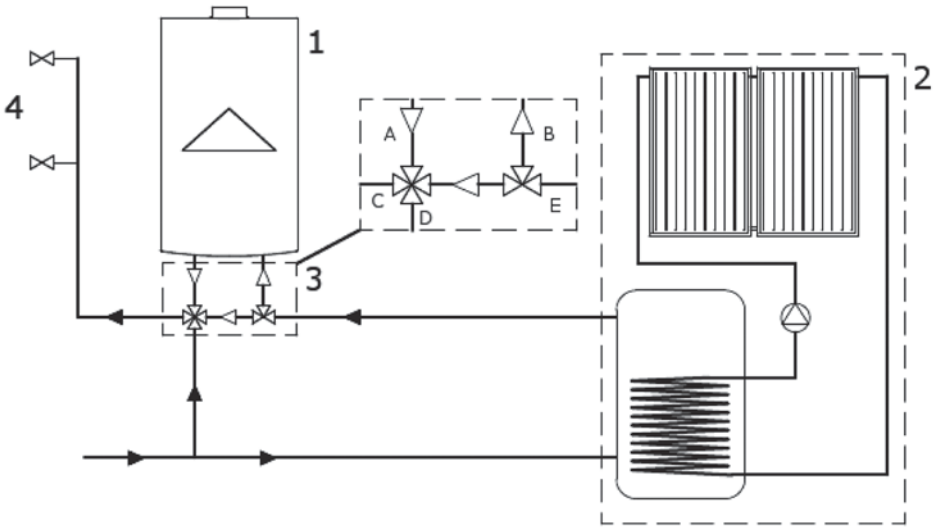

Legenda connessioni	
A	Uscita acqua calda sanitaria dalla caldaia (US caldaia)
B	Entrata acqua sanitaria alla caldaia (ES caldaia)
C	Uscita acqua calda sanitaria all'utenza
D	Entrata acqua fredda sanitaria dall'impianto
E	Entrata acqua calda sanitaria bollitore solare
1	Caldaia istantanea
2	Impianto solare
3	Valvola miscelatrice deviatrice
4	Utenze

Disegni tecnici dimensionali

cod. 7115139

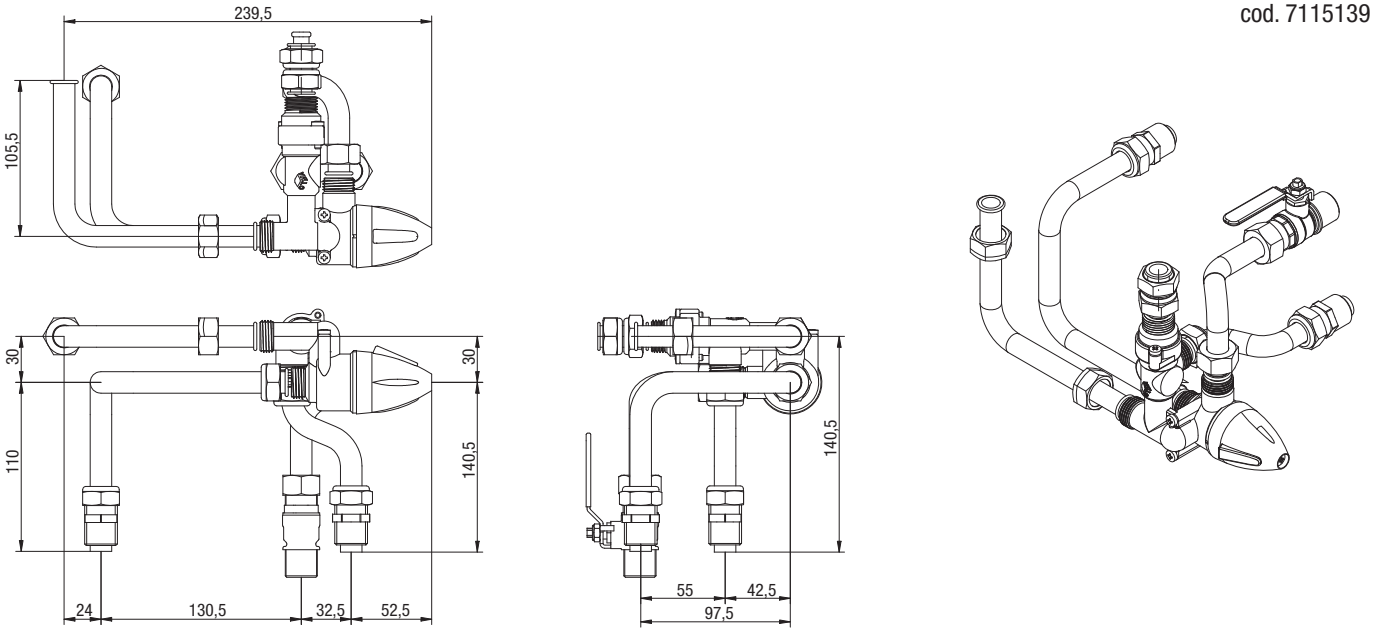

cod. 7114505

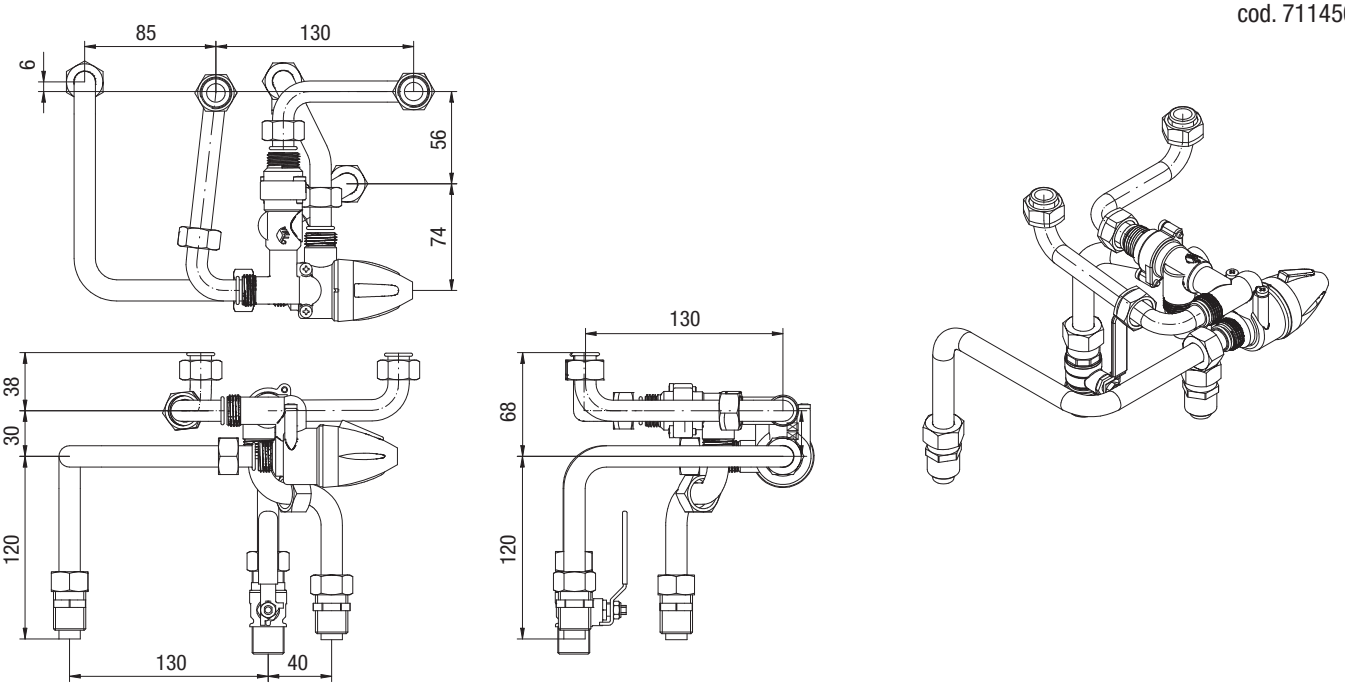

cod. KHG 71412311

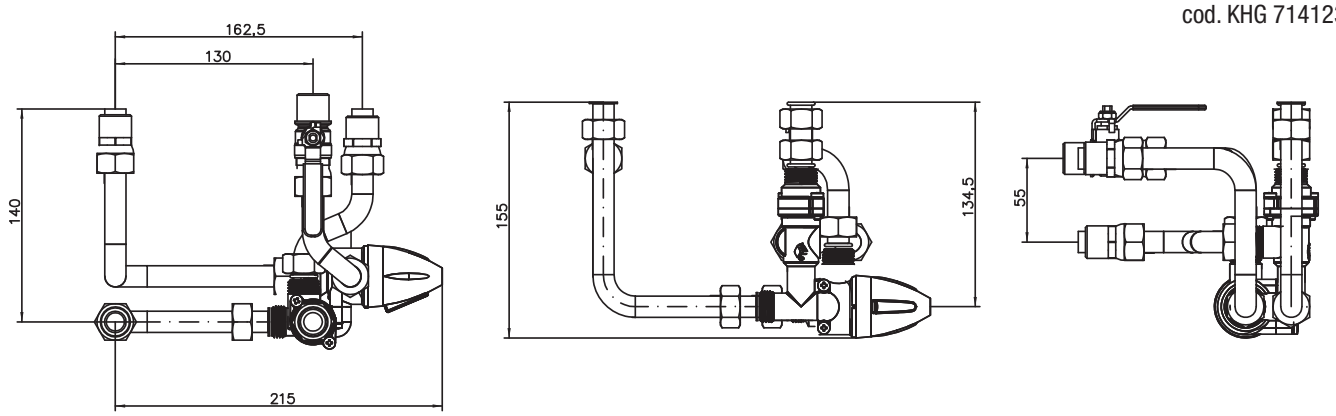

UB 120/160 SC - Bollitori per ACS abbinabili a caldaie murali (mod. solo risc.)



- bollitore sanitario in acciaio smaltato vetrificato
- abbinabile a caldaie solo riscaldamento, prevedere l'accessorio sonda KHG 71407681
- regolazione della temperatura direttamente dalla caldaia
- dotato di anodo in magnesio

Modelli	Codice		Capacità l	Scambio termico serpentina kW (1)	Dimensioni mm (hxØ) e peso kg	Euro Prezzo base (iva esclusa)
UB 120 SC	A7223234	C	115	27	723x560 54,5	**909,00**
UB 160 SC	A7223235	C	150	34	923x560 65,5	**1.034,00**

(1) T ingr. primario 80°C - T ACS 10/45°C

Disegni tecnici dimensionali

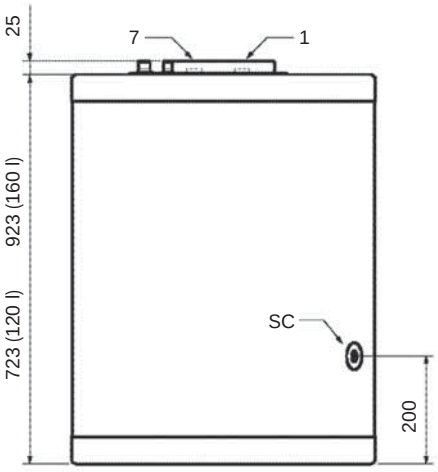

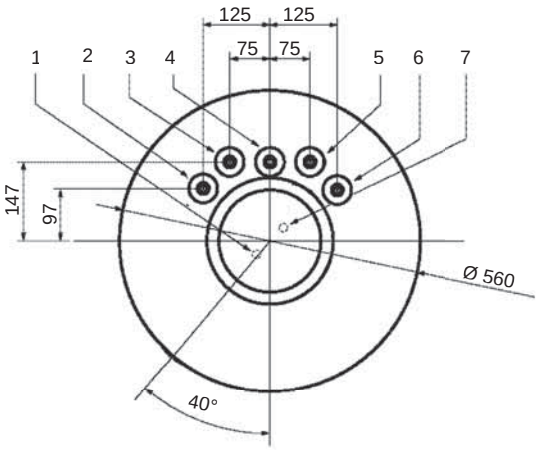

Legenda	
1	Termometro - Sonda Ø 10 mm
2	Ritorno caldaia G 3/4" M
3	Uscita acqua calda sanitaria G 1/2" M
4	Ricircolo G 1/2" M

5	Entrata acqua fredda sanitaria G 1/2" M
6	Mandata caldaia G 3/4" M
7	Anodo G 3/4"
SC	Scarico G 1/2"

Accessori a richiesta

Altri accessori	Codice	Euro Prezzo base (iva esclusa)
 Sonda acqua calda sanitaria per bollitore (il kit è composto da 1 sonda)	KHG 71407681	15,00

Combi 80 L+ - Bollitore per ACS abbinabile a caldaie murali (mod. solo risc.)



- **bollitore in acciaio inox abbinabile a caldaie murali Luna Platinum+, Luna Duo-tec E mod. solo riscaldamento**
- **kit vaso espansione sanitario (4 litri) DI SERIE**
- sonda acqua calda sanitaria per bollitore inclusa
- regolazione della temperatura direttamente dalla caldaia
- bollitori dotati di anodo di magnesio
- kit connessione caldaia-bollitore DI SERIE

Modelli	Codice	Capacità l	Scambio termico serpentina kW (1)	Dimensioni mm (hxlxp) e peso kg	Euro Prezzo base (iva esclusa)
Combi 80 L+	7113493	79	33	977x450x540 45	**1.597,00**

(1) T ingr. primario 80°C - T ACS 10/45°C

Abbinamenti possibili:

Luna Platinum+ abbinata a **Combi 80 L+**

50% 65%* — A — A — Profilo di carico: XL

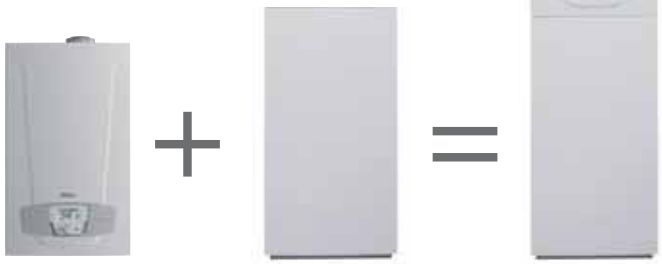

Modelli:
Luna Platinum+ 1.32 GA - cod. 7219691 ▲
Luna Platinum+ 1.24 GA - cod. 7219690 ▲
Luna Platinum+ 1.12 GA - cod. 7219688 ▲

Combi 80 L+ - cod. 7113493

Combinazioni:
Luna Platinum+ 1.32/Combi 80 L+
Luna Platinum+ 1.24/Combi 80 L+
Luna Platinum+ 1.12/Combi 80 L+

* per remotare il controllo fornito DI SERIE deve essere previsto l'accessorio interfaccia a 3 led con supporto THINK o l'interfaccia a 5 led wireless con supporto THINK

▲ *Modelli disponibili fino ad esaurimento*

Luna Duo-tec E abbinata a **Combi 80 L+**

50% 50% 65%* — A — A — Profilo di carico: XL

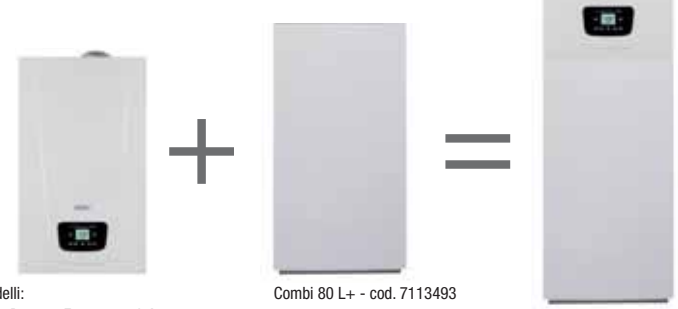

Modelli:
Luna Duo-tec E 1.28 - cod. A7720024
Luna Duo-tec E 1.24 - cod. A7720023
Luna Duo-tec E 1.12 - cod. A7720022

Combi 80 L+ - cod. 7113493

Combinazioni:
Luna Duo-tec E 1.28/Combi 80 L+
Luna Duo-tec E 1.24/Combi 80 L+
Luna Duo-tec E 1.12/Combi 80 L+

* se la caldaia è abbinata ad un controllo modulante

Disegni tecnici dimensionali

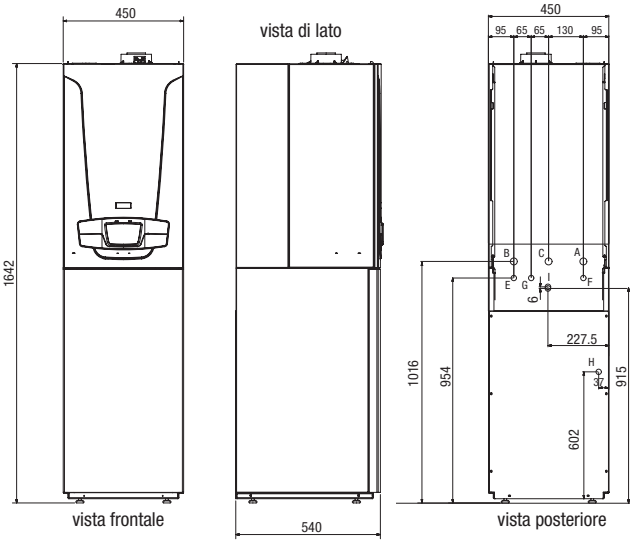

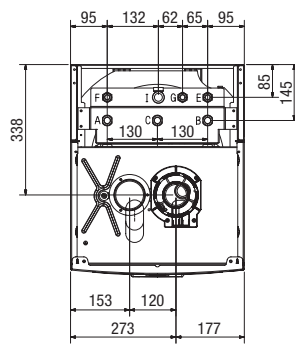

Legenda	
A	Mandata radiatori G 3/4" M
B	Ritorno radiatori G 3/4" M
C	Entrata gas G 3/4" M
E	Entrata sanitario G 1/2" M
F	Uscita sanitario G 1/2" M
G	Ricircolo sanitario G 1/2" M
H	Scarico condensa innestabile su tubo Ø 22
I	Scarico valvola di sicurezza

Scarico fumi: scarico / aspirazione coassiale

		Codice		Euro Prezzo base (iva esclusa)
	Tubi coassiali con terminale Ø 60/100 per scarico a parete L tot. = 857 mm (comprende rosone per esterno) ***Abbinabile a: tutte le caldaie a condensazione - escluso Power HT OIL***	KHG 71405961		75,00
	Prolunga tubi coassiali Ø 60/100 L=1000 mm ***Abbinabile a: tutte le caldaie a condensazione - escluso Power HT OIL***	KHG 71405951		54,00
	Kit prolunga coassiale Ø 60/100 L=500 mm ***Abbinabile a: tutte le caldaie a condensazione - escluso Power HT OIL***	KHG 71411981		36,00
	Curva coassiale 90° Ø 60/100 ***Abbinabile a: tutte le caldaie a condensazione - escluso Power HT OIL***	KHG 71405971		48,00
	Curva coassiale 90° ribassata Ø 60/100 ***Abbinabile a: Luna Style, EVOlution PRIME***	KA00049		34,00
	Curva coassiale 45° Ø 60/100 ***Abbinabile a: tutte le caldaie a condensazione - escluso Power HT OIL***	KHG 71405981		48,00
	Tubi coassiali con terminale Ø 80/125 per scarico a parete L tot. = 1040 mm (comprende rosone per esterno) ***Abbinabile a: tutte le caldaie a condensazione***	KHG 71408891		83,00
	Prolunga tubi coassiali Ø 80/125 L=1000 mm ***Abbinabile a: tutte le caldaie a condensazione***	KHG 71408851		75,00
	Prolunga tubi coassiali Ø 80/125 L=500 mm ***Abbinabile a: tutte le caldaie a condensazione***	KHG 71408861		47,00
	Curva coassiale 90° Ø 80/125 ***Abbinabile a: tutte le caldaie a condensazione***	KHG 71408871		48,00
	Curva coassiale 45° Ø 80/125 ***Abbinabile a: tutte le caldaie a condensazione***	KHG 71408881		48,00
	Rosone Ø 100 per interno ***Abbinabile a: tutte le caldaie a condensazione - escluso Power HT OIL***	KHG 71401771		14,00
	Terminale camino verticale coassiale Ø 60/100 L tot. = 1150 mm ***Abbinabile a: tutte le caldaie a condensazione - escluso Power HT OIL***	KUG 71413581		85,00
	Adattatore Ø 60/100 ***Abbinabile a: EVOlution PRIME***	KA00047		26,00
	Adattatore Ø 60/100 ***Abbinabile a: Luna Style***	A7755079	**NEW**	26,00
	Tegola tetti inclinati Ø 100 ***Abbinabile a: tutte le caldaie a condensazione - escluso Power HT OIL***	KHG 71403661		59,00
	Terminale camino vert. coassiale Ø 80/125 per scarico a tetto L tot. = 1150 mm (Il kit deve essere abbinato all'accessorio KHG 71409391 fornito a parte) ***Abbinabile a: tutte le caldaie a condensazione***	KHG 71409351		95,00
	Adattatore Ø 80/125 ***Abbinabile a: Luna Style***	A7755080	**NEW**	26,00
	Kit riduzione Ø 80/125 - Ø 60/100 ***Abbinabile a: tutte le caldaie a condensazione - escluso Power HT OIL***	KHG 71409391		26,00
	Tegola tetti piani Ø 125 ***Abbinabile a: tutte le caldaie a condensazione***	KHG 71409361		46,00
	Tegola tetti inclinati Ø 125 ***Abbinabile a: tutte le caldaie a condensazione***	KHG 71409371		59,00
	Kit scarico concentrico (kit per rendere stagno il condotto aria/fumi in caldaia - terminale fumi concentrico) ***Abbinabile a: Power HT OIL***	A7605520		167,00

Scarico fumi: scarico / aspirazione separati

		Codice	Euro Prezzo base (iva esclusa)
	Kit scarichi separati aspirazione orientabile in polipropilene ***Abbinabile a: tutte le caldaie a condensazione escluso Luna Style, EVOlution PRIME, Power HT OIL***	7102689	71,00
	Kit scarichi separati in polipropilene ***Abbinabile a: tutte le caldaie a condensazione escluso Luna Style, Duo-tec Compact E, EVOlution PRIME, Power HT OIL***	KHG 71405911	53,00
	Kit scarico verticale Ø 80 tipo B23 in polipropilene ***Abbinabile a: tutte le caldaie a condensazione escluso Power HT OIL***	KHG 71411101	37,00
	Kit scarichi separati (kit per rendere stagno il condotto aria/fumi in caldaia - terminali aria/fumi separati) ***Abbinabile a: Power HT OIL***	A7610392	156,00
	Tubo Ø 80 L=1000 mm in polipropilene ***Abbinabile a: tutte le caldaie a condensazione***	KHG 71405941	47,00
	Tubo Ø 80 L=500 mm in polipropilene ***Abbinabile a: tutte le caldaie a condensazione***	KHG 71405991	30,00
	Curva 90° Ø 80 in polipropilene ***Abbinabile a: tutte le caldaie a condensazione***	KHG 71405921	44,00
	Curva 45° Ø 80 in polipropilene ***Abbinabile a: tutte le caldaie a condensazione***	KHG 71405931	38,00
	Terminale scarichi separati Ø 80 ***Abbinabile a: tutte le caldaie a condensazione***	KHG 71401041	25,00
	Raccordo riduzione Ø 80 (M) / 60 (F) in polipropilene ***Abbinabile a: tutte le caldaie a condensazione escluso Avant Blue, Power 32, Power HT OIL***	KHG 71407561	19,00
	Tubo Ø 60 L=1000 mm in polipropilene ***Abbinabile a: tutte le caldaie a condensazione escluso Avant Blue, Power 32, Power HT OIL***	KHG 71407531	47,00
	Tubo Ø 60 L=500 mm in polipropilene ***Abbinabile a: tutte le caldaie a condensazione escluso Avant Blue, Power 32, Power HT OIL***	KHG 71407521	30,00
	Curva 90° Ø 60 in polipropilene ***Abbinabile a: tutte le caldaie a condensazione escluso Avant Blue, Power 32, Power HT OIL***	KHG 71407541	44,00
	Curva 45° Ø 60 in polipropilene ***Abbinabile a: tutte le caldaie a condensazione escluso Avant Blue, Power 32, Power HT OIL***	KHG 71407551	38,00
	Terminale scarichi separati Ø 60 ***Abbinabile a: tutte le caldaie a condensazione escluso Avant Blue, Power 32, Power HT OIL***	KHG 71403721	15,00
	Raccordo riduzione Ø 80 (M) / Ø 50 (F) in polipropilene ***Abbinabile a: mod. 24kW di tutte le caldaie a condensazione. (EVOlution PRIME mod. 26 e 30kW) escluso Avant Blue, Luna3 Solar+, Power HT OIL***	7107175	50,00

Scarico fumi: scarico / aspirazione separati

		Codice	Euro Prezzo base (iva esclusa)
	Tubo Ø 50 L=500 mm in polipropilene ***Abbinabile a: mod. 24kW di tutte le caldaie a condensazione. (EVOlution PRIME mod. 26 e 30kW) escluso Avant Blue, Luna3 Solar+, Power HT OIL***	7107174	28,00
	Tubo Ø 50 L=1000 mm in polipropilene ***Abbinabile a: mod. 24kW di tutte le caldaie a condensazione. (EVOlution PRIME mod. 26 e 30kW) escluso Avant Blue, Luna3 Solar+, Power HT OIL***	7107057	48,00
	Tubo Ø 50 L=2000 mm in polipropilene ***Abbinabile a: mod. 24kW di tutte le caldaie a condensazione. (EVOlution PRIME mod. 26 e 30kW) escluso Avant Blue, Luna3 Solar+, Power HT OIL***	7107058	72,00
	Curva 90° Ø 50 in polipropilene ***Abbinabile a: mod. 24kW di tutte le caldaie a condensazione. (EVOlution PRIME mod. 26 e 30kW) escluso Avant Blue, Luna3 Solar+, Power HT OIL***	7107060	45,00
	Curva 45° Ø 50 in polipropilene ***Abbinabile a: mod. 24kW di tutte le caldaie a condensazione. (EVOlution PRIME mod. 26 e 30kW) escluso Avant Blue, Luna3 Solar+, Power HT OIL***	7107059	42,00
	Terminale scarico Ø 50 a 90° ***Abbinabile a: mod. 24kW di tutte le caldaie a condensazione. (EVOlution PRIME mod. 26 e 30kW) escluso Avant Blue, Luna3 Solar+, Power HT OIL***	7107176	56,00
	Kit centraggio tubo Ø 80 (conf. da 5 pz.) ***Abbinabile a: tutte le caldaie a condensazione***	KHG 71403741	146,00
	Fascetta serraggio innesti Ø 80 ***Abbinabile a: tutte le caldaie a condensazione***	KHG 71410611	50,00
	Staffa sostegno tubo Ø 80 (conf. da 5 pz.) ***Abbinabile a: tutte le caldaie a condensazione***	KHG 71403731	13,00
	Kit alveolo per scarico Ø 80 ***Abbinabile a: tutte le caldaie a condensazione***	KHG 71405031	82,00
	Rosone Ø 80 per interno ***Abbinabile a: tutte le caldaie a condensazione***	KHG 71401851	13,00
	Rosone Ø 80 per esterno ***Abbinabile a: tutte le caldaie a condensazione***	KHG 71401841	13,00
	Terminale camino vert. coassiale Ø 80/125 per scarico a tetto L tot. = 1150 mm (Il kit deve essere abbinato all'accessorio KHG 71409381 fornito a parte) ***Abbinabile a: tutte le caldaie a condensazione - escluso Power HT OIL***	KHG 71409351	95,00
	Kit adattatore da sdoppiato Ø 80/80 a coassiale Ø 80/125 ***Abbinabile a: tutte le caldaie a condensazione - escluso Power HT OIL***	KHG 71409381	31,00
	Tegola tetti piani Ø 125 ***Abbinabile a: tutte le caldaie a condensazione***	KHG 71409361	46,00
	Tegola tetti inclinati Ø 125 ***Abbinabile a: tutte le caldaie a condensazione***	KHG 71409371	59,00
	Kit prolunga telescopica Ø 80 ***Abbinabile a: Luna Air (installazione ad incasso), Luna IN Plus (installazione ad incasso)***	KHG 71410941	68,00
	Adattatore scarico fumi Ø 60 (M)/80 (F) (da ordinare in caso di sostituzione caldaia convenzionale) ***Abbinabile a: Luna Air (installazione ad incasso), Luna IN Plus (installazione ad incasso)***	KHG 71411521	78,00

Scarico fumi: scarico intubato flessibile

		Codice	Euro Prezzo base (iva esclusa)
	Raccordo Ø 60 (M) / 50 flessibile *Abbinabile a: mod. 24kW di tutte le caldaie a condensazione. (EVOlution PRIME mod. 26 e 30kW) escluso Avant Blue, Luna3 Solar+, Power HT OIL*	KA00056	46,00
	Raccordo Ø 60 (F) / 50 flessibile *Abbinabile a: mod. 24kW di tutte le caldaie a condensazione. (EVOlution PRIME mod. 26 e 30kW) escluso Avant Blue, Luna3 Solar+, Power HT OIL*	KA00057	46,00
	Curva 90° Ø 60 (M) / 50 flessibile *Abbinabile a: mod. 24kW di tutte le caldaie a condensazione. (EVOlution PRIME mod. 26 e 30kW) escluso Avant Blue, Luna3 Solar+, Power HT OIL*	KA00058	44,00
	Curva 45° Ø 60 (M) / 50 flessibile *Abbinabile a: mod. 24kW di tutte le caldaie a condensazione. (EVOlution PRIME mod. 26 e 30kW) escluso Avant Blue, Luna3 Solar+, Power HT OIL*	KA00059	44,00
	Raccordo riduzione Ø 80 (M) / 50 flessibile *Abbinabile a: mod. 24kW di tutte le caldaie a condensazione. (EVOlution PRIME mod. 26 e 30kW) escluso Avant Blue, Luna3 Solar+, Power HT OIL*	KA00060	46,00
	Giunto per flessibile Ø 50 *Abbinabile a: mod. 24kW di tutte le caldaie a condensazione. (EVOlution PRIME mod. 26 e 30kW) escluso Avant Blue, Luna3 Solar+, Power HT OIL*	KA00061	46,00
	Kit tubo flessibile Ø 50 L = 12,5 m *Abbinabile a: mod. 24kW di tutte le caldaie a condensazione. (EVOlution PRIME mod. 26 e 30kW) escluso Avant Blue, Luna3 Solar+, Power HT OIL*	KA00062	278,00
	Kit centratore flessibile Ø 50 (confezione da 5 pezzi) *Abbinabile a: mod. 24kW di tutte le caldaie a condensazione. (EVOlution PRIME mod. 26 e 30kW) escluso Avant Blue, Luna3 Solar+, Power HT OIL*	KA00063	29,00
	Terminale a T Ø 50 *Abbinabile a: mod. 24kW di tutte le caldaie a condensazione. (EVOlution PRIME mod. 26 e 30kW) escluso Avant Blue, Luna3 Solar+, Power HT OIL*	KA00064	76,00
	Terminale camino per flessibile Ø 50 *Abbinabile a: mod. 24kW di tutte le caldaie a condensazione. (EVOlution PRIME mod. 26 e 30kW) escluso Avant Blue, Luna3 Solar+, Power HT OIL*	KA00067	81,00
	Tubo ispezione per flessibile Ø 50 *Abbinabile a: mod. 24kW di tutte le caldaie a condensazione. (EVOlution PRIME mod. 26 e 30kW) escluso Avant Blue, Luna3 Solar+, Power HT OIL*	KA00068	88,00
	Kit supporto camino Ø 60 (M) / 50 flessibile *Abbinabile a: mod. 24kW di tutte le caldaie a condensazione. (EVOlution PRIME mod. 26 e 30kW) escluso Avant Blue, Luna3 Solar+, Power HT OIL*	KA00065	76,00
	Kit supporto camino Ø 80 (M) / 50 flessibile *Abbinabile a: mod. 24kW di tutte le caldaie a condensazione. (EVOlution PRIME mod. 26 e 30kW) escluso Avant Blue, Luna3 Solar+, Power HT OIL*	KA00066	76,00
	Kit tubo flessibile Ø 80 L= 1,5 m *Abbinabile a: tutte le caldaie a condensazione escluso Avant Blue, Power 32*	KHG 71410571	64,00
	Kit tubo flessibile Ø 80 L= 20 m *Abbinabile a: tutte le caldaie a condensazione escluso Avant Blue, Power 32*	7696883	811,00

Scarico fumi: scarico intubato flessibile

		Codice		Euro Prezzo base (iva esclusa)
	Giunto per flessibile Ø 80 *Abbinabile a: tutte le caldaie a condensazione escluso Avant Blue, Power 32*	A7725066	NEW	45,00
	Kit raccordo a T con mensola di supporto e raccordo scarico condensa *Abbinabile a: tutte le caldaie a condensazione escluso Avant Blue, Power 32*	KHG 71410591		118,00
	Kit curva 90° Ø 80 con mensola di supporto *Abbinabile a: tutte le caldaie a condensazione escluso Avant Blue, Power 32*	KHG 71410601		80,00
	Kit centratore flessibile Ø 80 (conf. da 3 pz.) *Abbinabile a: tutte le caldaie a condensazione escluso Avant Blue, Power 32*	KHG 71410621		18,00
	Kit guarnizioni a triplo labbro Ø 80 (conf. da 5 pz.) *Abbinabile a: tutte le caldaie a condensazione escluso Avant Blue, Power 32*	KHG 71411121		19,00

Kit di sostituzione

		Codice		Euro Prezzo base (iva esclusa)
	Kit di sostituzione universale *Abbinabile a: Luna Style, Luna Platinum+, Luna Alux, Luna Duo-tec E, Duo-tec Compact E, Luna Air, Luna IN Plus, EVOlution PRIME, Luna3 Solar+*	7215673		85,00

Dime di montaggio

		Codice		Euro Prezzo base (iva esclusa)
	Dima rigida Luna Platinum / Luna Duo-tec E *Abbinabile a: Luna Platinum+, Luna Alux, Luna Duo-tec E*	7109786		15,00
	Dima rigida Duo-tec Compact E *Abbinabile a: Duo-tec Compact E*	7109787		15,00
	Dima rigida EVOlution PRIME *Abbinabile a: EVOlution PRIME*	KA00070		15,00
	Dima rigida Avant Blue *Abbinabile a: Avant Blue*	KHG 71406201		15,00
	Kit assieme dima rigida Luna3 Solar+ *Abbinabile a: Luna3 Solar+*	KSL 71412201		93,00

Accessori idraulici - ideali in caso di sostituzione caldaia

Filtro defangatore magnetico



cod. **A7711843**



cod. **A7694146**

Caratteristiche:

- Dimensione compatta
- Sportello movibile
- Minima perdita di carico
- Facile pulizia, senza smontare il filtro
- Allunga la vita dell'impianto
- Efficace protezione per l'impianto

Il filtro defangatore magnetico è la scelta perfetta per proteggere caldaia e sistemi di riscaldamento.
Fornisce una pulizia continua, grazie all'azione combinata della rete filtrante in inox e potenti magneti in neodimio di alta qualità.
Le impurità circolanti negli impianti possono danneggiare pompa, valvole e scambiatori di calore: questo prodotto rimuove particelle metalliche e non-metalliche contribuendo a mantenerne ottimali anche i componenti più delicati.
La sua manutenzione è semplice e veloce, nonché pratica.
Le sue dimensioni ridotte (altezza 20 cm) ne permettono l'utilizzo in spazi ristretti in particolare all'interno dei pensili della cucina.
La fornitura comprende 2 cartuccie in acciaio inox, una cartuccia per eliminare a fondo qualsiasi impurità ed una seconda cartuccia di mantenimento studiata per garantire una minima perdita di carico.
Il filtro è dotato di uno sportello magnetico che, nella parte interna, ha cinque magneti in neodimio, grazie ai quali si crea un potente campo magnetico.
Nel defangatore, il flusso passa attraverso la rete della cartuccia e non entra mai in contatto diretto con i magneti.
I detriti rimangono intrappolati all'interno del vaso grazie ad una doppia azione: filtrazione meccanica (esercitata dalla cartuccia) e campo magnetico (esercitato dai magneti).
La particolarità di questo prodotto è la sua semplicità, che ne garantisce sempre un funzionamento ottimale.

Accessori idraulici - ideali in caso di sostituzione caldaia		Codice	Euro Prezzo base (iva esclusa)
	Filtro defangatore magnetico *Abbinabile a: Luna Style, Luna Platinum+, Luna Alux, Luna Duo-tec E, Duo-tec Compact E, EVOlution PRIME*	A7711843	105,00
	Filtro defangatore magnetico in ottone *Abbinabile a: Luna Style, Luna Platinum+, Luna Alux, Luna Duo-tec E, Duo-tec Compact E, EVOlution PRIME*	A7694146	127,00

Accessori idraulici - ideali in caso di sostituzione caldaia

Kit pompa scarico condensa



cod. **7213162**

Caratteristiche:

- Tubo flessibile di scarico in PVC da 6 m x 6 mm
- Prevalenza massima raccomandata 10 m
- Adattatore ingresso per tubi da 22 e 28 mm
- Adattatore tubi per tubo flessibile di scarico
- Dispositivi di fissaggio a muro
- Cavo di alimentazione da 2 m

Progettata per raccogliere la condensa prodotta da caldaie a condensazione per uso domestico, permette la realizzazione di sistemi di scarico condensa in assenza di scarico naturale in prossimità della caldaia.
Design compatto per installazione rapida e semplice sotto caldaia.
Funzionamento estremamente silenzioso.

Accessori idraulici - ideali in caso di sostituzione caldaia		Codice	Euro Prezzo base (iva esclusa)
	Kit pompa scarico condensa per caldaie con potenza massima 45 kW (il kit è composto da viti per fissaggio a parete e tubo scarico condensa L = 6m Ø int: 6mm) ***Abbinabile a: tutte le caldaie a condensazione - escluso Luna IN Plus, Luna Air, Duo-tec IN Solar***	7213162	144,00

Accessori idraulici - ideali in caso di sostituzione caldaia

Kit estensione chiusura inferiore e kit chiusura inferiore



cod. **A7726434** (per Luna Duo-tec E)
cod. **A7689124** (per Duo-tec Compact E)



cod. **A7727927** (per Luna Duo-tec E)
cod. **A7717859** (per Duo-tec Compact E)
cod. **KA00051** (per EVOlution Prime)

Il kit estensione chiusura inferiore è alto 180 mm e ha la funzione di nascondere l'allacciamento rubinetti impianto, la pompa scarico condensa e il filtro defangatore magnetico per migliorare l'estetica del sistema installato.
Va posizionato sotto la caldaia e per garantire una protezione totale degli accessori installati, a completamento, va previsto anche il kit di chiusura inferiore.

Accessori idraulici - ideali in caso di sostituzione caldaia		Codice		Euro Prezzo base (iva esclusa)
	Kit estensione chiusura inferiore *Abbinabile a: Luna Duo-tec E*	A7726434	**NEW**	70,00
	Kit chiusura inferiore *Abbinabile a: Luna Duo-tec E*	A7727927	**NEW**	51,00
	Kit estensione chiusura inferiore *Abbinabile a: Duo-tec Compact E*	A7689124	**NEW**	70,00
	Kit chiusura inferiore *Abbinabile a: Duo-tec Compact E*	A7717859	**NEW**	51,00
	Kit chiusura inferiore *Abbinabile a: EVOlution PRIME*	KA00051		51,00

Accessori idraulici

		Codice	Euro Prezzo base (iva esclusa)
	Kit rubinetti riscaldamento con filtro *Abbinabile a: Luna Style, Luna Platinum+, Luna Alux, Luna Duo-tec E, Duo-tec Compact E, EVOlution PRIME*	7109314	80,00
	Kit raccordi telescopici (con rubinetto gas e acqua sanitaria) *Abbinabile a: Luna Style, Luna Platinum+, Luna Alux, Luna Duo-tec E, Duo-tec Compact E, EVOlution PRIME, Luna Air (per installazione pensile), Luna IN Plus (per installazione pensile)*	7106980	136,00
	Kit raccordi telescopici (con rubinetto gas) *Abbinabile a: Avant Blue*	KHG 71402891	103,00
	Kit raccordi telescopici incasso (con rubinetto gas e acqua sanitaria) *Abbinabile a: Luna Air (installazione ad incasso)*	A7736310	81,00
	Kit rubinetto acqua sanitaria con filtro *Abbinabile a: Avant Blue*	KHG 71402191	31,00
	Kit rubinetto riscaldamento senza filtro *Abbinabile a: Luna Style, Luna Platinum+, Nuvola Platinum+, Luna Alux, Luna Duo-tec E, Duo-tec Compact E, Luna Air, Luna IN Plus, Nuvola Duo-tec+*	KHG 71402201	20,00
	Kit vaso di espansione 2 l supplementare cond. *Abbinabile a: Nuvola Duo-tec+ (modello 24 kW)*	KHG 71407971	75,00
	Kit pompa Grundfos maggiorata (7 m) *Abbinabile a: tutte le caldaie MURALI a condensazione - escluso Luna Style, EVOlution PRIME*	7665783	236,00
	Kit pompa Wilo maggiorata (7 m) *Abbinabile a: EVOlution PRIME*	7665784	236,00
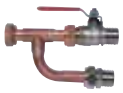	Kit ricircolo *Abbinabile a: Nuvola Platinum+, Nuvola Duo-tec+*	KHG 71402271	36,00
	Kit raccordo idraulico per collegamento a destra (vista frontalmente) *Abbinabile a: Power 32*	A7213879	321,00
	Kit raccordo idraulico per collegamento a sinistra (vista frontalmente) *Abbinabile a: Power 32*	A7213880	337,00
	Kit raccordo idraulico per collegamento a centrale *Abbinabile a: Power 32*	A7213878	347,00
	Kit copertura e collegamento idraulico bollitore laterale 160 lt *Abbinabile a: Power 32*	A7213884	325,00
	Kit copertura e collegamento idraulico bollitore laterale 220 lt *Abbinabile a: Power 32*	A7213883	347,00

Accessori idraulici

		Codice	Euro Prezzo base (iva esclusa)
	Kit zona miscelata con regolazione Nel caso di zone miscelate superiore a 1 è consigliato l'utilizzo dei kit MS THINK+ (vedi pag. 180) ***Abbinabile a: Power 32***	A7648847	713,00
	Kit dima di premontaggio con rubinetti gas e acqua, manometro e idraulica di mand/ritorno ***Abbinabile a: Power 32***	A7213881	526,00
	Kit raccordo idraulico centrale per solo riscaldamento ***Abbinabile a: Power 32***	A7213885	169,00
	Kit collegamento ad altri bollitori (il kit deve essere obbligatoriamente previsto se il bollitore installato non è il 160 lt o 200 lt già integrato nella caldaia) ***Abbinabile a: Power 32***	A7656332	62,00
	Kit di connessione a bollitore non fornito da Baxi ***Abbinabile a: Power HT OIL***	A7639559	493,00
	Kit anodo elettronico ***Abbinabile a: Power HT OIL***	A7622082	135,00
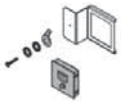	Kit tester anodo in magnesio ***Abbinabile a: Power HT OIL***	A7619012	42,00
	Kit sonda bollitore ACS ***Abbinabile a: Power HT OIL***	A7215528	28,00

Accessori per la termoregolazione

			Codice	Euro Prezzo base (iva esclusa)
	Kit sonda esterna ***Abbinabile a: tutte le caldaie a condensazione - escluso Avant Blue***		7104873	38,00
	Kit sonda esterna ***Abbinabile a: Avant Blue***		KHG 71406211	31,00
	Kit sonda esterna wireless THINK (compresa antenna trasmissione dati) (versione wireless da ordinare unitamente all'interfaccia a 5 led wireless con supporto (cod. 7102441) con pannello di controllo caldaia installato a parete o unitamente all'interfaccia a 5 led wireless muro THINK (cod. 7102343) con pannello di controllo in caldaia.) (SOLO PER CALDAIE PLATINUM+) ***Abbinabile a: Luna Platinum+, Nuvola Platinum+, Power 32***	think intelligence within	7103027	165,00
	Interfaccia a 3 led con supporto THINK (compreso supporto da muro per pannello comandi) (SOLO PER CALDAIE PLATINUM+) ***Abbinabile a: Luna Platinum+, Nuvola Platinum+, Power 32***	think intelligence within	7102340	34,00
	Interfaccia a 5 led wireless con supporto THINK (compreso supporto da muro wireless per pannello comandi - 3 batterie AA) (SOLO PER CALDAIE PLATINUM+) ***Abbinabile a: Luna Platinum+, Nuvola Platinum+, Power 32***	think intelligence within	7102441	160,00

Accessori per la termoregolazione

		Codice	Euro Prezzo base (iva esclusa)
	Interfaccia a 5 led wireless muro THINK (installabile a parete, in alternativa del kit interfaccia a 5 led wireless - cod. 7102441) (SOLO PER CALDAIE PLATINUM+) ***Abbinabile a: Luna Platinum+, Nuvola Platinum+, Power 32***	7102343	160,00
	Controllo remoto THINK (compreso supporto da muro) ***Abbinabile a: Luna Platinum+, Nuvola Platinum+, Power 32***	7102442	290,00
	Controllo remoto wireless THINK (compreso supporto da muro) ***Abbinabile a: Luna Platinum+, Nuvola Platinum+, Power 32***	7102443	338,00
	Cronotermostato modulante THINK (SOLO PER CALDAIE PLATINUM+) ***Abbinabile a: Luna Platinum+, Nuvola Platinum+, Power 32***	7102980	124,00
	Cronotermostato modulante wireless THINK (versione wireless da ordinare unitamente all'interfaccia a 5 led wireless con supporto (cod. 7102441) con pannello di controllo caldaia installato a parete o unitamente all'interfaccia a 5 led wireless muro THINK (cod. 7102343) con pannello di controllo in caldaia). (SOLO PER CALDAIE PLATINUM+) ***Abbinabile a: Luna Platinum+, Nuvola Platinum+, Power 32***	7102979	180,00
	Kit termostato ambiente ***Abbinabile a: tutte le caldaie a condensazione***	KHG 71408691	48,00
	Kit termostato ambiente (riscaldamento e raffrescamento) ***Abbinabile a: tutte le caldaie a condensazione***	7700899 **NEW**	80,00
	Cronotermostato ***Abbinabile a: tutte le caldaie a condensazione***	KHG 71408671	150,00
	Modulo clip-in configurabile THINK (in caso di abbinamento con valvola miscelatrice acquistare anche sonda a contatto mandata ritorno (KHG 71407891). (SOLO PER CALDAIE PLATINUM+) ***Abbinabile a: Luna Platinum+, Nuvola Platinum+***	7100345	264,00
	Sonda a contatto mandata ritorno per modulo clip-in per controllo zona miscelata (SOLO PER CALDAIE PLATINUM+) ***Abbinabile a: Luna Platinum+, Nuvola Platinum+***	KHG 71407891	43,00
	Modulo esterno configurabile THINK (compresa sonda di contatto mandata/ritorno) (SOLO PER CALDAIE PLATINUM+) ***Abbinabile a: Luna Platinum+, Nuvola Platinum+***	7105037	387,00
	Sonda acqua calda sanitaria per bollitore (il kit è composto da 1 sonda) ***Abbinabile a modelli solo riscaldamento: Luna Style, Luna Platinum+, Luna Duo-tec E, Luna IN Plus***	KHG 71407681	15,00

Accessori per la termoregolazione

			Codice		Euro Prezzo base (iva esclusa)
	Cronotermostato modulante Baxi Mago con WI-FI integrato + kit adattatore GTW17 (BSB) ***Abbinabile a: Luna Platinum+, Nuvola Platinum+, Power 32.*** ***La compatibilità è prevista solo su modelli in produzione da gennaio 2018 o comunque con matricola superiore a 180000000.*** ***Verifica sul sito baxi.it la corretta compatibilità***	BSB	A7724375		260,00
	Cronotermostato modulante Baxi Mago con WI-FI integrato + kit adattatore GTW16 (OpenTherm e ON/OFF) ***Abbinabile a: Luna Alux, Luna Duo-tec E, Duo-tec Compact E, Avant Blue, Nuvola Duo-tec+, Luna3 Solar+.*** ***Per Luna Alux, Avant Blue e Luna3 Solar+ è previsto solo collegamento in ON/OFF su TA di caldaia. Verifica sul sito baxi.it le funzioni compatibili*** ***Per Nuvola Duo-tec+ la compatibilità è prevista solo su modelli in produzione da gennaio 2018 e comunque con matricola superiore a 180000000.*** ***Verifica sul sito baxi.it la corretta compatibilità***	OPENTHERM ON/OFF	7652303		260,00
	Cronotermostato modulante Baxi Mago con WI-FI integrato (R-BUS) ***Abbinabile a: Luna Style, EVOlution PRIME, Power HT OIL*** ***Per Power HT OIL la compatibilità è prevista solo su modelli in produzione da gennaio 2018 o comunque con matricola superiore a 180000000.*** ***Verifica sul sito baxi.it la corretta compatibilità***	R-BUS	7701201		260,00
	Kit pannello di controllo WI-FI per caldaie da esterno ***Abbinabile a: Luna IN Plus, Luna Air e Luna Duo-tec IN+ (versioni pensili e ad incasso)*** ***Verifica sul sito baxi.it la corretta compatibilità***		A7735720	**NEW**	260,00
	Cronotermostato modulante (SOLO PER CALDAIE DUO-TEC E, LUNA ALUX e EVOLUTION PRIME) ***Abbinabile a: Luna Alux, Luna Duo-tec E, Duo-tec Compact E, EVOlution PRIME, Nuvola Duo-tec+*** ***Non compatibile con Luna Duo-tec E Mago, Duo-tec Compact E Mago e EVOlution PRIME 26 Mago***		7104336		115,00
	Cronotermostato modulante wireless (include trasmettitore wireless) (SOLO PER CALDAIE DUO-TEC E, LUNA ALUX e EVOLUTION PRIME) ***Abbinabile a: Luna Alux, Luna Duo-tec E, Duo-tec Compact E, EVOlution PRIME, Nuvola Duo-tec+*** ***Non compatibile con Luna Duo-tec E Mago, Duo-tec Compact E Mago e EVOlution PRIME 26 Mago***		7105432		301,00
	Controllo remoto e regolatore climatico ***Abbinabile a: Luna Alux, Luna Duo-tec E, Duo-tec Compact E, Nuvola Duo-tec+*** ***Non compatibile con Luna Duo-tec E Mago e Duo-tec Compact E Mago***		7114250		201,00
	Controllo remoto e regolatore climatico ***Abbinabile a: Avant Blue***		KHG 71410641		201,00
	Controllo remoto e regolatore climatico wireless ***Abbinabile a: Avant Blue***		KHG 71411471		372,00
	Scheda interfaccia a relé (Con questo accessorio la caldaia può gestire un impianto di riscaldamento a più zone. Il controllo remoto può essere utilizzato per controllare una zona mentre è possibile utillizzare altri termostati ambiente per controllare le restanti zone) ***Abbinabile a: Luna Alux, Luna Duo-tec E, Duo-tec Compact E, Luna Air, Nuvola Duo-tec+***		7113502		30,00
	Kit resistenze antigelo - in caso di temperature inferiori a 0 °C (preserva l'intero sistema dal gelo: caldaia, gruppo idraulico e gruppo solare) ***Abbinabile a: Duo-tec IN Solar***		KSL 71414571		325,00
	Kit antigelo IN Solar, CSI IN Idro/Split - in caso di temperature inferiori a -5 °C (il kit è composto da: cartuccia antigelo, tubo flessibile L=150 mm, tubo per cartuccia antigelo) ***Abbinabile a: Duo-tec IN Solar***		7213615		158,00
	Kit controllo zona addizionale ***Abbinabile a: Power HT OIL***		A7616602		177,00

Accessori per l'installazione all'esterno

		Codice	Euro Prezzo base (iva esclusa)
	Cassa di contenimento ***Abbinabile a: Duo-tec IN Solar***	KSL 71412681	728,00
	Kit protezione cassa (preserva da infiltrazioni di acqua in caso di pioggia persistente) ***Abbinabile a: Duo-tec IN Solar***	KSL 71414391	83,00
	Armadio tecnico di contenimento esterno ***Abbinabile a: Duo-tec IN Solar***	7217055	929,00
	Kit copertura armadio tecnico ***Abbinabile a: armadio tecnico di contenimento per Duo-tec IN Solar***	7690617	130,00
	Cassa di contenimento universale per i modelli da incasso ***Abbinabile a: Luna Air (installazione ad incasso), Luna IN Plus (installazione ad incasso)***	KHG 71410991	162,00
	Cassa di contenimento IN 275 ***Abbinabile a: Luna Air (installazione ad incasso), Luna IN Plus (installazione ad incasso)*** ***Accessorio disponibile fino ad esaurimento***	KHG 71412351	162,00
	Kit cornice (da abbinare a cassa di contenimento universale (cod. KHG 71410991) in caso di necessità o in caso di sostituzione con modelli Luna3 Comfort IN) ***Abbinabile a: Luna Air (installazione ad incasso), Luna IN Plus (installazione ad incasso)***	7225016	81,00
	Kit copertura per esterno IN-Air (comprende kit scarico fumi e rosone per esterno) ***Abbinabile a: Luna Air (installazione pensile a cielo aperto), Luna IN Plus (installazione pensile a cielo aperto)***	A7718787	116,00
	Kit copertura per esterno Duo-tec Compact E (comprende kit scarico fumi e rosone per esterno) ***Abbinabile a: Duo-tec Compact E***	7702002	116,00

Altri accessori

		Codice	Euro Prezzo base (iva esclusa)
	Telaio distanziale 40 mm ***Abbinabile a: EVOlution PRIME***	KA00071	45,00
	Kit installazione remota caldaia / bollitore Luna3 Solar+ 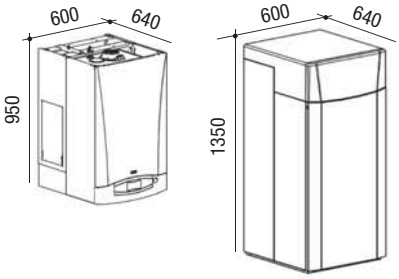	KSL 71412411	423,00
	Dosatore polifosfati ***Abbinabile a: Luna Style, Luna Platinum+, Nuvola Platinum+, Luna Alux, Luna Duo-tec E, Duo-tec Compact E, Nuvola Duo-tec+***	KHG 71402301	195,00
	Ricarica dosatore polifosfati (conf. da 4 pz.) ***Abbinabile a: Luna Style, Luna Platinum+, Nuvola Platinum+, Luna Alux, Luna Duo-tec E, Duo-tec Compact E, Nuvola Duo-tec+***	KHG 71402431	56,00
	Neutralizzatore di condensa per caldaie murali fino a 116 kW montaggio in verticale sotto la caldaia - (prima ricarica già inclusa) ***Abbinabile a: Luna Style, Luna Platinum+, Nuvola Platinum+, Luna Duo-tec E, Avant Blue, Duo-tec Compact E, Nuvola Duo-tec+, EVOlution PRIME***	KHG 71412561	220,00
	Kit filtro gasolio (la maglia del filtro gasolio è di 50 - 75 µm) ***Abbinabile a: Power HT OIL***	LXO 00081583	169,00

BAXI

Caldaie convenzionali

Le gamme di caldaie convenzionali a tiraggio naturale di tipo B1 di Baxi sono pensate per soddisfare tutte le esigenze di installazione in canne fumarie collettive ramificate.

NOx 6 secondo EN 15502

Basse emissioni NOx

I valori di emissioni di NOx della Luna3 Blue+ ed Eco5 Blue sono conformi ai nuovi requisiti del Regolamento UE 813/13 entrato in vigore il 26/09/2018.



Acqua calda a volontà

È disponibile il modello Luna3 Blue 1.180i/160L composto da una caldaia monotermica da 18 litri a basso NOx (Luna3 Blue+ 1.180i) e da un bollitore in acciaio smaltato vetrificato da 160 litri:
la soluzione ideale per soddisfare grandi richieste di acqua calda sanitaria.



Compattezza

Per risolvere problemi di installazione dove gli spazi sono particolarmente ridotti, Baxi ha in gamma la caldaia Eco5 Blue con dimensioni estremamente compatte, ideale per la sostituzione di vecchi generatori.

Tutte le caldaie sono provviste della funzione antigelo e del grado di protezione IPX5D.

Tabella introduttiva 210

Baxi Mago 211

Murali

Solo riscaldamento e produzione istantanea ACS

• Luna3 Blue+ (Per sostituzione in canne fumarie collettive ramificate) 212

• Luna3 Blue+ 1.180/160L (combinazioni caldaia+bollitore per produz. ACS) 212

• Eco5 Blue 214

Accessori

Kit impianto misto/multizona UNIVERSALE+ 216

Integrazione solare

• Kit valvola solare 218

Idraulici 220

Kit di sostituzione 220

Termoregolazione 221

Dime di montaggio 221

Installazione all'esterno 221

Altri accessori 221

Caldaie convenzionali

	Modello	Classe energetica in riscaldamento	Classe energetica in sanitario e profilo di carico	Connettività con Baxi Mago	Modulazione	Efficienza energetica stag. risc. ambiente η_s	Efficienza energetica di risc. dell'acqua η_{wh}	Incentivi statali **	
								Bonus Casa	Ecobonus
Luna3 Blue+ vedi pag. 212									
	**240i**	C	B XL	OPTIONAL▲▲ OPENTHERM ON/OFF	1:3	77%	77%	50%	-
	180i	C	B XL	OPTIONAL▲▲ OPENTHERM ON/OFF	1:3	77%	78%	50%	-
Eco5 Blue vedi pag. 214									
	**24**	C	B XL	OPTIONAL▲▲ OPENTHERM ON/OFF	1:3	77%	74%	50%	-

▲▲ solo con Baxi Mago + GTW16 collegato in ON/OFF su TA di caldaia. Verifica sul sito baxi.it le funzioni compatibili
** per la lista completa degli incentivi e spiegazione delle modalità di accesso consulta pag. 2

Baxi Mago



BAXI MAGO
think simple!

- **cronotermostato con modulo WI-FI integrato che si connette alla rete internet domestica senza dover collegare altri dispositivi al router**
- **applicazione dedicata per smartphone e tablet per controllo da remoto**
- possibilità di connettersi a una o più abitazioni per controllarne la temperatura, gestire la programmazione settimanale, impostare la modalità vacanza ecc.
- gestione da smartphone diversi, in modo che più persone possano interagire con il cronotermostato
- programmazione automatica veloce, attraverso un breve questionario l'app permette di creare in automatico una programmazione basata su orari e abitudini dell'utente
- possibilità di condividere un accesso sicuro e temporaneo (3 giorni) con la Rete Service autorizzata Baxi per effettuare una prima diagnostica
- semplice installazione collegando due fili tra il cronotermostato e il kit adattatore (fornito di serie) e da questi al TA di caldaia

Scarica su App Store | DISPONIBILE SU Google Play | Works with IFTTT | JUST ASK alexa

Modello	Codice	Euro Prezzo base (iva esclusa)
 Cronotermostato modulante Baxi Mago con WI-FI integrato + kit adattatore GTW16 (OpenTherm e ON/OFF) ***Abbinabile a: Luna3 Blue+, Eco5 Blue*** ***Per tutte le caldaie convenzionali è previsto solo collegamento in ON/OFF su TA di caldaia.*** ***Verifica sul sito baxi.it le funzioni compatibili.***	OPENTHERM ON/OFF 7652303	**260,00**

Disegni tecnici dimensionali / grafici

BAXI MAGO

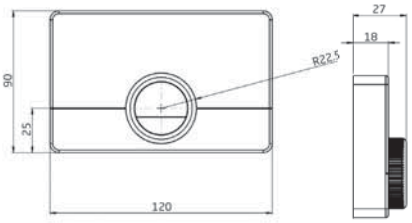

La dimensione di Baxi Mago è pensata per coprire la scatola elettrica 503.

KIT ADATTATORE (GATEWAY)

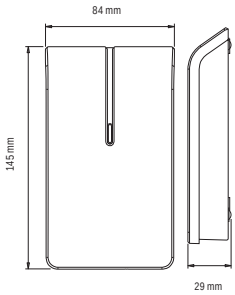

Schema di installazione

OPENTHERM ON/OFF

Baxi Mago + GTW16 (OpenTherm-modulante o On/Off)

1) Collegamento a kit adattatore (On/Off *)
2) Kit Adattatore (GTW16) alimentato dalla rete con trasformatore 24V
3) Collegamento a Baxi Mago (R-Bus; 2 fili, meglio se schermati)
4) Connessione WI-FI domestica verso il Router
5) Connessione via internet tramite App Baxi Mago

* per individuare il posizionamento della porta TA sulla caldaia fare riferimento al manuale di caldaia

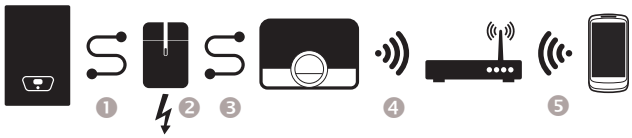

Contenuto della confezione

Baxi Mago + GTW16

1) La scatola Baxi Mago contiene: Baxi Mago - Basetta preforata di supporto per installazione a parete - Viti e tasselli per installazione su parete - Guida rapida di installazione e utilizzo di Baxi Mago

2) La scatola Gateway contiene: Kit Adattatore o Gateway (GTW) - Alimentatore 230 V - Adattatore per alimentatore spina "italiana" tipo L (CEI 23-50) - Adattatore per alimentatore spina "inglese" tipo G (BS 1363) - Viti e tasselli per installazione su parete - Guida rapida di installazione del gateway

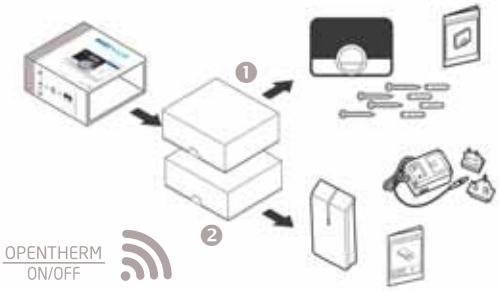

Dati tecnici

Dimensioni	
Larghezza x altezza x profondità (Baxi Mago)	120 x 90 x 27 mm
Larghezza x altezza x profondità (Gateway)	84 x 145 x 29 mm
Alimentazione elettrica	
Tensione connessione Bus	24 V ± 5%
Consumo elettrico massimo	1,5 W
Collegamento elettrico	
Lunghezza massima cavo per bus del Baxi Mago	50 m
Resistenza massima cavo	2 x 5 ohm
Condizioni ambientali	
Condizioni di funzionamento	tra 0 °C e 60 °C
Temperatura	
Intervallo di misurazione temperatura ambiente	tra 5 °C e 60 °C
Deviazione massima di temperatura a 20 °C	0,3 °C
Valore su. temp. controllo amb. massimo dopo il prerisc.	1 °C
Variazione di temperatura	+/- 0,5 °C
Area di controllo della temperatura	tra i 10 °C e i 30 °C

Luna3 Blue+



- **basse emissioni NOx: classe 6 secondo EN 15502**
- gruppo idraulico in ottone
- pannello comandi con display LCD multifunzione
- regolazione climatica DI SERIE (con sonda esterna opional)
- predisposizione per abbinamento con il sistema solare integrato Baxi
- funzione antigelo e grado di protezione IPX5D

IL PRODOTTO È FORNITO IN NR. 6 CALDAIE PER PALLET

Modelli con produzione ACS	Codice Gas di funzionamento		Potenza max kW	Rendimento utile % (pci) Pn - T. media 70°C	Dimensioni mm (hxlxp) e peso kg	Produzione ACS (ΔT 25°C) l/min	Profilo di carico	Euro Prezzo base (iva esclusa)
Luna3 Blue+ 240i tiraggio naturale	7217324 Met/GPL**	B C	24 in san. 24 in risc.	90,4	763x450x345 33	13,7▲	XL	**1.572,00**
Luna3 Blue+ 180i tiraggio naturale	7217323 Met/GPL**	B C	17,5 in san. 17,5 in risc.	90,4	763x450x345 31	10▲	XL	**1.519,00**

*** Per il funzionamento a GPL è necessario l'apposito kit di trasformazione*
▲ *Senza limitatore di portata*

Luna3 Blue+ 1.180i/160L



Luna3 Blue+ 1.180i — UB 160 SC — Sonda acqua calda sanitaria per bollitore (il kit è composto da una sonda) — Luna3 Blue+ 1.180i/160L

Modelli	Codice Gas di funzionamento		Potenza max kW	Dimensioni mm (hxlxp) e peso kg (CALDAIA)	Dimensioni mm (hxlxp) e peso kg (BOLLITORE)	Profilo di carico	Euro Prezzo base (iva esclusa)
Luna3 Blue+ 1.180i/160L	7224734 Met/GPL	B C	17,5 in san. 17,5 in risc.	763x450x345 29	923x560 65,5	XXL	**2.390,00**

Disegni tecnici dimensionali / grafici

UB 160 SC

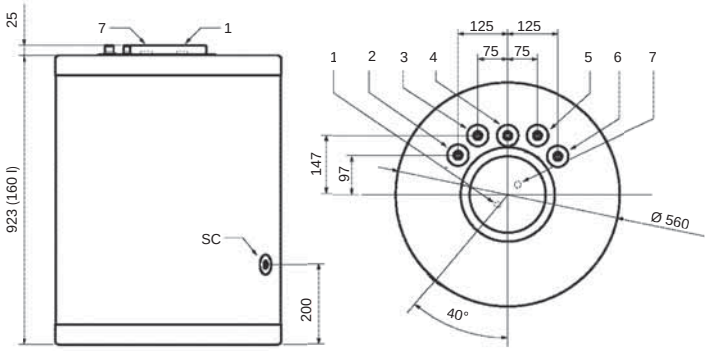

1 Termometro - Sonda Ø 10 mm
2 Ritorno caldaia G 3/4" M
3 Uscita acqua calda sanitaria G 1/2" M
4 Ricircolo G 1/2" M
5 Entrata acqua fredda sanitaria G 1/2" M
6 Mandata caldaia G 3/4" M
7 Anodo G 3/4"
SC Scarico G 1/2"

Peso bollitore: 65,5 kg (UB 160 SC)

Disegni tecnici dimensionali / grafici

Luna3 Blue+

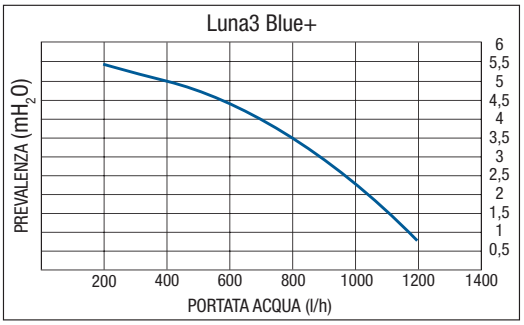

M.R. Mandata radiatori G 3/4”
US Uscita sanitario G 1/2” (mandata bollitore G 3/4”)
GAS Entrata gas G 3/4”
ES Entrata sanitario G 1/2”
RR Ritorno radiatori G 3/4”

A Punti aggancio caldaia. Distanza punti aggancio caldaia: 425 mm
B Distanza asse punti di aggancio/asse raccordi
C Ø 110: 180i, 1.180i
Ø 130: 240i



180i - 1.180i - 240i

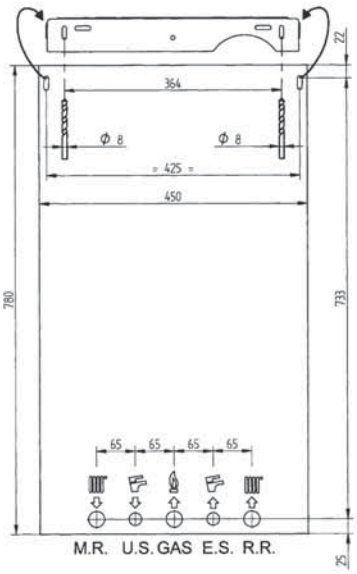

Dima di montaggio

Accessori a richiesta

Idraulici

		Codice	Euro Prezzo base (iva esclusa)
	Filtro defangatore magnetico	A7711843	105,00
	Filtro defangatore magnetico in ottone	A7694146	127,00
	Kit raccordi telescopici (con rubinetto gas)	KHG 71402891	103,00
	Kit valvola solare	KHG 71412311	237,00
	Kit rubinetto acqua sanitaria con filtro	KHG 71402191	31,00
	Dima istantanea a tiraggio naturale	KHG 71406181	15,00
	**Kit impianto misto / multizona - vedi approfondimento a pag 216**		

PER GLI ALTRI ACCESSORI IDRAULICI, CONSULTA PAG. 220

Termoregolazione

		Codice	Euro Prezzo base (iva esclusa)
	Kit sonda esterna	KHG 71406211	31,00
	Cronotermostato modulante Baxi Mago con WI-FI integrato + kit adattatore GTW16 (OpenTherm e ON/OFF). (per Luna3 Blue+ è previsto solo collegamento in ON/OFF su TA di caldaia. Verifica sul sito baxi.it le funzioni compatibili)	OPENTHERM ON/OFF 7652303	260,00
	Controllo remoto e regolatore climatico	KHG 71410641	201,00
	Controllo remoto e regolatore climatico wireless	KHG 71411471	372,00

PER GLI ALTRI ACCESSORI DI TERMOREGOLAZIONE, CONSULTA PAG. 221

Eco5 Blue



- **basse emissioni NOx: classe 6 secondo EN 15502**
- **dimensioni compatte 730x400x298 mm**
- pannello comandi con display LCD multifunzione
- predisposizione per abbinamento al sistema solare integrato Baxi
- funzione antigelo e grado di protezione IPX5D

IL PRODOTTO È FORNITO IN NR. 6 CALDAIE PER PALLET

Modelli con produzione ACS	Codice Gas di funzionamento		Potenza max kW	Rendimento utile % (pci) Pn - T. media 70°C	Dimensioni mm (hxlxp) e peso kg	Produzione ACS (ΔT 25°C) l/min	Profilo di carico	Euro Prezzo base (iva esclusa)
Eco5 Blue 24 tiraggio naturale	A7729074 Metano	B C	24 in san. 24 in risc.	91,2	730x400x298 27	13,7	XL	**1.112,00**
Eco5 Blue 24 GPL tiraggio naturale	A7733674 GPL	B C	24 in san. 24 in risc.	91,2	730x400x298 27	13,7	XL	**1.112,00**

Disegni tecnici dimensionali / grafici

M.R.	Mandata radiatori G 3/4”
US	Uscita sanitario G 1/2”
GAS	Entrata gas G 3/4”
ES	Entrata sanitario G 1/2”
RR	Ritorno radiatori G 3/4”
A	Punti aggancio caldaia. Distanza punti aggancio caldaia: 343 mm
B	Distanza asse punti di aggancio/asse raccordi

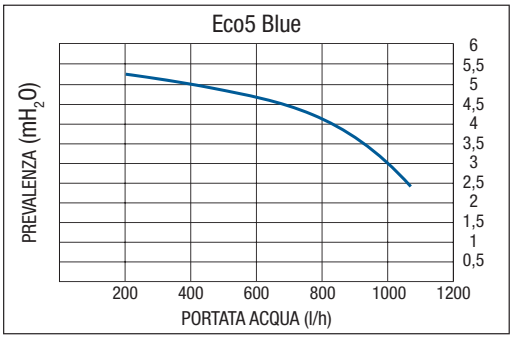



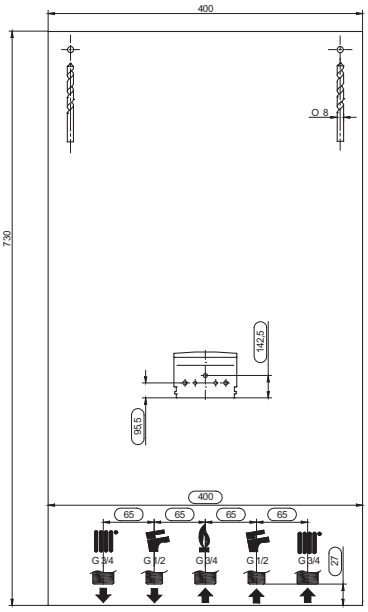

Dima di montaggio

Accessori a richiesta

Idraulici

		Codice	Euro Prezzo base (iva esclusa)
	Filtro defangatore magnetico	A7711843	105,00
	Filtro defangatore magnetico in ottone	A7694146	127,00
	Kit raccordi telescopici (con rubinetto gas e acqua sanitaria)	7106980	136,00
	Kit valvola solare	7115139	237,00
	**Kit impianto misto / multizona - vedi approfondimento a pag 216**		

PER GLI ALTRI ACCESSORI IDRAULICI, CONSULTA PAG. 220

Termoregolazione

		Codice	Euro Prezzo base (iva esclusa)
	Kit sonda esterna	KHG 71406211	31,00
	Cronotermostato modulante Baxi Mago con WI-FI integrato + kit adattatore GTW16 (OpenTherm e ON/OFF). (per Eco5 Blue è previsto solo collegamento in ON/OFF su TA di caldaia. Verifica sul sito baxi.it le funzioni compatibili) OPENTHERM ON/OFF	7652303	260,00
	Cronotermostato	KHG 71408671	150,00
	Kit termostato ambiente	KHG 71408691	48,00

PER GLI ALTRI ACCESSORI DI TERMOREGOLAZIONE, CONSULTA PAG. 221

Kit impianto misto/multizona Universale+



Kit impianto misto MS Universale+ (1AT-1BT)

cod. 7225039



Kit impianto misto MS Universale+ (1AT-2BT)

cod. 7225038



Kit impianto misto MS Universale+ (2BT)

cod. 7225040



Kit RILANCIO+

gestione:

3 zone cod. 7222366

2 zone cod. 7222365



Kit cassa contenimento da incasso per MS

(con porta di chiusura)

cod. 7222568



Kit cassa contenimento da esterno per MS

cod. 7222565

I kit impianto misto **MS Universale+** effettuano la gestione contemporanea di un impianto misto costituito da zone alta temperatura (<80°C) e zone a bassa temperatura (<45°C):

- termoregolazione climatica tramite sonda esterna (optional)
- funzione antigelo
- funzione antibloccaggio pompa
- dimensioni compatte
- facilità e versatilità: installazione pensile o ad incasso (abbinabile alla cassa di contenimento ad incasso o alla cassa di contenimento esterna)

- **MS Universale+ (1AT+1BT):**
il kit è composto da un disgiuntore idraulico, centralina di gestione e controllo, una pompa di circolazione per la gestione di una zona alta temperatura, una valvola miscelatrice, e una pompa di circolazione per la gestione di una zona bassa temperatura

- **MS Universale+ (1AT+2BT):**
il kit è composto da un disgiuntore idraulico, centralina di gestione e controllo, una pompa di circolazione per la gestione di una zona alta temperatura, una valvola miscelatrice e due pompe di circolazione per la gestione di due zone bassa temperatura

- **MS Universale+ (2BT):**
il kit è composto da un disgiuntore idraulico, centralina di gestione e controllo, una valvola miscelatrice e due pompe di circolazione per la gestione di due zone bassa temperatura

- i **kit RILANCIO+** effettuano la gestione di 2 o 3 zone dirette.
Da utilizzare nel caso in cui l'impianto necessiti di portate elevate.
Il kit è composto da un disgiuntore idraulico, centralina di gestione e 2 o 3 pompe di circolazione (vedere corrispondenti configurazioni)

Modelli	Codice	Tensione di alimentazione V	Frequenza nominale Hz	Potenza assorbita W	Dimensioni mm (hxlxp) e peso kg	Euro Prezzo base (iva esclusa)
Kit impianto misto MS Universale+ (1AT-1BT) *Abbinabile a: tutte le caldaie convenzionali*	7225039	230	50/60	95	700x450x210 14 (senza cassa)	**1.185,00**
Kit impianto misto MS Universale+ (1AT-2BT) *Abbinabile a: tutte le caldaie convenzionali*	7225038	230	50/60	140	700x450x210 17 (senza cassa)	**1.441,00**
Kit impianto misto MS Universale+ (2BT) *Abbinabile a: tutte le caldaie convenzionali*	7225040	230	50/60	95	700x450x210 14 (senza cassa)	**1.279,00**
Kit RILANCIO+ gestione 3 zone *Abbinabile a: tutte le caldaie convenzionali*	7222366	230	50/60	140	700x450x210 18 (senza cassa)	**1.199,00**
Kit RILANCIO+ gestione 2 zone *Abbinabile a: tutte le caldaie convenzionali*	7222365	230	50/60	95	700x450x210 15 (senza cassa)	**920,00**
Accessori - casse di contenimento						
Kit cassa contenimento da incasso per MS *Abbinabile a: tutte le caldaie convenzionali*	7222568				700x450x210 10	**163,00**
Kit cassa contenimento da esterno per MS *Abbinabile a: tutte le caldaie convenzionali*	7222565				700x450x210 10	**196,00**
Kit sonda esterna Solo per i modelli kit impianto misto MS Universale+ (1AT-1BT; 1AT-2BT; 2BT)	KHG 71406211					**31,00**

Disegni tecnici dimensionali / grafici

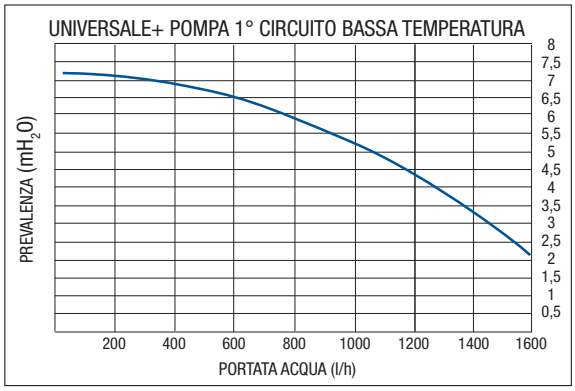

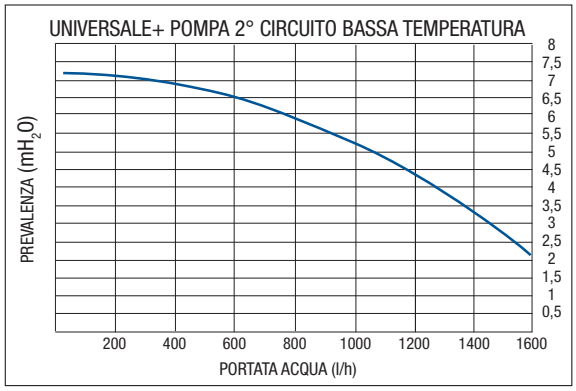

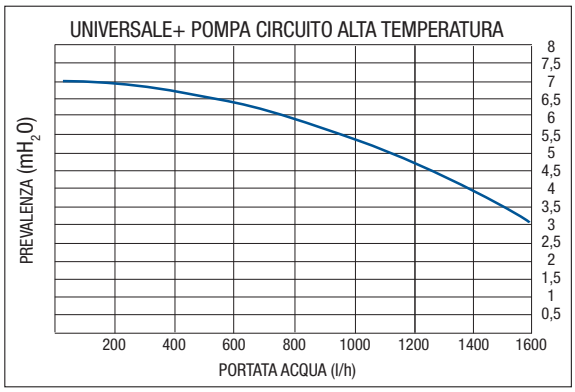

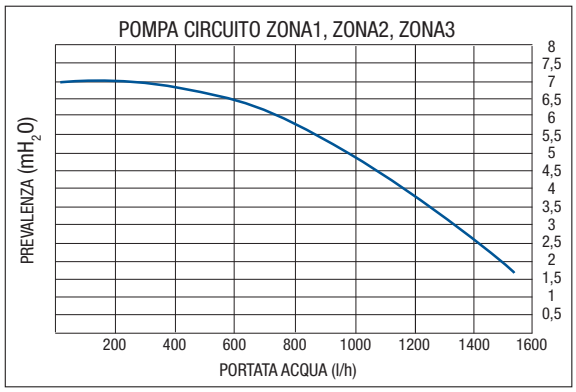

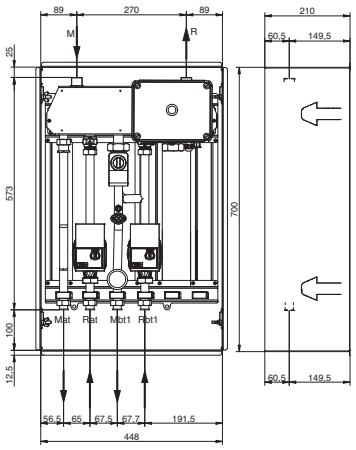

Kit MS Universale+ (1AT - 1BT)

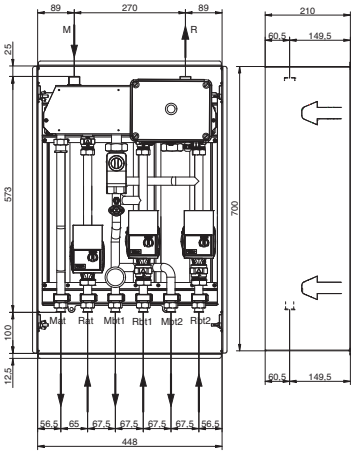

Kit MS Universale+ (1AT-2BT)

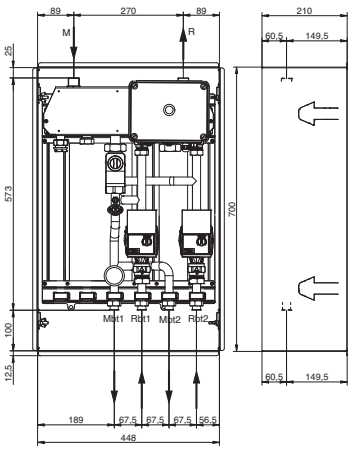

Kit MS Universale+ (2 BT)

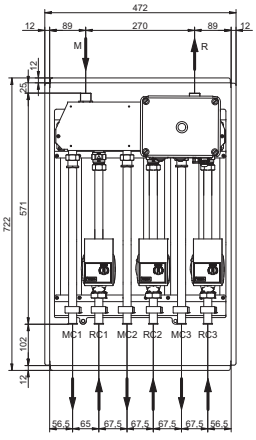

Kit RILANCIO+

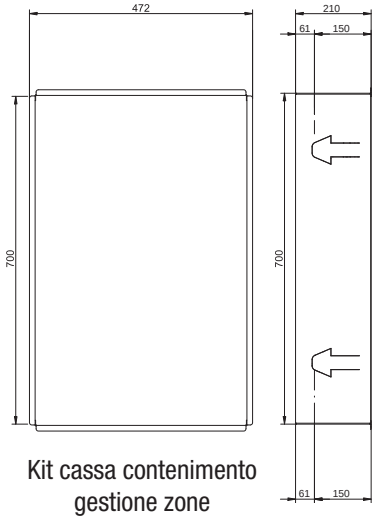

Kit cassa contenimento gestione zone cassetta MS IN

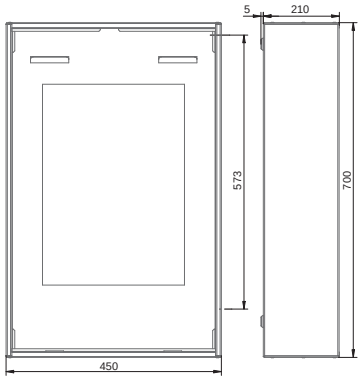

Kit cassa esterna MS IN

Legenda		
M	G 3/4" M	Mandata da caldaia
R	G 3/4" M	Ritorno a caldaia
Mat	G 3/4" F	Mandata alta temperatura ≤ 80°C
Mbt1	G 3/4" F	Mandata bassa temperatura 1° zona ≤ 45°C
Mbt2	G 3/4" F	Mandata bassa temperatura 2° zona ≤ 45°C
Rat	G 3/4" F	Ritorno alta temperatura
Rbt1	G 3/4" F	Ritorno bassa temperatura 1° zona
Rbt2	G 3/4" F	Ritorno bassa temperatura 2° zona
MC1	G 3/4" F	Mandata circuito riscaldamento 1
MC2	G 3/4" F	Mandata circuito riscaldamento 2
MC3	G 3/4" F	Mandata circuito riscaldamento 3
RC1	G 3/4" F	Ritorno circuito riscaldamento 1
RC2	G 3/4" F	Ritorno circuito riscaldamento 2
RC3	G 3/4" F	Ritorno circuito riscaldamento 3

Accessori per integrazione solare - kit valvola solare

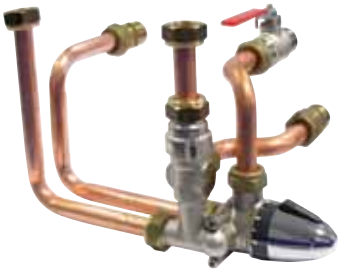

Kit valvola solare

Abbinabile a:
Luna3 Blue+

cod. KHG 71412311

2 funzioni in un unico accessorio

Valvola Miscelatrice Termostatica

- funzione anti-ustione (temperatura massima di erogazione 60 °C)
- massima pressione 16 bar
- minima pressione di funzionamento 0,5 bar
- portata a 25 l/min 3 bar
- regolazione temperatura da 30 a 56 °C
- blocco di sicurezza per evitare di erogare acqua eccessivamente calda su posizione 4 (40 °C) per superare tale valore premere il pulsante e girare la manopola



Kit valvola solare

Abbinabile a:
Eco5 Blue

cod. 7115139

Valvola deviatrice

- massima temperatura di esercizio 100 °C
- taratura valvola a 3 vie deviatrice 48 °C
- minima pressione di funzionamento 0,5 bar

Il kit è composto da:

- valvola deviatrice-miscelatrice termostatica
- tubi in rame con nippli telescopici
- guarnizioni
- rubinetto entrata acqua fredda sanitaria G 1/2”

Modelli	Codice	Dimensioni mm (hxlxp) e peso kg	Euro Prezzo base (iva esclusa)
Kit valvola solare *Abbinabile a: Luna3 Blue+*	KHG 71412311	155x215x140 1,5	**237,00**
Kit valvola solare *Abbinabile a: Eco5 Blue*	7115139	140,5x239,5x110,5 1,5	**237,00**

Schema di collegamento

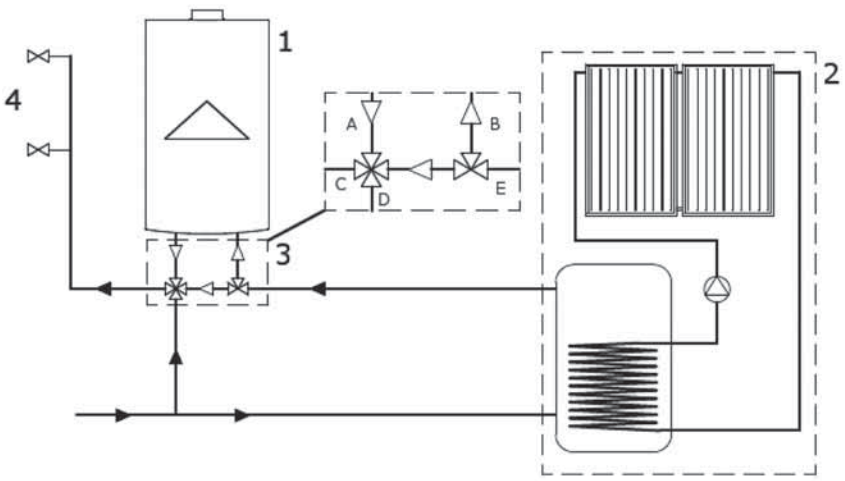

A Uscita acqua calda sanitaria dalla caldaia (US caldaia)
B Entrata acqua sanitaria alla caldaia (ES caldaia)
C Uscita acqua calda sanitaria all’utenza
D Entrata acqua fredda sanitaria dall’impianto
E Entrata acqua calda sanitaria bollitore solare
1 Caldaia istantanea
2 Impianto solare
3 Valvola miscelatrice deviatrice
4 Utenze

Disegni tecnici dimensionali

cod. KHG 71412311

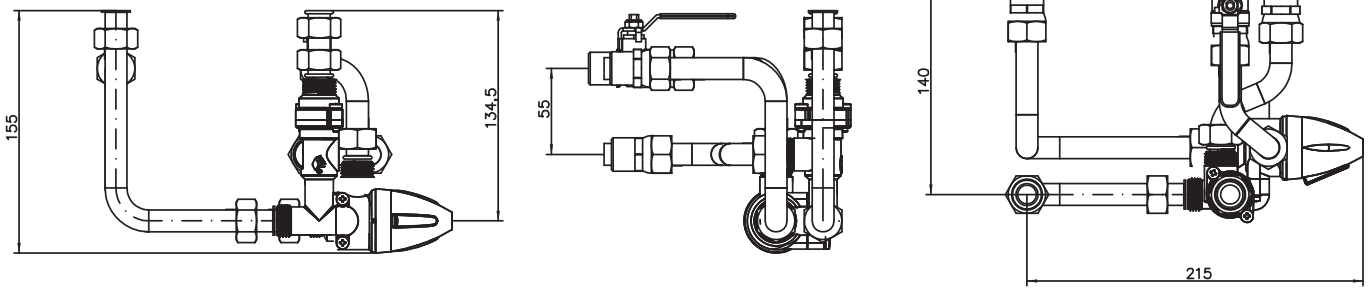

cod. 7115139

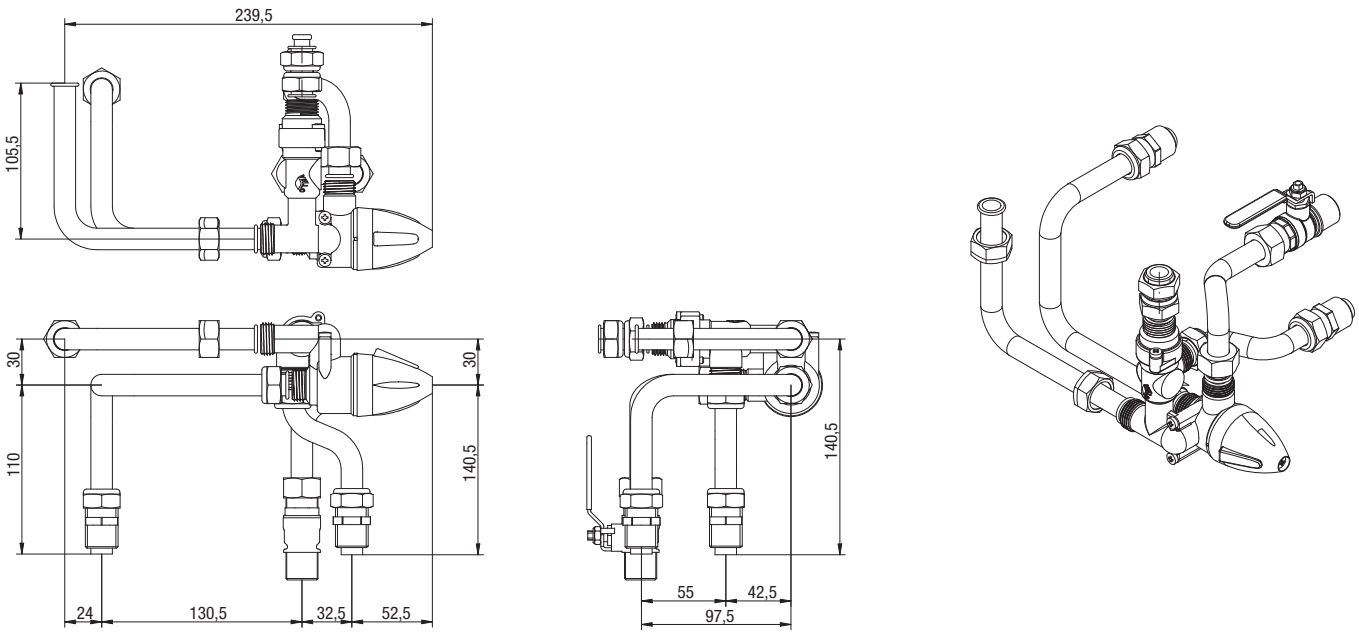

idraulici | termoregolazione | installazione all'esterno | altri

Accessori idraulici

		Codice	Euro Prezzo base (iva esclusa)
	Filtro defangatore magnetico *Abbinabile a: tutte le caldaie convenzionali*	A7711843	105,00
	Filtro defangatore magnetico in ottone *Abbinabile a: tutte le caldaie convenzionali*	A7694146	127,00
	Kit raccordi telescopici (con rubinetto gas) *Abbinabile a: Luna3 Blue+*	KHG 71402891	103,00
	Kit raccordi telescopici (con rubinetto gas e acqua sanitaria) *Abbinabile a: Eco5 Blue*	7106980	136,00
	Kit rubinetto acqua sanitaria con filtro *Abbinabile a: Luna3 Blue+*	KHG 71402191	31,00
	Kit rubinetto riscaldamento con filtro *Abbinabile a: Luna3 Blue+*	KHG 71402461	42,00
	Kit rubinetto riscaldamento senza filtro *Abbinabile a: Luna3 Blue+*	KHG 71402201	20,00
	Vaso espansione 10 l *Abbinabile a: Luna3 Blue+*	KHG 71402161	57,00
	Riduttore di portata 8 l/min *Abbinabile a: Luna3 Blue+*	KHG 71402291	13,00

Altri accessori kit di sostituzione

		Codice	Euro Prezzo base (iva esclusa)
	Kit di sostituzione universale *Abbinabile a: tutte le caldaie convenzionali*	7215673	85,00

Accessori per la termoregolazione

		Codice	Euro Prezzo base (iva esclusa)
	Kit sonda esterna *Abbinabile a: tutte le caldaie convenzionali*	KHG 71406211	31,00
	Cronotermostato modulante Baxi Mago con WI-FI integrato + kit adattatore GTW16 (OpenTherm e ON/OFF) *Abbinabile a: tutte le caldaie convenzionali* *È previsto solo collegamento in ON/OFF su TA di caldaia.* *Verifica sul sito baxi.it le funzioni compatibili*	7652303	260,00
	Controllo remoto e regolatore climatico *Abbinabile a: Luna3 Blue+*	KHG 71410641	201,00
	Controllo remoto e regolatore climatico wireless *Abbinabile a: Luna3 Blue+*	KHG 71411471	372,00
	Kit termostato ambiente *Abbinabile a: tutte le caldaie convenzionali*	KHG 71408691	48,00
	Cronotermostato *Abbinabile a: tutte le caldaie convenzionali*	KHG 71408671	150,00
	Scheda interfaccia a relé configurabile (Con questo accessorio la caldaia può gestire un impianto di riscaldamento a più zone. Il controllo remoto può essere utilizzato per controllare una zona mentre è possibile utillizzare altri termostati ambiente per controllare le restanti zone.) *Abbinabile a: Luna3 Blue+*	KHG 71410651	30,00

Dime di montaggio

		Codice	Euro Prezzo base (iva esclusa)
	Dima istantanee a tiraggio naturale *Abbinabile a: Luna3 Blue+*	KHG 71406181	15,00

Installazione all'esterno

		Codice	Euro Prezzo base (iva esclusa)
	Kit copertura superiore caldaia a tiraggio naturale *Abbinabile a: Luna3 Blue+*	KHG 71402481	166,00
	Kit chiusura inferiore *Abbinabile a: Luna3 Blue+*	KHG 71407381	25,00

Altri accessori

		Codice	Euro Prezzo base (iva esclusa)
	Dosatore polifosfati *Abbinabile a: Luna3 Blue+*	KHG 71402301	195,00
	Ricarica dosatore polifosfati (conf. da 4 pz.) *Abbinabile a: Luna3 Blue+*	KHG 71402431	56,00

BAXI

Pompe di calore, Serbatoi e Ibridi

Baxi offre un'ampia gamma di pompe di calore aria acqua:
splittate inverter, monoblocco inverter e on-off fino a 40 kW (160 kW in cascata),
sistemi ad incasso in pompa di calore con integrazione solo elettrica e sistemi ibridi.

Pompe di calore

La gamma di pompe di calore splittate inverter **PBS-i WH2** parte da una potenza di 4,5 kW, per le piccole abitazioni di nuova concezione, e arriva fino a 16 kW, con alimentazione monofase e trifase. Possono essere scelte in versione con integrazione elettrica o di caldaia, già integrate nel System Manager PBS-i (unità interna).

La nuova gamma di pompe di calore splittate inverter a basamento **PBS-i FS Slim** è caratterizzata da un'unità interna particolarmente **compatta** (dim. 195x56x58 cm) al cui interno è integrato un bollitore da 190 litri.
La gamma si articola in 3 modelli 4,5/6/8 kW.
La tradizionale **PBS-i FS2**, invece, ha al suo interno un bollitore da 177 litri per la produzione di ACS.

Le pompe di calore splittate PBS-i WH2, PBS-i FS Slim e PBS-i FS2 sono compatibili con il **Baxi Mago per gestione da remoto** sia del caldo che del freddo.

La nuova gamma di pompe di calore monoblocco inverter **Auriga** si articola su cinque taglie, dai 5 ai 16 kW, tutte con alimentazione monofase. Le unità da 12 a 16 kW sono disponibili anche con alimentazione trifase. L'unità di controllo di serie della macchina può gestire più zone, generatori integrativi, ACS e di interagire con eventuali impianti fotovoltaici.

Per il mercato condominiale centralizzato e commerciale, Baxi propone la gamma di pompe di calore **PBM** e **PBM-i** (inverter) che possono trasformarsi in una centrale termofrigorifera di alta potenza combinando fino a 4 unità in cascata (160 kW totali al massimo per PBM-i in cascata) e gestendo eventuali caldaie integrative. Il System Manager integrato è in grado di gestire più zone miscelate, generatori integrativi, ACS e di interagire con eventuali impianti fotovoltaici.

Sistemi ad incasso in pompa di calore con integrazione solo elettrica

Le pompe di calore PBM-i+ (ad esaurimento) e le unità esterne delle pompe di calore PBS-i (AWHP) sono utilizzate nei **nuovi sistemi ad incasso in pompa di calore con integrazione solo elettrica CSI IN E WI-FI**. La pompa di calore provvede a soddisfare le richieste di acqua calda sanitaria e fornisce energia per la climatizzazione invernale ed estiva; in condizioni climatiche particolarmente rigide per garantire un'assoluta affidabilità e continuità di servizio intervengono le **resistenze elettriche di integrazione**.
I sistemi CSI IN E si sono arricchiti con i nuovi **modelli 300** dotati DI SERIE del bollitore Acqua Più 150.
Il controllo da remoto dei sistemi ad incasso in pompa di calore è ora possibile grazie alla **Hybrid App fornita DI SERIE.**

Sistemi ibridi

Inoltre Baxi, da anni offre un'ampia gamma di **sistemi ibridi** in cui diverse tecnologie e fonti energetiche interagiscono per fornire soluzioni complete ed energeticamente efficienti. La continua evoluzione, volta a sfruttare al meglio le tecnologie all'avanguardia e fonti rinnovabili ha determinato l'introduzione dei **nuovi sistemi CSI IN Split H WI-FI** e **CSI IN Idro H WI-FI**, sistemi ibridi ad incasso con integrazione pompa di calore splittata inverter o pompa di calore monoblocco inverter e caldaia.
Il controllo da remoto dei sistemi ibridi ad incasso è ora possibile grazie alla **Hybrid App fornita DI SERIE.**
I sistemi ibridi sono disponibili anche nella versione compatta con caldaia a condensazione e bollitore puffer da 300 litri (versione floor-standing).

Tabella introduttiva 224

Refrigeratori di liquido e pompe di calore di alta potenza da 40 a 220 kW 230

Baxi Mago 231

Pompe di calore aria-acqua splittate inverter

- PBS-i WH2 (a parete) 232

NEW • PBS-i FS Slim (a basamento compatte) 237

NEW • Approfondimento: Kit telaio per FS Slim 242

- PBS-i FS2 (a basamento) 243
- Approfondimento: Kit idraulico collegamento unità FS2 - impianto 248
- Approfondimento: Kit scheda espansione SCB-CF 249

Pompe di calore aria-acqua monoblocco inverter

NEW • Auriga (monofase e trifase) 250

- PBM-i+ (monofase) - ad esaurimento 254
- PBM-i (trifase) 258

Pompe di calore aria-acqua monoblocco

- PBM (trifase) 264

Accessori

- Serbatoi per pdc 270

Baxi Hybrid App 283

Sistemi ad incasso in pompa di calore con integrazione solo elettrica

NEW • CSI IN Split E WI-FI 284

NEW • CSI IN Idro E WI-FI 291

Sistemi ibridi compatti con integrazione pompa di calore e caldaia

NEW • Hybrid WH2 e FS2 298

- CSI-i 299

Sistemi ibridi ad incasso con integrazione pompa di calore e caldaia

- CSI IN Split H WI-FI 302
- CSI IN Idro H WI-FI 308

Accessori scarico fumi 314

Pompe di calore splittate murali

	Modello	Classe eff. energ. stagionale del riscaldam. d'ambiente (1)	(2)	Classe eff. energ. di riscaldam. dell'acqua e profilo di carico (3)	Connettività con Baxi Mago	COP (4)	EER (5)	Incentivi statali ** Bonus Casa	Ecobonus	Conto termico 2.0
PBS-i WH2 integrazione caldaia vedi pag. 232										
	**4,5 MR H WH2**	A+++	A++	-	OPTIONAL R-BUS	5,11	4,28	50%	65%	CONTO TERMICO 2.0
	6 MR H WH2	A+++	A++	-	OPTIONAL R-BUS	4,05	4,09	50%	65%	CONTO TERMICO 2.0
	8 MR H WH2	A+++	A++	-	OPTIONAL R-BUS	4,27	3,99	50%	65%	CONTO TERMICO 2.0
	11 MR H WH2	A+++	A++	-	OPTIONAL R-BUS	4,65	4,75	50%	65%	CONTO TERMICO 2.0
	16 MR H WH2	A+++	A+	-	OPTIONAL R-BUS	4,22	3,96	50%	65%	CONTO TERMICO 2.0
	11 TR H WH2	A+++	A++	-	OPTIONAL R-BUS	4,65	4,75	50%	65%	CONTO TERMICO 2.0
	16 TR H WH2	A+++	A+	-	OPTIONAL R-BUS	4,22	3,96	50%	65%	CONTO TERMICO 2.0
PBS-i WH2 integrazione elettrica vedi pag. 232										
	**4,5 MR E WH2**	A+++	A++	-	OPTIONAL R-BUS	5,11	4,28	50%	65%	CONTO TERMICO 2.0
	6 MR E WH2	A+++	A++	-	OPTIONAL R-BUS	4,05	4,09	50%	65%	CONTO TERMICO 2.0
	8 MR E WH2	A+++	A++	-	OPTIONAL R-BUS	4,27	3,99	50%	65%	CONTO TERMICO 2.0
	11 MR E WH2	A+++	A++	-	OPTIONAL R-BUS	4,65	4,75	50%	65%	CONTO TERMICO 2.0
	16 MR E WH2	A+++	A+	-	OPTIONAL R-BUS	4,22	3,96	50%	65%	CONTO TERMICO 2.0
	11 TR E WH2	A+++	A++	-	OPTIONAL R-BUS	4,65	4,75	50%	65%	CONTO TERMICO 2.0
	16 TR E WH2	A+++	A+	-	OPTIONAL R-BUS	4,22	3,96	50%	65%	CONTO TERMICO 2.0

Pompe di calore splittate a basamento

	Modello	Classe eff. energ. stagionale del riscaldam. d'ambiente (1)	Classe eff. energ. stagionale del riscaldam. d'ambiente (2)	Classe eff. energ. di riscaldam. dell'acqua e profilo di carico (3)	Connettività con Baxi Mago	COP (4)	EER (5)	Incentivi statali ** Bonus Casa	Incentivi statali ** Ecobonus	Incentivi statali ** Conto termico 2.0
PBS-i FS Slim integrazione elettrica vedi pag. 237										
	NEW 4,5	-	A++	A+ L	OPTIONAL R-BUS	5,11	4,32	50%	65%	CONTO TERMICO 2.0
	NEW 6	-	A++	A+ L	OPTIONAL R-BUS	4,22	4,20	50%	65%	CONTO TERMICO 2.0
	NEW 8	-	A++	A+ L	OPTIONAL R-BUS	4,55	4,27	50%	65%	CONTO TERMICO 2.0
PBS-i FS2 integrazione caldaia vedi pag. 243										
	4,5 MR E FS2	-	A++	A+ L	OPTIONAL R-BUS	5,11	4,28	50%	65%	CONTO TERMICO 2.0
	6 MR E FS2	-	A++	A L	OPTIONAL R-BUS	4,22	4,09	50%	65%	CONTO TERMICO 2.0
	8 MR E FS2	-	A++	A L	OPTIONAL R-BUS	4,34	3,99	50%	65%	CONTO TERMICO 2.0
	11 MR E FS2	-	A++	A L	OPTIONAL R-BUS	4,65	4,75	50%	65%	CONTO TERMICO 2.0
	16 MR E FS2	-	A+	A L	OPTIONAL R-BUS	4,22	3,96	50%	65%	CONTO TERMICO 2.0
	11 TR E FS2	-	A++	A L	OPTIONAL R-BUS	4,65	4,75	50%	65%	CONTO TERMICO 2.0
	16 TR E FS2	-	A+	A L	OPTIONAL R-BUS	4,22	3,96	50%	65%	CONTO TERMICO 2.0
PBS-i FS2 integrazione elettrica vedi pag. 243										
	4,5 MR E FS2	-	A++	A+ L	OPTIONAL R-BUS	5,11	4,28	50%	65%	CONTO TERMICO 2.0
	6 MR E FS2	-	A++	A L	OPTIONAL R-BUS	4,22	4,09	50%	65%	CONTO TERMICO 2.0
	8 MR E FS2	-	A++	A L	OPTIONAL R-BUS	4,34	3,99	50%	65%	CONTO TERMICO 2.0
	11 MR E FS2	-	A++	A L	OPTIONAL R-BUS	4,65	4,75	50%	65%	CONTO TERMICO 2.0
	16 MR E FS2	-	A+	A L	OPTIONAL R-BUS	4,22	3,96	50%	65%	CONTO TERMICO 2.0
	11 TR E FS2	-	A++	A L	OPTIONAL R-BUS	4,65	4,75	50%	65%	CONTO TERMICO 2.0
	16 TR E FS2	-	A+	A L	OPTIONAL R-BUS	4,22	3,96	50%	65%	CONTO TERMICO 2.0

(1) Classe di efficienza energetica stagionale del riscaldamento d'ambiente a BASSA TEMPERATURA in condizioni climatiche AVERAGE (regolamento UE N° 811/2013)
(2) Classe di efficienza energetica stagionale del riscaldamento d'ambiente a MEDIA TEMPERATURA in condizioni climatiche AVERAGE (regolamento UE N° 811/2013)
(3) Classe di efficienza energetica stagionale di riscaldamento dell'acqua (regolamento UE N° 811/2013)
(4) Temperatura aria esterna 7°C-87% U.R., temperatura acqua 30/35°C - EN 14511
(5) Temperatura aria esterna 35°C, temperatura acqua 23/18°C - EN 14511
** per la lista completa degli incentivi e spiegazione delle modalità di accesso consulta pag. 2

Pompe di calore monoblocco

	Modello	Classe eff. energ. stagionale del riscaldam. d'ambiente (1)	Classe eff. energ. stagionale del riscaldam. d'ambiente (2)	Classe eff. energ. di riscaldam. dell'acqua e profilo di carico (3)	Connettività con Baxi Mago	COP (4)	EER (5)	Incentivi statali ** Bonus Casa	Incentivi statali ** Ecobonus	Incentivi statali ** Conto termico 2.0
Auriga vedi pag. 250										
	NEW 5M	A+++	A++	-	-	5,00	4,82	50%	65%	CONTO TERMICO 2.0
	NEW 7M	A+++	A++	-	-	4,94	4,65	50%	65%	CONTO TERMICO 2.0
	NEW 9M	A+++	A++	-	-	4,60	4,16	50%	65%	CONTO TERMICO 2.0
	NEW 12M	A++	A++	-	-	4,81	4,78	50%	65%	CONTO TERMICO 2.0
	NEW 16M	A++	A++	-	-	4,45	4,26	50%	65%	CONTO TERMICO 2.0
	NEW 12T	A++	A++	-	-	4,84	4,83	50%	65%	CONTO TERMICO 2.0
	NEW 16T	A++	A++	-	-	4,49	4,27	50%	65%	CONTO TERMICO 2.0
PBM-i vedi pag. 258										
	20	A+	A+	-	-	3,64	3,30	50%	-	-
	30	A++	A++	-	-	3,75	3,43	50%	-	-
	40	A++	A++	-	-	4,06	3,65	50%	65%	CONTO TERMICO 2.0
PBM vedi pag. 264										
	15	A+	-	-	-	4,23	3,82	50%	65%	CONTO TERMICO 2.0
	25	A+	-	-	-	4,20	3,81	50%	65%	CONTO TERMICO 2.0
	38	A+	-	-	-	4,27	3,78	50%	65%	CONTO TERMICO 2.0

(1) Classe di efficienza energetica stagionale del riscaldamento d'ambiente a BASSA TEMPERATURA in condizioni climatiche AVERAGE (regolamento UE N° 811/2013)
(2) Classe di efficienza energetica stagionale del riscaldamento d'ambiente a MEDIA TEMPERATURA in condizioni climatiche AVERAGE (regolamento UE N° 811/2013)
(3) Classe di efficienza energetica stagionale di riscaldamento dell'acqua (regolamento UE N° 811/2013)
(4) Temperatura aria esterna 7°C-87% U.R., temperatura acqua 30/35°C - EN 14511
(5) Temperatura aria esterna 35°C, temperatura acqua 23/18°C - EN 14511
** per la lista completa degli incentivi e spiegazione delle modalità di accesso consulta pag. 2

Sistemi ad incasso in pompa di calore

CSI IN Split E WI-FI vedi pag. 284



Modello	Classe eff. energ. stagionale del risc. d'ambiente	Classe eff. energ. di riscaldam. dell'acqua e profilo di carico	Connettività	Efficienza energetica stagionale del risc. d'ambiente* η_s	Efficienza energetica stagionale di risc. dell'acqua* η_{wh}	Incentivi statali ** Bonus Casa	Ecobonus	Conto termico 2.0
NEW 4,5 300	A++	A XL	DI SERIE	134%	98%	50%	65%	CONTO TERMICO 2.0
NEW 4,5 200	A++	A L	DI SERIE	134%	109%	50%	65%	CONTO TERMICO 2.0
NEW 4,5	A++	A L	DI SERIE	134%	113%	50%	65%	CONTO TERMICO 2.0
NEW 6 300	A++	A XL	DI SERIE	137%	95%	50%	65%	CONTO TERMICO 2.0
6 200	A++	A L	DI SERIE	137%	108%	50%	65%	CONTO TERMICO 2.0
6	A++	A L	DI SERIE	137%	106%	50%	65%	CONTO TERMICO 2.0
NEW 8 300	A++	A XL	DI SERIE	136%	88%	50%	65%	CONTO TERMICO 2.0
8 200	A++	A L	DI SERIE	136%	108%	50%	65%	CONTO TERMICO 2.0
8	A++	A L	DI SERIE	136%	106%	50%	65%	CONTO TERMICO 2.0
NEW 11 300	A++	B XL	DI SERIE	132%	58%	50%	65%	CONTO TERMICO 2.0
11 200	A++	A L	DI SERIE	132%	108%	50%	65%	CONTO TERMICO 2.0
11	A++	A L	DI SERIE	132%	106%	50%	65%	CONTO TERMICO 2.0

CSI IN Idro E WI-FI vedi pag. 281



Modello	Classe eff. energ. stagionale del risc. d'ambiente	Classe eff. energ. di riscaldam. dell'acqua e profilo di carico	Connettività	Efficienza energetica stagionale del risc. d'ambiente* η_s	Efficienza energetica stagionale di risc. dell'acqua* η_{wh}	Incentivi statali ** Bonus Casa	Ecobonus	Conto termico 2.0
NEW 6 300	A+	A XL	DI SERIE	114%	111%	50%	65%	CONTO TERMICO 2.0
6 200	A+	A L	DI SERIE	114%	108%	50%	65%	CONTO TERMICO 2.0
6	A+	A L	DI SERIE	114%	106%	50%	65%	CONTO TERMICO 2.0
NEW 10 300	A+	B XL	DI SERIE	102%	101%	50%	65%	CONTO TERMICO 2.0
10 200	A+	B L	DI SERIE	102%	108%	50%	65%	CONTO TERMICO 2.0
10	A+	B L	DI SERIE	102%	106%	50%	65%	CONTO TERMICO 2.0

* l'efficienza energetica stagionale del riscaldamento d'ambiente η_s e di riscaldamento dell'acqua η_{wh}, indicate, si riferiscono al sistema CSI IN E nel suo complesso.

Sistemi ibridi e sistemi ibridi ad incasso

Hybrid WH2 e Hybrid FS2 vedi pag. 298



Modello	Classe eff. energ. stag. del risc. d'ambiente	Classe eff. energ. di risc. dell'acqua e profilo di carico	Connettività	Modulazione	Efficienza energ. stagionale del risc. d'ambiente* η_s	Efficienza energ. stagionale di risc. dell'acqua* η_{wh}	Incentivi statali **		
							Bonus Casa	Ecobonus	Conto termico 2.0
NEW WH2 4,5 + Duo-tec 33	A+	A XXL	-	1:7	110%	87%	50%	65%	CONTO TERMICO 2.0
NEW WH2 6 + Duo-tec 33	A+	A XXL	-	1:7	111%	87%	50%	65%	CONTO TERMICO 2.0
NEW WH2 8 + Duo-tec 33	A+	A XXL	-	1:7	113%	87%	50%	65%	CONTO TERMICO 2.0
NEW WH2 11 + Duo-tec 33	A+	A XXL	-	1:7	111%	87%	50%	65%	CONTO TERMICO 2.0
NEW WH2 11T + Duo-tec 33	A+	A XXL	-	1:7	111%	87%	50%	65%	CONTO TERMICO 2.0
NEW FS2 4,5 + Duo-tec 1.24	A+	A+ L	-	1:7	112%	121%	50%	65%	CONTO TERMICO 2.0
NEW FS2 6 + Duo-tec 1.24	A+	A L	-	1:7	113%	114%	50%	65%	CONTO TERMICO 2.0
NEW FS2 8 + Duo-tec 1.24	A+	A L	-	1:7	115%	114%	50%	65%	CONTO TERMICO 2.0
NEW FS2 11 + Duo-tec 1.24	A+	A L	-	1:7	113%	114%	50%	65%	CONTO TERMICO 2.0
NEW FS2 11T + Duo-tec 1.24	A+	A L	-	1:7	113%	114%	50%	65%	CONTO TERMICO 2.0

Sistemi ibridi e sistemi ibridi ad incasso

	Modello	Classe eff. energ. stag. del risc. d'ambiente	Classe eff. energ. di risc. dell'acqua e profilo di carico	Connettività	Modulazione	Efficienza energ. stagionale del risc. d'ambiente* η_s	Efficienza energ. stagionale di risc. dell'acqua* η_{wh}	Incentivi statali **		
								Bonus Casa	Ecobonus	Conto termico 2.0
CSI-i vedi pag. 299										
 	**633 GA (1AT+2BT)**	A+	B XXL	-	1:10	107%	73%	50%	65%	CONTO TERMICO 2.0
	633 GA (1AT+1BT)	A+	B XXL	-	1:10	107%	73%	50%	65%	CONTO TERMICO 2.0
	633 GA (2BT)	A++	B XXL	-	1:10	133%	73%	50%	65%	CONTO TERMICO 2.0
	1033 GA (1AT+2BT)	A+	B XXL	-	1:10	103%	73%	50%	65%	CONTO TERMICO 2.0
	1033 GA (1AT+1BT)	A+	B XXL	-	1:10	103%	73%	50%	65%	CONTO TERMICO 2.0
	1033 GA (2BT)	A++	B XXL	-	1:10	138%	73%	50%	65%	CONTO TERMICO 2.0
	1633 GA (1AT+2BT)	A+	B XXL	-	1:10	124%	73%	50%	65%	-
	1633 GA (1AT+1BT)	A+	B XXL	-	1:10	124%	73%	50%	65%	-
	1633 GA (2BT)	A+++	B XXL	-	1:10	166%	73%	50%	65%	-
CSI IN Split H WI-FI vedi pag. 302										
	**6**	A+	A XL	DI SERIE	1:7	123%	80%	50%	65%	CONTO TERMICO 2.0
	8	A+	A XL	DI SERIE	1:7	129%	80%	50%	65%	CONTO TERMICO 2.0
	11	A+	A XL	DI SERIE	1:7	126%	80%	50%	65%	-
CSI IN Idro H WI-FI vedi pag. 308										
	**6**	A+	A XL	DI SERIE	1:7	111%	80%	50%	65%	CONTO TERMICO 2.0
	10	A+	A XL	DI SERIE	1:7	104%	80%	50%	65%	CONTO TERMICO 2.0

* l'efficienza energetica stagionale del riscaldamento d'ambiente η_s e di riscaldamento dell'acqua η_{wh}, indicate, si riferiscono al sistema ibrido nel suo complesso.
** per la lista completa degli incentivi e spiegazione delle modalità di accesso consulta pag. 2

Refrigeratori di liquido e pompe di calore di alta potenza da 40 a 220 kW

La gamma si compone di 4 diverse tipologie di unità:



BCH 2015-2081

BCH, refrigeratore di liquido per il condizionamento d'ambiente di medio-grandi dimensioni di tipo residenziale, commerciale e industriale
(potenze da 38 a 227 kW)



BHP 2015-2080

BHP, la pompa di calore reversibile ideale per contesti residenziali con impianto radiante e applicazioni commerciali con ventilconvettori ad aria
(potenze da 36 a 219 kW)



BHP-HT 2012-4060

BHP-HT, la pompa di calore reversibile ad alta efficienza per installazioni residenziali con necessità di acqua ad alta temperatura per radiatori e ACS
(potenze da 40 a 200 kW)



BHP-P 2015-2060

BHP-P, la pompa di calore polivalente, ideale per impianti a 4 tubi in cui è richiesta contemporanea produzione riscaldamento e raffrescamento
(potenze da 44 a 170 kW)

Per i prezzi di questi prodotti fare riferimento al listino Refrigeratori di liquido e pompe di calore di alta potenza da 40 a 220 kW Ed. marzo 2019 - ristampa luglio 2019.

Baxi Mago



- **cronotermostato con modulo WI-FI integrato che si connette alla rete internet domestica senza dover collegare altri dispositivi al router**
- **applicazione dedicata per smartphone e tablet per controllo da remoto**
- possibilità di connettersi **alle unità in pompa di calore PBS-i WH2, PBS-i FS Slim e PBS-i FS2** per controllarne la temperatura in riscaldamento e raffrescamento, gestire la programmazione settimanale, impostare la modalità vacanza ecc.
- gestione da smartphone diversi, in modo che più persone possano interagire con il cronotermostato
- programmazione automatica veloce, attraverso un breve questionario l'app permette di creare in automatico una programmazione basata su orari e abitudini dell'utente
- possibilità di condividere un accesso sicuro e temporaneo (3 giorni) con la Rete Service autorizzata Baxi per effettuare una prima diagnostica

BAXI MAGO think simple!

Scarica su App Store · DISPONIBILE SU Google Play · Works with IFTTT · JUST ASK alexa

Modello		Codice	Euro Prezzo base (iva esclusa)
	Cronotermostato modulante Baxi Mago con WI-FI integrato (R-BUS) Consente di impostare la temperatura ambiente in riscaldamento/raffrescamento, il passaggio estate/inverno, programmazione settimanale, la segnalazione allarmi, ecc. ***Abbinabile a: PBS-i WH2, PBS-i FS Slim e PBS-i FS2*** ***Verifica sul sito baxi.it le funzioni compatibili***	R-BUS 7701201	**260,00**

Disegni tecnici dimensionali / grafici

BAXI MAGO

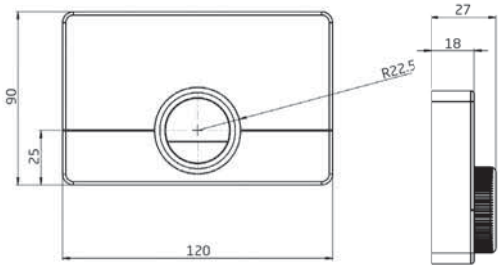

La dimensione di Baxi Mago è pensata per coprire la scatola elettrica 503.

Schema di installazione

R-BUS

Baxi Mago

1) Collegamento a Baxi Mago (R-Bus; 2 fili, meglio se schermati)
2) Connessione WI-FI domestica verso il Router
3) Connessione via internet tramite App Baxi Mago



Contenuto della confezione

Baxi Mago

1) La scatola Baxi Mago contiene:
   - Baxi Mago
   - Basetta preforata di supporto per installazione a parete
   - Viti e tasselli per installazione su parete
   - Guida rapida di installazione e utilizzo di Baxi Mago

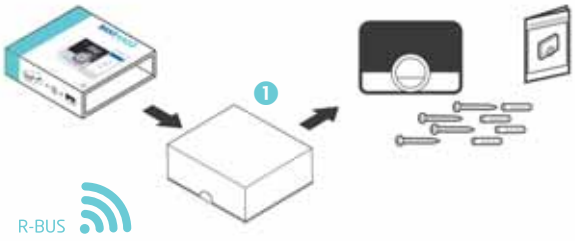

Dati tecnici

Dimensioni	
Larghezza x altezza x profondità (Baxi Mago)	120 x 90 x 27 mm
Alimentazione elettrica	
Tensione connessione Bus	24 V ± 5%
Consumo elettrico massimo	1,5 W
Collegamento elettrico	
Lunghezza massima cavo per bus del Baxi Mago	50 m
Resistenza massima cavo	2 x 5 ohm
Condizioni ambientali	
Condizioni di funzionamento	tra 0 °C e 60 °C
Temperatura	
Intervallo di misurazione temperatura ambiente	tra 5 °C e 60 °C
Deviazione massima di temperatura a 20 °C	0,3 °C
Valore sup. temporaneo controllo amb. massimo dopo il prerisc.	1 °C
Variazione di temperatura	+/- 0,5 °C
Area di controllo della temperatura	tra i 10 °C e i 30 °C

PBS-i WH2



Legenda: PB (PdC Baxi) S (Splittate) -i (Inverter) MR/TR (Monofase/Trifase reversibile) H/E (Collegamento Caldaia/Integrazione Elettrica) WH2 (Murale)

- **compressore a potenza variabile, modulazione dal 30 al 130%, gas R410a**
- massima efficienza energetica (accedono alle detrazioni fiscali e al Conto Energia Termico)
- riscaldamento, raffrescamento e ACS
- acqua calda fino a 60°, funzionamento con aria esterna fino a -20°C
- **System Manager PBS-i WH2 predisposto per collegamento caldaia (versione H) o completo di integrazione elettrica (versione E)**
- **compatibilità con il Baxi Mago per gestione da remoto sia del caldo che del freddo (accessorio a richiesta)**
- gestione integrata seconda zona miscelata (accessorio a richiesta)
- pompa di circolazione ad alta efficienza, vaso di espansione 8L, valvola di sicurezza lato impianto, manometro lato impianto, flussometro, sonda esterna DI SERIE
- alimentazione monofase (MR) e trifase (TR)
- sistema anti-condensa unità interna DI SERIE

Modelli integrazione caldaia		PBS-i 4,5 MR H WH2	PBS-i 6 MR H WH2	PBS-i 8 MR H WH2	PBS-i 11 MR H WH2	PBS-i 16 MR H WH2	PBS-i 11 TR H WH2	PBS-i 16 TR H WH2
Efficienza energetica stagionale	(1)	A+++	A+++	A+++	A+++	A+++	A+++	A+++
	(2)	A++	A++	A++	A++	A+	A++	A+
P. termica nominale kW	(3)	4,60	5,79	8,26	11,39	14,65	11,39	14,65
COP	(3)	5,11	4,05	4,27	4,65	4,22	4,65	4,22
P. frigorifera nominale kW	(4)	3,80	4,69	7,90	11,16	14,46	11,16	14,46
EER	(4)	4,28	4,09	3,99	4,75	3,96	4,75	3,96
Contenuto acqua min. impianto l		18	24	32	44	64	44	64
Potenza sonora - unità interna dB(A)	(5)	52,9	48,4	53,3	53,3	53,3	53,3	53,3
Potenza sonora - unità esterna dB(A)	(6)	61	64,8	66,7	68,8	68,5	68,8	68,5
Codice		A7696062	A7696063	A7696064	A7696066	A7696067	A7696068	A7696069
Euro Prezzo base (iva esclusa)		**5.448,00**	**5.654,00**	**6.271,00**	**8.838,00**	**9.761,00**	**9.355,00**	**10.304,00**

Modelli integrazione elettrica		PBS-i 4,5 MR E WH2	PBS-i 6 MR E WH2	PBS-i 8 MR E WH2	PBS-i 11 MR E WH2	PBS-i 16 MR E WH2	PBS-i 11 TR E WH2	PBS-i 16 TR E WH2
Efficienza energetica stagionale	(1)	A+++	A+++	A+++	A+++	A+++	A+++	A+++
	(2)	A++	A++	A++	A++	A+	A++	A+
P. termica nominale kW	(3)	4,60	5,79	8,26	11,39	14,65	11,39	14,65
COP	(3)	5,11	4,05	4,27	4,65	4,22	4,65	4,22
P. frigorifera nominale kW	(4)	3,80	4,69	7,90	11,16	14,46	11,16	14,46
EER	(4)	4,28	4,09	3,99	4,75	3,96	4,75	3,96
Contenuto acqua min. impianto l		18	24	32	44	64	44	64
Potenza resistenza elett. integr. kW		max 2 stadi, a scelta 2/2+2/2+4	max 2 stadi, a scelta 2/2+2/2+4	max 2 stadi, a scelta 2/2+2/2+4	max 2 stadi, a scelta 2/2+2/2+4	max 2 stadi, a scelta 2/2+2/2+4	max 2 stadi, a scelta 3+3/3+6	max 2 stadi, a scelta 3+3/3+6
Potenza sonora - unità interna dB(A)	(5)	52,9	48,4	53,3	53,3	53,3	53,3	53,3
Potenza sonora - unità esterna dB(A)	(6)	67	64,8	66,7	68,8	68,5	68,8	68,5
Codice		A7696070	A7696071	A7696072	A7696073	A7696074	A7696075	A7696076
Euro Prezzo base (iva esclusa)		**5.448,00**	**5.654,00**	**6.271,00**	**8.838,00**	**9.761,00**	**9.355,00**	**10.304,00**

(1) Classe di efficienza energetica stagionale del riscaldamento d'ambiente a BASSA TEMPERATURA in condizioni climatiche AVERAGE (regolamento UE N° 811/2013)
(2) Classe di efficienza energetica stagionale del riscaldamento d'ambiente a MEDIA TEMPERATURA in condizioni climatiche AVERAGE (regolamento UE N° 811/2013)
(3) Temperatura aria esterna 7°C - 87% U.R., temperatura acqua 30/35°C - EN 14511 - (4) Temperatura aria esterna 35°C, temperatura acqua 23/18°C - EN 14511
(5) Secondo ISO 3741 alle condizioni: temperatura acqua 47/55°C e temperatura aria esterna 7°C - 87% U.R.
(6) Secondo ISO 9614-1 alle condizioni: temperatura acqua 47/55°C e temperatura aria esterna 7°C - 87% U.R.

Funzioni di serie

- Riscaldamento, raffrescamento e ACS (valvola a 3 vie e sonda bollitore disponibili come accessorio a richiesta)
- Funzionamento tramite Baxi Mago o termostati on/off
- Conversione estate/inverno da Baxi Mago o pannello di comando o da contatto esterno (adatto per selettori esterni o sistemi di domotica)
- Riscaldamento con curve climatiche o a punto fisso, raffrescamento a punto fisso (sonda esterna di serie)
- Gestione di una zona diretta in riscaldamento e raffrescamento
- Gestione resistenza elettrica integrata (versioni E) su due livelli di potenza
- Gestione caldaia integrativa (versioni H) con funzione backup
- Possibilità di accumulare energia in base a disponibilità energia elettrica da FV

System Manager PBS-i H WH2

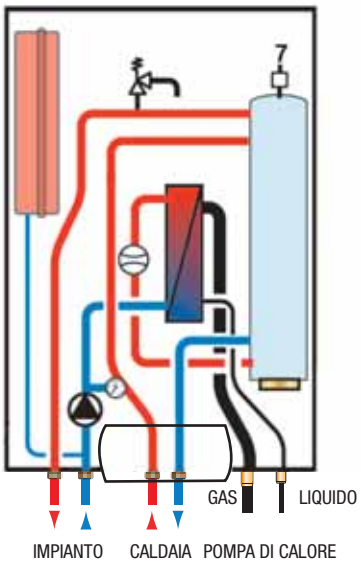

- Predisposto per il collegamento ad una caldaia
- Perfetto per rendere ibridi gli impianti esistenti
- La caldaia viene attivata automaticamente in riscaldamento e ACS

System Manager PBS-i E WH2

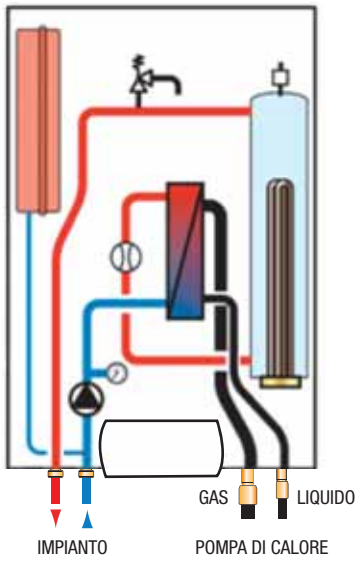

- Completo di resistenze elettriche integrative a 2 stadi
- Perfetto per gli impianti totalmente elettrici
- Le resistenze di back-up intervengono automaticamente in riscaldamento e ACS

Esempio di nuovo impianto solo elettrico con pompe di calore PBS-i E WH2

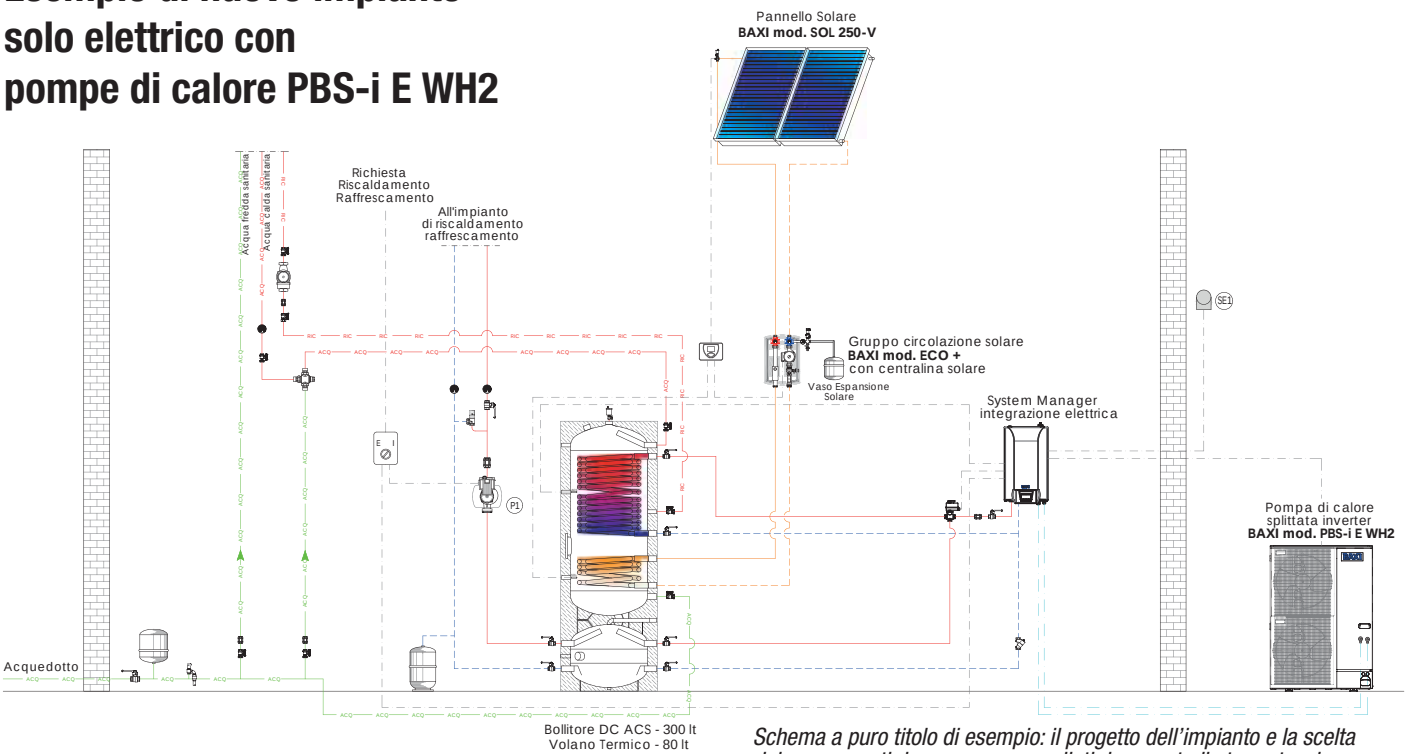

Schema a puro titolo di esempio: il progetto dell'impianto e la scelta dei componenti devono essere avallati da uno studio termotecnico.

Disegni tecnici dimensionali

(Le misure sono espresse in mm)

AWHP MR/TR

(unità esterna)

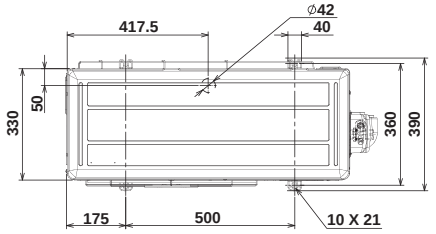

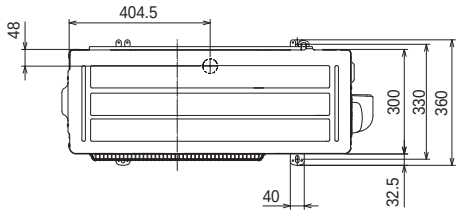

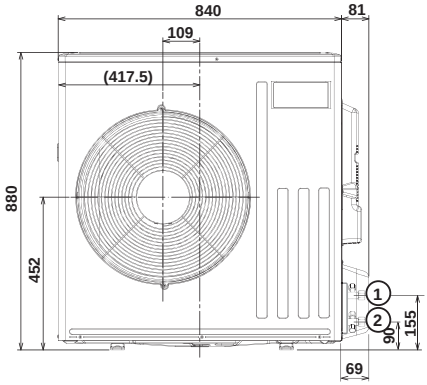

AWHP 4,5 MR
(peso 54 kg)

1	Collegamento liquido refrigerante 1/4”
2	Collegamento gas refrigerante 1/2”

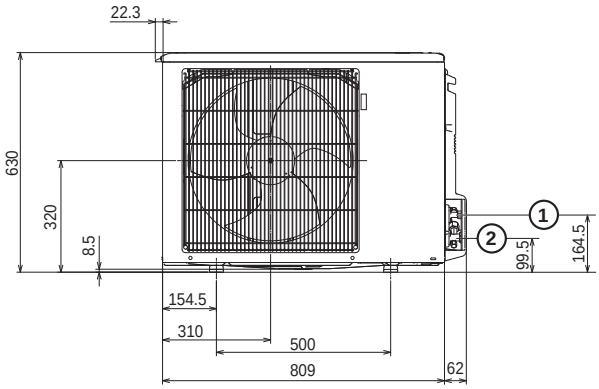

AWHP 6 MR
(peso 42 kg)

1	Collegamento liquido refrigerante 1/4”
2	Collegamento gas refrigerante 1/2”

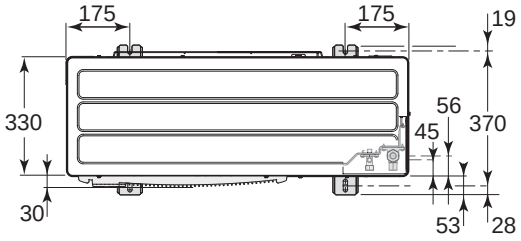

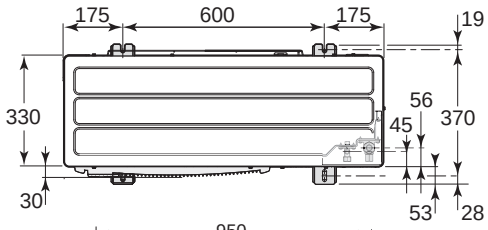

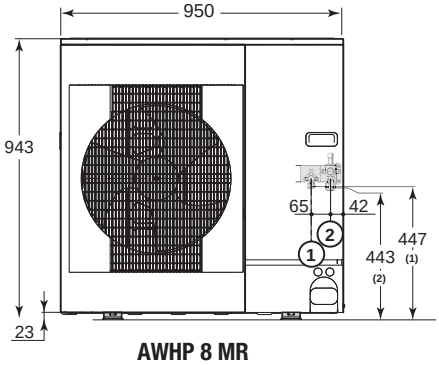

AWHP 8 MR
(peso 75 kg)

1	Collegamento liquido refrigerante 3/8”
2	Collegamento gas refrigerante 5/8”

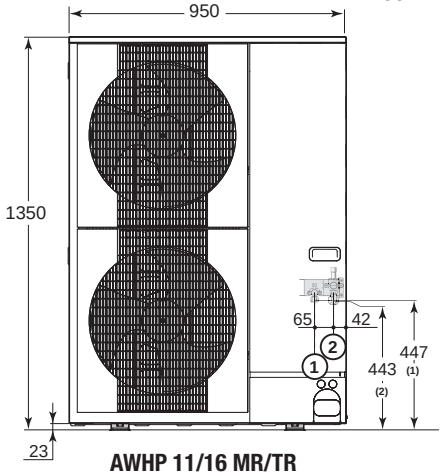

AWHP 11/16 MR/TR
(peso 118 kg) MR
(peso 130 kg) TR

1	Collegamento liquido refrigerante 3/8”
2	Collegamento gas refrigerante 5/8”

Disegni tecnici dimensionali

(Le misure sono espresse in mm)

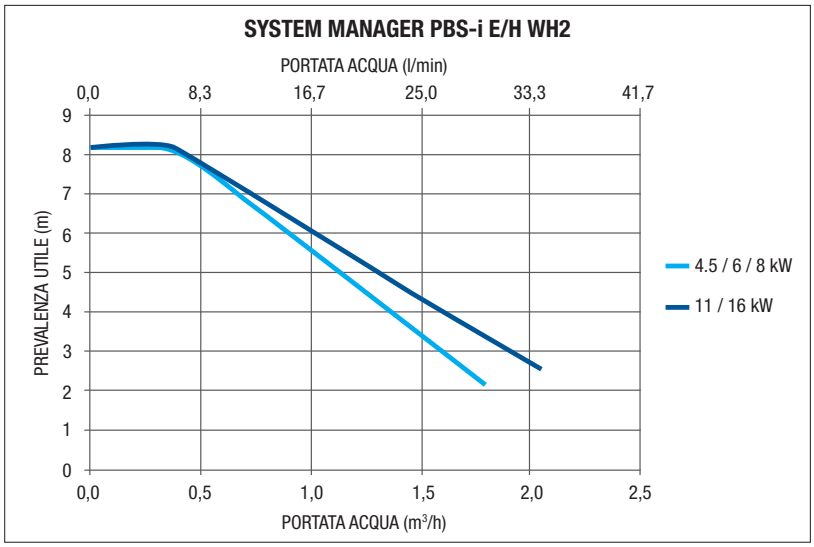

SYSTEM MANAGER PBS-i H WH2

(unità interna)

1 Mandata circuito di riscaldamento G 1”
2 Ritorno circuito di riscaldamento G 1”
3 Mandata caldaia integrativa G 1”
4 Ritorno caldaia integrativa G 1”
5 Collegamento gas refrigerante 5/8”
6 Collegamento liquido refrigerante 3/8”

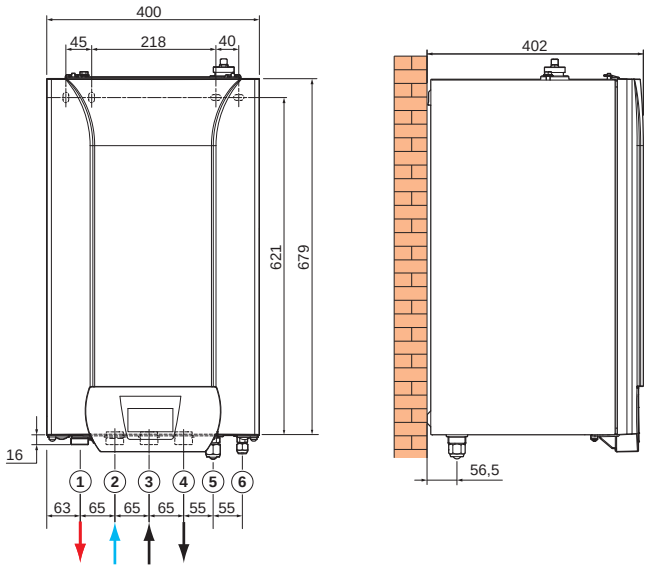

SYSTEM MANAGER PBS-i E WH2

(unità interna)

1 Mandata circuito di riscaldamento G 1”
2 Ritorno circuito di riscaldamento G 1”
3 Collegamento gas refrigerante 5/8”
4 Collegamento gas refrigerante 5/8”

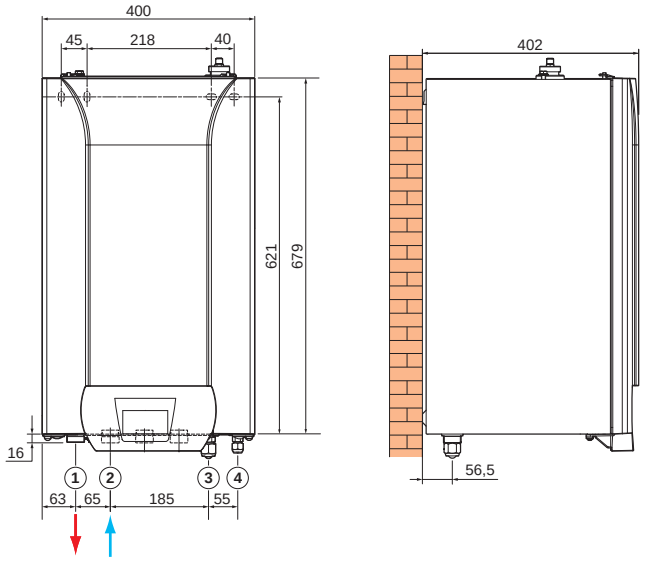

SYSTEM MANAGER PBS-i 4,5/6/8/11/16 E/H WH2	
Peso	35,5-36,1 kg

Accessori a richiesta

Accessori per UNITÀ INTERNA	Codice		Euro Prezzo base (iva esclusa)
 Cronotermostato modulante Baxi Mago con WI-FI integrato (R-BUS) Consente di impostare la temperatura ambiente in riscaldamento/raffrescamento, il passaggio estate/inverno, programmazione settimanale, la segnalazione allarmi, ecc. Verifica sul sito baxi.it le funzioni compatibili R-BUS	7701201		260,00
 Kit termostato ambiente (riscaldamento e raffrescamento)	7700899	NEW	80,00
 Filtro acqua a maglia metallica G 1 1/4” ***INSTALLAZIONE OBBLIGATORIA***	7112589		47,00
 Kit raccordi gas di adattamento da 1/4” 1/2” a 3/8” 5/8” ***INSTALLAZIONE OBBLIGATORIA per PBS-i WH2 4,5/6***	A7213864		69,00
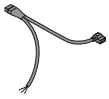 Kit cablaggio termostato per impianto di riscaldamento diretto a pavimento Interrompe l’alimentazione della pompa mediante l’intervento di un termostato esterno (non fornito) ***INSTALLAZIONE CONSIGLIATA in caso di riscaldamento con pavimento radiante***	A7651087		27,00
 Kit valvola a 3 vie G 1 1/4” con sonda bollitore per gestione ACS Collegata all’unità consente la gestione della produzione di ACS su un bollitore	A7685541		396,00
 Kit sonda bollitore ACS Collegata all’unità consente la lettura della temperatura di ACS su un bollitore	A7215528		28,00
 Dima rigida per System Manager PBS-i WH2 versione H Include i rubinetti circuito impianto e circuito caldaia ***INSTALLAZIONE OBBLIGATORIA in caso di raffrescamento***	A7213866		259,00
 Dima rigida per System Manager PBS-i WH2 versione E Include i rubinetti circuito impianto ***INSTALLAZIONE OBBLIGATORIA in caso di raffrescamento***	A7213865		164,00
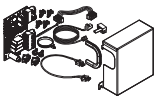 Kit scheda di espansione SCB-04 per unità WH2 Consente il controllo di una zona miscelata, completa di copertura per fissaggio a parete (gestione pompa e valvola a 3 vie, lettura da sonda ambiente e esterna)	A7683828		179,00
 Kit scheda di espansione SCB-CF per gestione integrata riscaldamento e raffrescamento Consente la gestione del riscaldamento con pavimento radiante e il raffrescamento con fan coil, fino a 2 zone (Vedere approfondimento dedicato a pag. 249)	A7725944		196,00

Accessori per UNITÀ ESTERNA	Codice	Euro Prezzo base (iva esclusa)
 Antivibranti di base in gomma (soluzione compatta) Consente un miglior isolamento delle vibrazioni e del rumore prodotto dall’unità	LNP 71004010	147,00
 Staffe di supporto antivibranti in gomma (ingombro longitudinale da 600 mm) Stabile appoggio per l’unità da eventi atmosferici e consente la riduzione del rumore da vibrazioni trasmesso dall’unità	A7694974	155,00
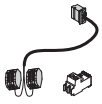 Kit cablaggio riduttore di rumorosità per unità esterna Consente la riduzione del rumore dell’unità esterna mediante comando da unità interna con fasce orarie programmabili ***Non disponibile su PBS-i WH2 4,5***	A7636899	27,00
 Gommini drenaggio condensa per unità esterna AWHP 4,5/6 Consente la raccolta della condensa per il collegamento ad un tubo di scarico	A7727910	52,00
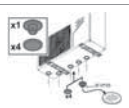 Gommini drenaggio condensa per unità esterna AWHP 8/11/16 Consente la raccolta della condensa per il collegamento ad un tubo di scarico	A7727908	52,00

PER SERBATOI ABBINABILI A POMPE DI CALORE, CONSULTA DA PAG. 270 A PAG. 282

PBS-i FS Slim NEW



Splittate Basamento

Legenda: PB S - i FS Slim

PdC Baxi Inverter Compatta

- massima efficienza energetica (accedono alle detrazioni fiscali e al Conto Energia Termico)
- sistema integrato per la produzione di riscaldamento, raffrescamento e ACS
- ampio campo di funzionamento, con aria esterna fino a -20°C in riscaldamento, fino a 46°C in raffrescamento
- **bollitore ACS da 190 litri con ridottissimi tempi di caricamento: 1h 15min per la 8 kW**
- **compatibilità con il Baxi Mago per gestione del comfort da remoto (accessorio a richiesta)**
- gestione integrata seconda zona miscelata o integrazione con solare termico (accessori a richiesta)
- **integrazione elettrica da 3 kW**
- alimentazione monofase (MR)
- tecnologia DC inverter ad alto range di modulazione, gas R410a
- **unità interna estremamente silenziosa (<40dBA di potenza sonora)**



Facile da installare, rapida messa in servizio:
grazie alla **struttura a telaio con rubinetti a tenuta,** le connessioni idrauliche risultano più semplici ed è possibile installare il telaio e l'unità in momenti diversi. Inoltre, l'**App ServiceTool** assiste il centro assistenza in tutte le operazioni di messa in servizio e velocizza la mappatura dei parametri via Bluetooth.



Sistema completo:
circolatore ad alta efficienza, vaso di espansione lato impianto, valvola di sicurezza lato impianto, **filtro magnetico,** manometro lato impianto, flussometro, sonda esterna, valvola termostatica ACS, valvola di sicurezza ACS, **anodo elettronico sul bollitore, TUTTO DI SERIE.**



Ingombro ridotto:
grazie alle dimensioni compatte l'ingombro del sistema è limitato a 195x56x58 cm (hxlxp). Inoltre, tutta la componentistica idraulica sul frontale consente di installare il prodotto anche in nicchie 60x60 cm.

Modelli integrazione elettrica		PBS-i 4,5 FS Slim	PBS-i 6 FS Slim	PBS-i 8 FS Slim
Efficienza energetica stagionale	(1)	A++	A++	A++
	(2)	A+ L	A+ L	A+ L
P. termica nominale kW	(3)	4,60	5,82	7,65
COP	(3)	5,11	4,22	4,55
P. frigorifera nominale kW	(4)	4,12	5,08	7,91
EER	(4)	4,32	4,20	4,27
Contenuto acqua min. impianto l		18	24	32
Potenza sonora - unità interna dB(A)	(5)	30	39	39
Potenza sonora - unità esterna dB(A)	(6)	55	62	66
Codice		A7751414	A7751416	A7751415
Euro Prezzo base (iva esclusa)		**7.305,00**	**7.770,00**	**8.620,00**

(1) Classe di efficienza energetica stagionale del riscaldamento d'ambiente a MEDIA TEMPERATURA in condizioni climatiche AVERAGE (regolamento UE N° 811/2013)
(2) Classe di efficienza energetica stagionale di riscaldamento dell'acqua (regolamento UE N° 811/2013) - (3) Temperatura aria esterna 7°C - 87% U.R., temperatura acqua 30/35°C - EN 14511
(4) Temperatura aria esterna 35°C, temperatura acqua 23/18°C - EN 14511 - (5) Secondo ISO 3741 alle condizioni: temperatura acqua 47/55°C e temperatura aria esterna 7°C - 87% U.R.
(6) Secondo ISO 9614-1 alle condizioni: temperatura acqua 47/55°C e temperatura aria esterna 7°C - 87% U.R.

Funzioni di serie

- Riscaldamento, raffrescamento e ACS
- Funzionamento tramite Baxi Mago o termostati on/off
- Conversione estate/inverno disponiblile da Baxi Mago o da contatto esterno (adatto per selettori esterni e sistemi di domotica)
- Funzione Smart Grid
- Riscaldamento con curve climatiche (sonda esterna di serie) o a punto fisso
- Raffrescamento a punto fisso
- Gestione di una zona diretta in riscaldamento e raffrescamento
- Gestione resistenza elettrica integrata da 3 kW
- Possibilità di accumulare energia in base a disponibilità energetica FV

Funzioni opzionali

- Kit integrazione solare include scambiatore a piastre, pompa di circolazione ACS e sonde di lettura
- Kit idraulico seconda zona miscelata: include la pompa circuito secondario, valvola miscelatrice e filtro magnetico
- Gestione di una zona miscelata in riscaldamento e raffrescamento: include la scheda elettronica per il controllo della temperatura di mandata in base alla richiesta di un termostato ambiente (o un secondo Baxi Mago). Può gestire il kit idraulico integrato o un kit pompa di rilancio esterno. Si collega via bus alla scheda principale dell'unità.

Esempio di nuovo impianto solo elettrico con pompe di calore PBS-i FS Slim

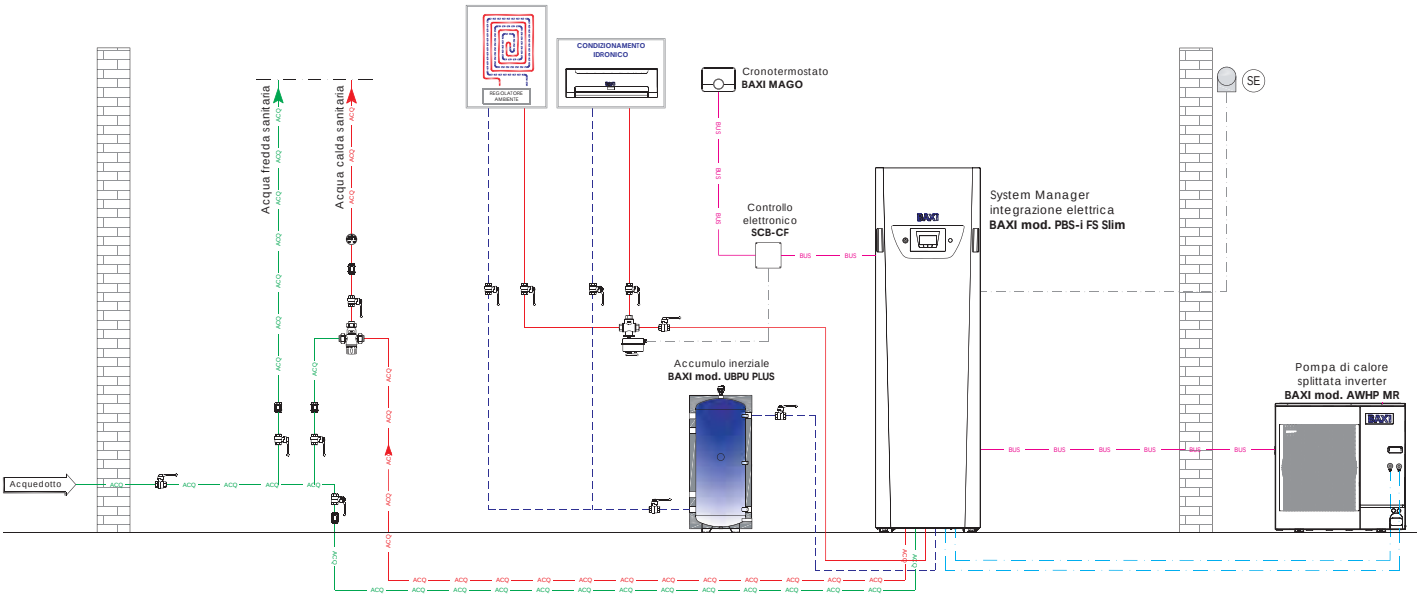

Schema a puro titolo di esempio:
il progetto dell'impianto e la scelta dei componenti devono essere avallati da uno studio termotecnico.

Disegni tecnici dimensionali

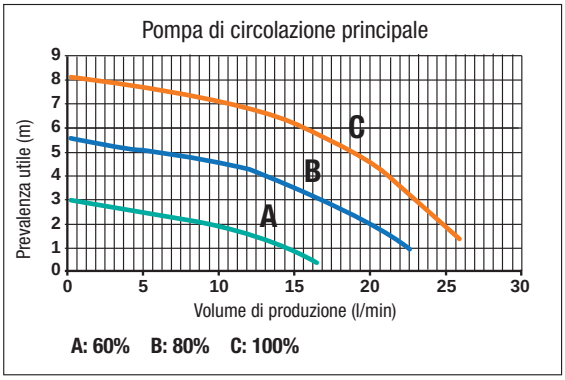

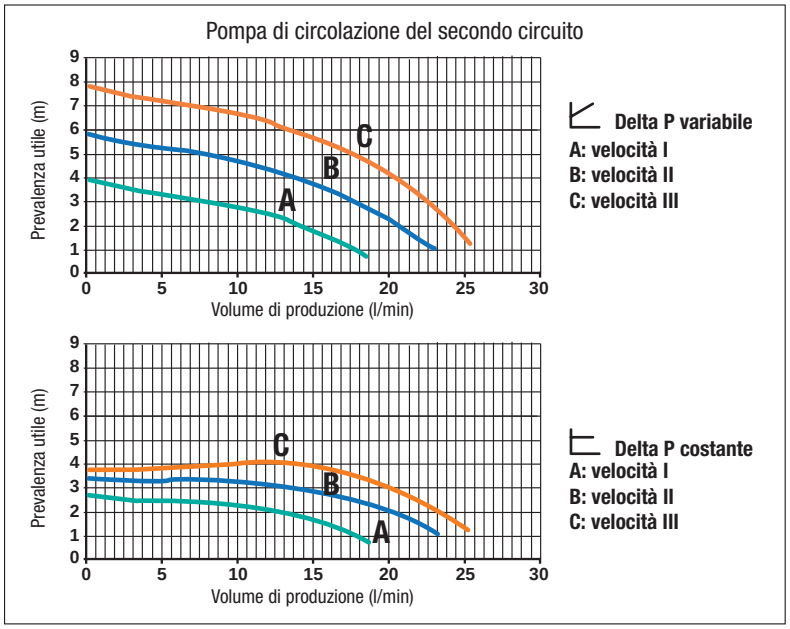

Disegni tecnici dimensionali

(Le misure sono espresse in mm)

AWHP MR/TR

(unità esterna)

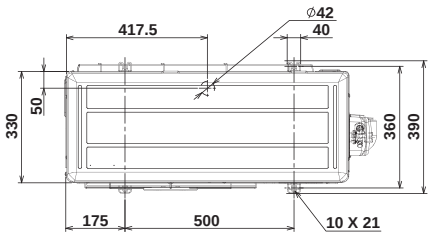

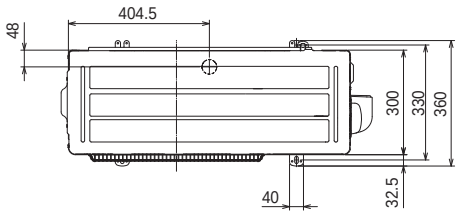

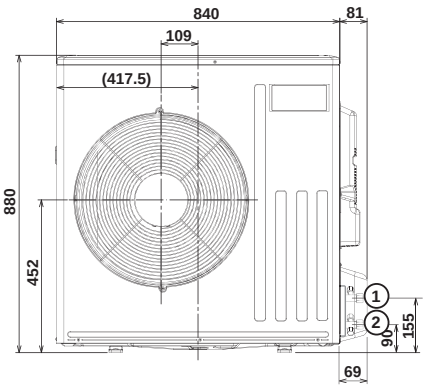

AWHP 4,5 MR
(peso 54 kg)

1	Collegamento liquido refrigerante 1/4”
2	Collegamento gas refrigerante 1/2”

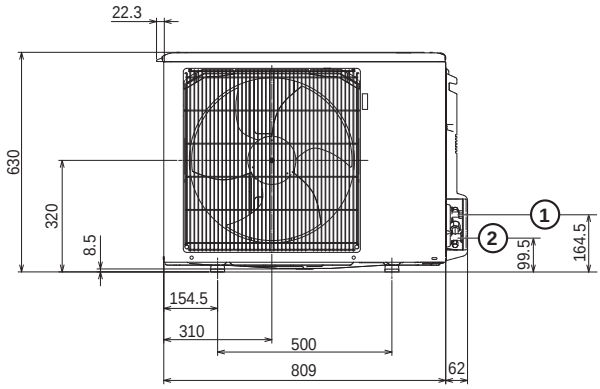

AWHP 6 MR
(peso 42 kg)

1	Collegamento liquido refrigerante 1/4”
2	Collegamento gas refrigerante 1/2”

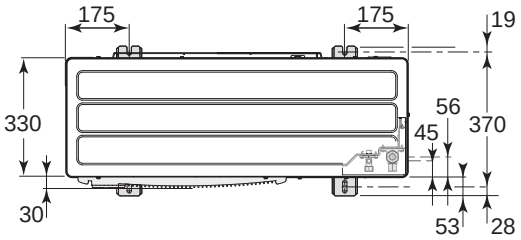

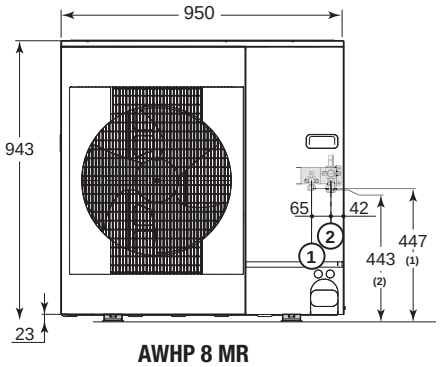

AWHP 8 MR
(peso 75 kg)

1	Collegamento liquido refrigerante 3/8”
2	Collegamento gas refrigerante 5/8”

Disegni tecnici dimensionali

(Le misure sono espresse in mm)

PBS-i FS Slim

(unità interna)

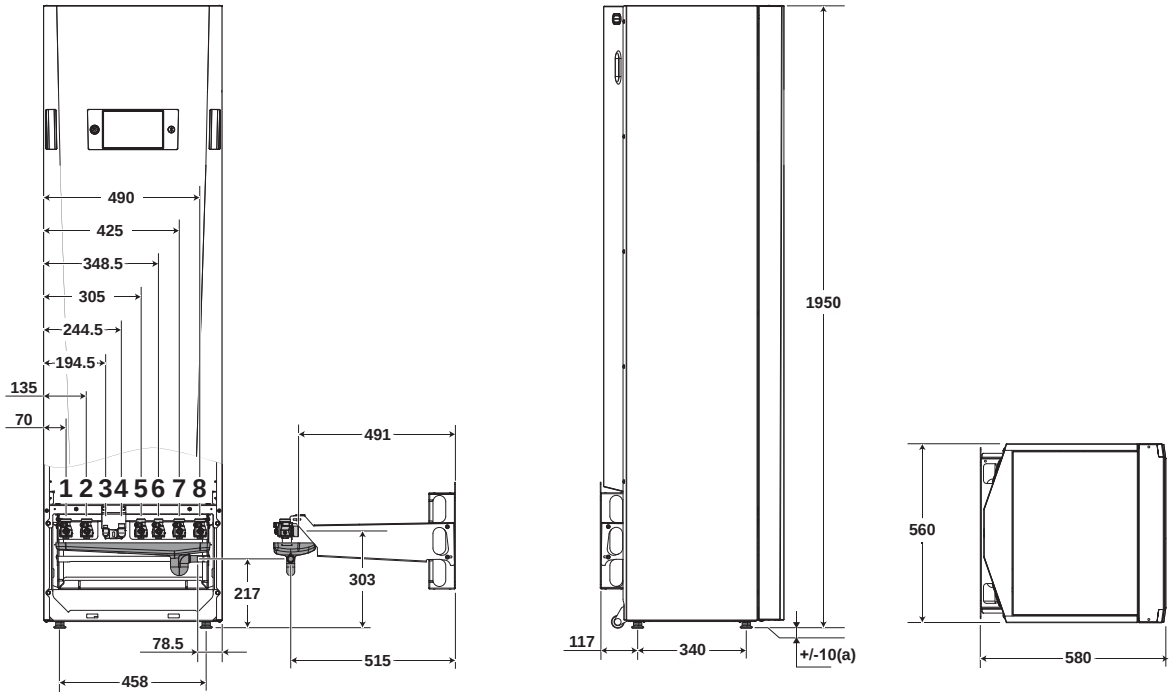

Legenda	
1	Ritorno del circuito di riscaldamento secondario (optional) o mandata del circuito solare (optional)
2	Mandata del circuito di riscaldamento secondario (optional) o ritorno del circuito solare (oprional)
3	Collegamento liquido refrigerante 3/8” - tubazione liquido
4	Collegamento liquido refrigerante 5/8” - tubazione gas

5	Uscita ACS G 3/4”
6	Ingresso AFS G 3/4”
7	Mandata del circuito di riscaldamento primario
8	Ritorno del circuito di riscaldamento primario
(a)	Piedini regolabili

Accessori a richiesta

Accessori per UNITÀ INTERNA		Codice		Euro Prezzo base (iva esclusa)
	Kit telaio per FS Slim ***INSTALLAZIONE OBBLIGATORIA*** Consente la predisposizione dell’unità interna agevolando l’installazione con maggiore spazio a disposizione per realizzare le connessioni idrauliche. Consente inoltre di mettere in pressione il circuito idraulico senza installare l’unità interna (completo di telaio, rubinetti ACS, AFS e circuito primario, dima di installazione) (Vedere approfondimento dedicato a pag. 242)	A7725958	NEW	360,00
	Cronotermostato modulante Baxi Mago con WI-FI integrato (R-BUS) Consente la gestione remota della temperatura ambiente in riscaldamento e raffrescamento oltre che interfacciarsi con la pompa di calore. Verifica sul sito baxi.it tutte le funzioni disponibili	7701201		260,00
	Kit termostato ambiente (riscaldamento e raffrescamento)	7700899	NEW	80,00
	Kit raccordi idraulici per collegamento impianto e ACS Agevola il collegamento delle linee idrauliche di ACS e dell’impianto al telaio	A7726776	NEW	380,00
	Kit raccordi gas di adattamento da 1/4” 1/2” a 3/8” 5/8” ***INSTALLAZIONE OBBLIGATORIA su unità interna PBS-i 4,5/6 FS Slim***	A7213864		69,00

Accessori a richiesta

Accessori per UNITÀ INTERNA

		Codice		Euro Prezzo base (iva esclusa)
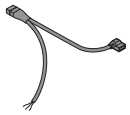	Kit cablaggio termostato per impianto di riscaldamento diretto a pavimento Interrompe l'alimentazione della pompa mediante l'intervento di un termostato esterno (non fornito) ***INSTALLAZIONE CONSIGLIATA in caso di riscaldamento con pavimento radiante***	A7651087		27,00
	Kit scheda di espansione SCB-04 per unità FS Slim Consente il controllo della temperatura di mandata di una zona miscelata da richiesta di un termostato ambiente (o un secondo BAXI Mago). Si collega via BUS alla scheda principale dell'unità, controlla pompa e valvola a 3 vie dell'accessorio A7717436 o di un kit pompa di rilancio esterno	A7726492	**NEW**	137,00
	Kit idraulico secondo circuito integrato per unità FS Slim (completo di pompa, valvola a 3 vie miscelatrice e tubi di raccordo per installazione interna alla struttura FS Slim.) Il kit deve essere abbinato all'accessorio A7726492	A7717436	**NEW**	726,00
	Kit circuito solare integrato per unità FS Slim Consente l'integrazione solare al bollitore di ACS, gestisce la pompa di circolazione ACS in base ad un setpoint sul bollitore e alla rilevazione della temperatura di mandata del circuito solare (completo di pompa ACS, scambiatore a piastre, collegamenti idraulici, scheda elettronica e sonde di temperatura bollitore e circuito solare). ***INSTALLAZIONE OBBLIGATORIA di un gruppo di circolazione solare*** (Vedere capitolo Sistemi solari a pag. 352)	A7717499	**NEW**	520,00
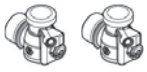	Kit rubinetti idraulici per circuito aggiuntivo ***INSTALLAZIONE OBBLIGATORIA su telaio in caso di montaggio kit idraulico secondo circuito o circuito solare***	A7741322	**NEW**	70,00
	Kit scheda di espansione SCB-CF per gestione integrata riscaldamento e raffrescamento Consente la gestione del riscaldamento con pavimento radiante e il raffrescamento con fan coil, fino a 2 zone (Vedere approfondimento dedicato a pag. 249)	A7725944		196,00
	Pompa per scarico condensa	A7687189		190,00

Accessori per UNITÀ ESTERNA

		Codice	Euro Prezzo base (iva esclusa)
	Antivibranti di base in gomma (soluzione compatta) Consente un miglior isolamento delle vibrazioni e del rumore prodotto dall'unità	LNP 71004010	147,00
	Staffe di supporto antivibranti in gomma (ingombro longitudinale da 600 mm) Stabile appoggio per l'unità da eventi atmosferici e consente la riduzione del rumore da vibrazioni trasmesso dall'unità	A7694974	155,00
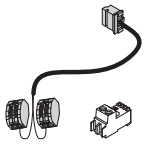	Kit cablaggio riduttore di rumorosità per unità esterna Consente la riduzione del rumore dell'unità esterna mediante comando da unità interna con fasce orarie programmabili ***Non disponibile su PBS-i 4,5 FS Slim***	A7636899	27,00
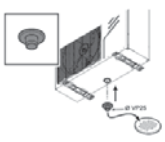	Gommini drenaggio condensa per unità esterna AWHP 4,5/6 Consente la raccolta della condensa per il collegamento ad un tubo di scarico	A7727910	52,00
	Gommini drenaggio condensa per unità esterna AWHP 8/11/16 Consente la raccolta della condensa per il collegamento ad un tubo di scarico	A7727908	52,00

PER SERBATOI ABBINABILI A POMPE DI CALORE, CONSULTA DA PAG. 270 A PAG. 282

Approfondimento

Kit telaio per FS Slim NEW

INSTALLAZIONE OBBLIGATORIA

cod. **A7725958**



L'unità interna della PBS-i FS Slim è facile da installare grazie al telaio con rubinetti a tenuta che agevola la realizzazione delle connessioni idrauliche (riscaldamento e ACS).
Inoltre, questo consente di installare il telaio e l'unità interna in momenti diversi, diminuendo ulteriormente i tempi di installazione.
Telaio regolabile in altezza e in profondità con possibilità per l'installatore, in base alle esigenze impiantistiche, di far uscire i tubi in tutte le direzioni e attraverso il muro.
Il kit telaio include una dima di installazione per predisporre opportunamente i collegamenti idraulici e gli spazi di rispetto.
Con l'aggiunta dell'accessorio kit rubinetti idraulici per circuitio aggiuntivo, il telaio può essere utilizzato anche in caso di installazione opzionale di un circuito secondario o, in alternativa, del circuito solare.

Disegni tecnici dimensionali

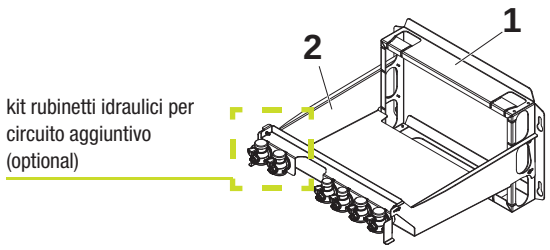

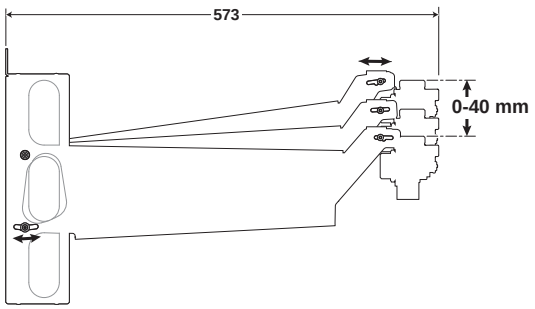

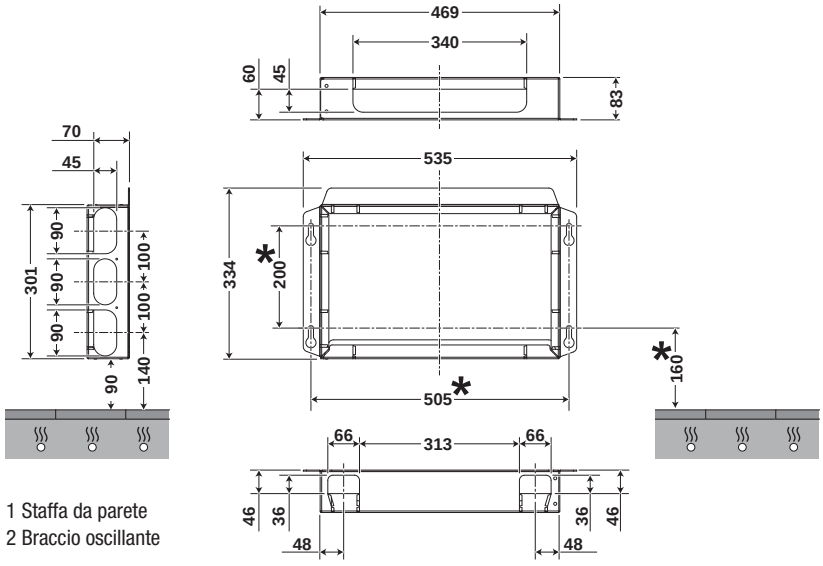

1 Staffa da parete
2 Braccio oscillante

* Dimensioni di perforazione

(Le misure sono espresse in mm)

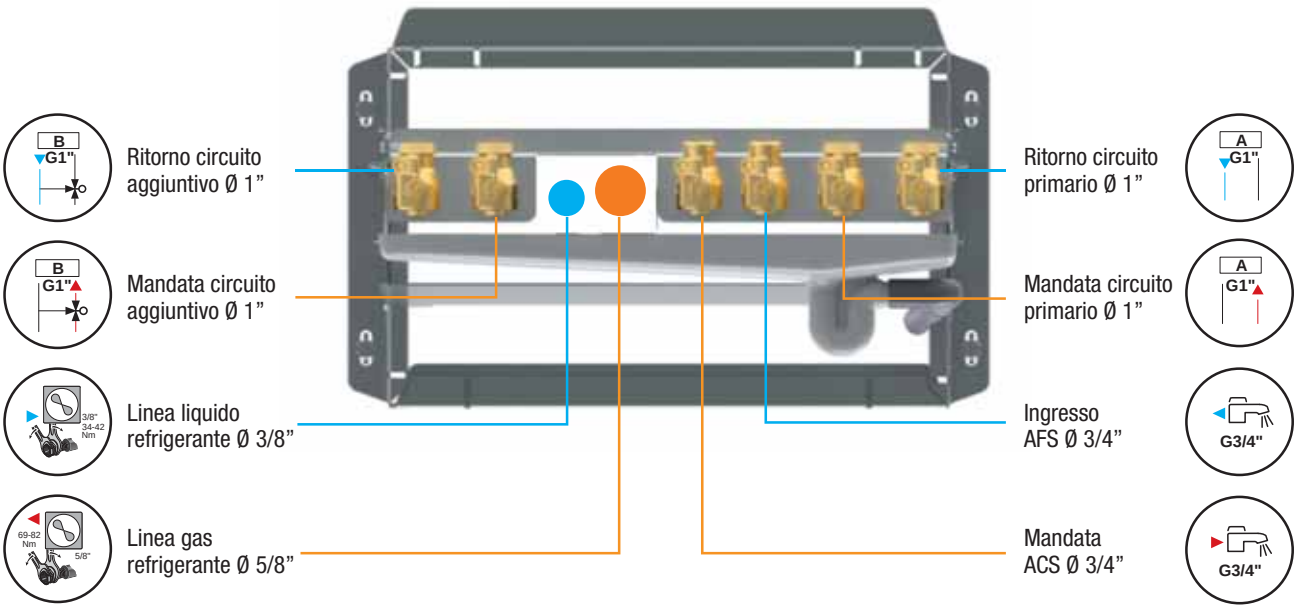

PBS-i FS2



Legenda: PB (PdC Baxi) S (Splittate) - i (Inverter) MR/TR (Monofase/Trifase reversibile) H/E (Collegamento Caldaia/Integrazione Elettrica) FS2 (Basamento)

- **compressore a potenza variabile, modulazione dal 30 al 130%, gas R410a**
- massima efficienza energetica (accedono alle detrazioni fiscali e al Conto Energia Termico)
- riscaldamento, raffrescamento e ACS
- acqua calda fino a 60°, funzionamento con aria esterna fino a -20°C
- **System Manager PBS-i FS2 con bollitore ACS da 177 litri**
- **compatibilità con il Baxi Mago per gestione da remoto sia del caldo che del freddo (accessorio a richiesta)**
- gestione integrata seconda zona miscelata (accessorio a richiesta)
- **versione H predisposta per collegamento caldaia in impianti ibridi**
- **versione E completa di integrazione elettrica a 2 stadi**
- pompa di circolazione ad alta efficienza, vaso di espansione 8L, valvola di sicurezza lato impianto, manometro lato impianto, flussometro, sonda esterna DI SERIE
- alimentazione monofase (MR) e trifase (TR)
- sistema anti-condensa unità interna DI SERIE

Modelli integrazione caldaia		PBS-i 4,5 MR H FS2	PBS-i 6 MR H FS2	PBS-i 8 MR H FS2	PBS-i 11 MR H FS2	PBS-i 16 MR H FS2	PBS-i 11 TR H FS2	PBS-i 16 TR H FS2
Efficienza energetica stagionale	(1)	A++	A++	A++	A++	A+	A++	A+
	(2)	A+ L	A L	A L	A L	A L	A L	A L
P. termica nominale kW	(3)	4,60	5,82	7,90	11,39	14,65	11,39	14,65
COP	(3)	5,11	4,22	4,34	4,65	4,22	4,65	4,22
P. frigorifera nominale kW	(4)	3,80	4,69	7,90	11,16	14,46	11,16	14,46
EER	(4)	4,28	4,09	3,99	4,75	3,96	4,75	3,96
Contenuto acqua min. impianto l		18	24	32	44	64	44	64
Potenza sonora - unità interna dB(A)	(5)	49	49	49	48	48	48	48
Potenza sonora - unità esterna dB(A)	(6)	61	65	67	69	70	69	70
Codice		A7696048	A7696049	A7696050	A7696051	A7696052	A7696053	A7696054
Euro Prezzo base (iva esclusa)		**6.889,00**	**7.093,00**	**7.715,00**	**10.025,00**	**10.926,00**	**10.527,00**	**11.453,00**

Modelli integrazione elettrica		PBS-i 4,5 MR E FS2	PBS-i 6 MR E FS2	PBS-i 8 MR E FS2	PBS-i 11 MR E FS2	PBS-i 16 MR E FS2	PBS-i 11 TR E FS2	PBS-i 16 TR E FS2
Efficienza energetica stagionale	(1)	A++	A++	A++	A++	A+	A++	A+
	(2)	A+ L	A L	A L	A L	A L	A L	A L
P. termica nominale kW	(3)	4,60	5,82	7,90	11,39	14,65	11,39	14,65
COP	(3)	5,11	4,22	4,34	4,65	4,22	4,65	4,22
P. frigorifera nominale kW	(4)	3,80	4,69	7,90	11,16	14,46	11,16	14,46
EER	(4)	4,28	4,09	3,99	4,75	3,96	4,75	3,96
Contenuto acqua min. impianto l		18	24	32	44	64	44	64
Potenza resistenza elett. integr. kW		max 2 stadi, 3+3	max 2 stadi, 3+3	max 2 stadi, 3+3	max 2 stadi, 3+3	max 2 stadi, 3+3	max 2 stadi, a scelta 3+3/3+6	max 2 stadi, a scelta 3+3/3+6
Potenza sonora - unità interna dB(A)	(5)	49	49	49	48	48	48	48
Potenza sonora - unità esterna dB(A)	(6)	61	65	67	69	70	69	70
Codice		A7696055	A7696056	A7696057	A7696058	A7696059	A7696060	A7696061
Euro Prezzo base (iva esclusa)		**6.889,00**	**7.093,00**	**7.715,00**	**10.025,00**	**10.926,00**	**10.527,00**	**11.453,00**

(1) Classe di efficienza energetica stagionale del riscaldamento d'ambiente a MEDIA TEMPERATURA in condizioni climatiche AVERAGE (regolamento UE N° 811/2013)
(2) Classe di efficienza energetica stagionale di riscaldamento dell'acqua (regolamento UE N° 811/2013) - (3) Temperatura aria esterna 7°C - 87% U.R., temperatura acqua 30/35°C - EN 14511
(4) Temperatura aria esterna 35°C, temperatura acqua 23/18°C - EN 14511 - (5) Secondo ISO 3741-1 alle condizioni: temperatura acqua 47/55°C e temperatura aria esterna 7°C - 87% U.R.
(6) Secondo ISO 9614-1 alle condizioni: temperatura acqua 47/55°C e temperatura aria esterna 7°C - 87% U.R.

Funzioni di serie

- Riscaldamento, raffrescamento e ACS
- Funzionamento tramite Baxi Mago o termostati on/off
- Conversione estate/inverno Baxi Mago o da pannello di comando o da contatto esterno (adatto per selettori esterni o sistemi di domotica)
- Riscaldamento con curve climatiche o a punto fisso, raffrescamento a punto fisso (sonda esterna di serie)
- Gestione di una zona diretta in riscaldamento e raffrescamento
- Gestione resistenza elettrica integrata (versioni E) su due livelli di potenza
- Gestione caldaia integrativa (versioni H) con funzione backup
- Possibilità di accumulare energia in base a disponibilità energia elettrica da FV

Esempio di nuovo impianto solo elettrico con pompe di calore PBS-i FS2

Schema a puro titolo di esempio:
il progetto dell'impianto e la scelta dei componenti devono essere avallati da uno studio termotecnico.

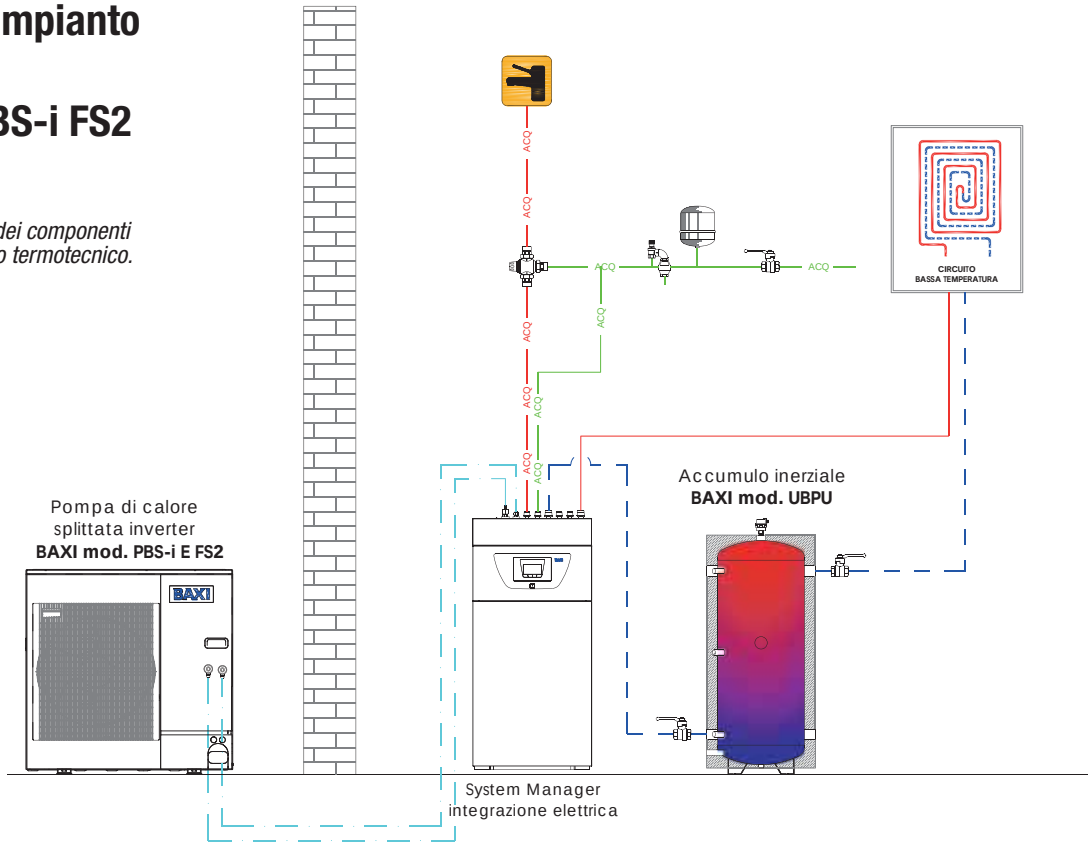

Disegni tecnici dimensionali

SYSTEM MANAGER PBS-i E/H FS2
CURVA DEL CIRCOLATORE DELL'UNITÀ INTERNA

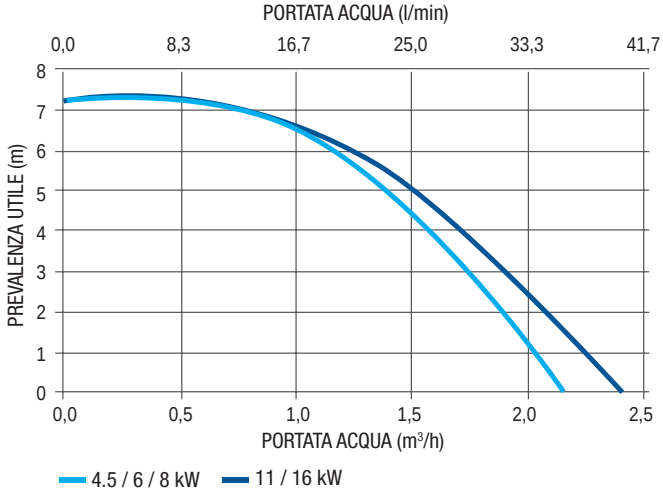

SYSTEM MANAGER PBS-i E/H FS2
CURVA DEL CIRCOLATORE DEL KIT INTEGRATO PER LA GESTIONE DEL 2° CIRCUITO (OPTIONAL)

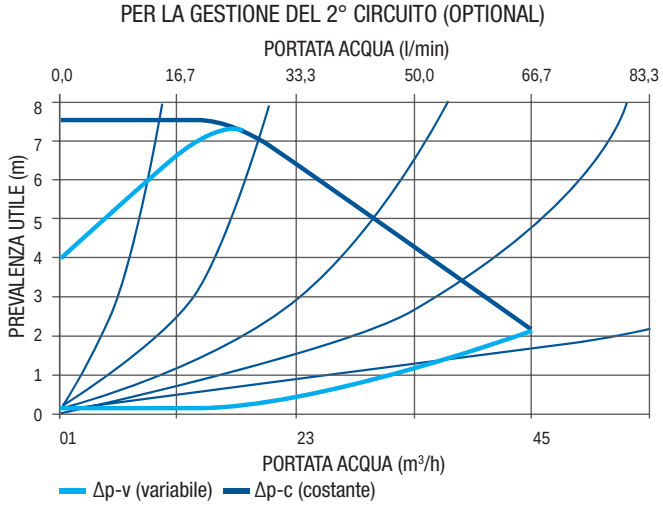

Disegni tecnici dimensionali

(Le misure sono espresse in mm)

AWHP MR/TR

(unità esterna)

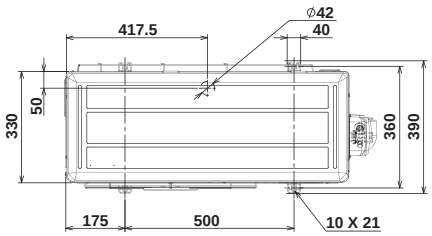

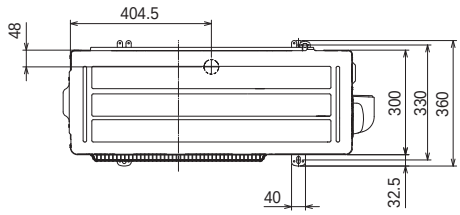

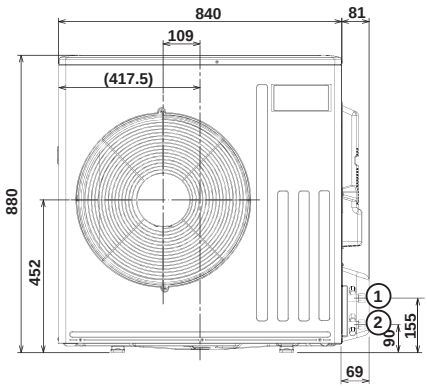

AWHP 4,5 MR
(peso 54 kg)

1	Collegamento liquido refrigerante 1/4”
2	Collegamento gas refrigerante 1/2”

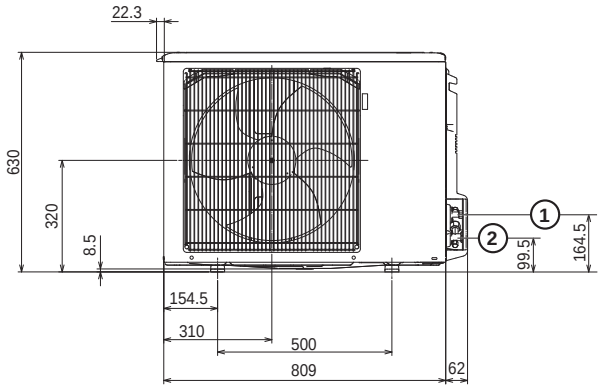

AWHP 6 MR
(peso 42 kg)

1	Collegamento liquido refrigerante 1/4”
2	Collegamento gas refrigerante 1/2”

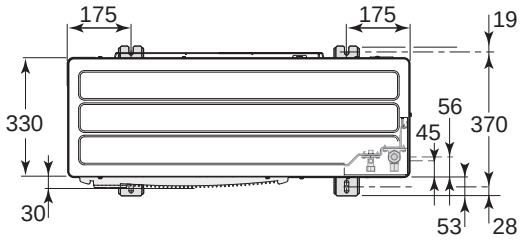

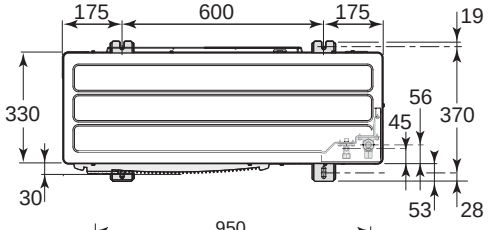

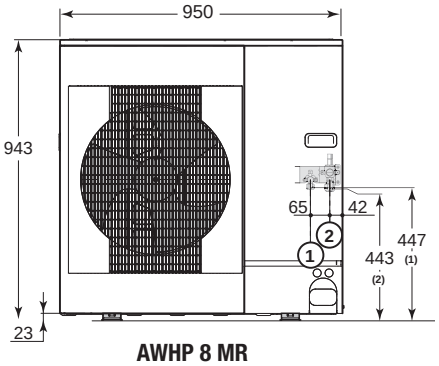

AWHP 8 MR
(peso 75 kg)

1	Collegamento liquido refrigerante 3/8”
2	Collegamento gas refrigerante 5/8”

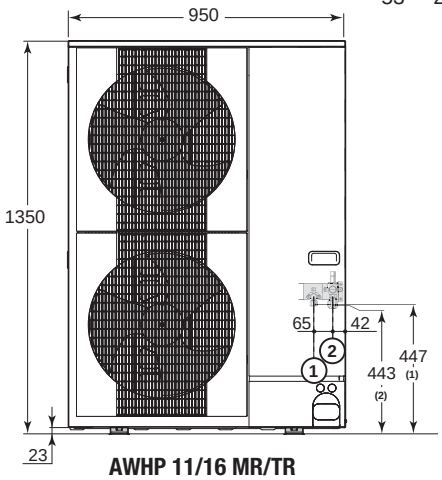

AWHP 11/16 MR/TR
(peso 118 kg) MR
(peso 130 kg) TR

1	Collegamento liquido refrigerante 3/8”
2	Collegamento gas refrigerante 5/8”

Disegni tecnici dimensionali

(Le misure sono espresse in mm)

PBS-i FS2

(unità interna)

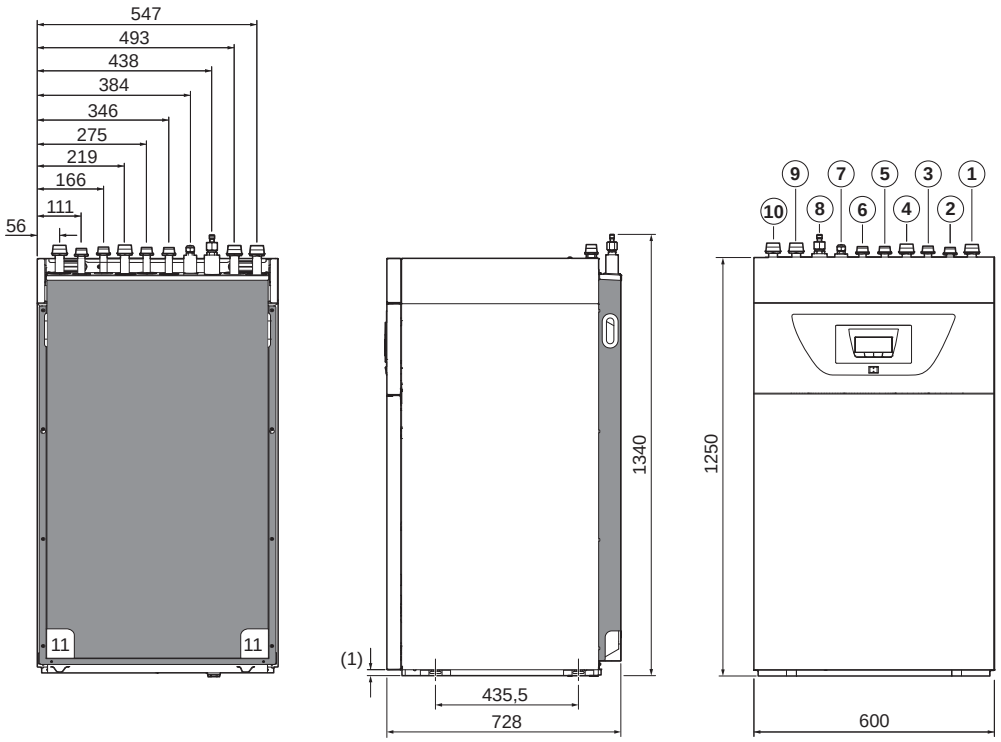

SYSTEM MANAGER PBS-i 4,5/6/8/11/16 E/H FS2	
Peso a vuoto	139-142 kg
Peso totale con acqua	334-337 kg

Legenda	
1	Mandata circuito di riscaldamento G 1”
2	Mandata dalla caldaia di integrazione G 3/4” (solo versioni H)
3	Ritorno alla caldaia di integrazione G 3/4” (solo versioni H)
4	Ritorno circuito di riscaldamento G 1”
5	Ingresso acqua calda sanitaria G 3/4”
6	Mandata acqua calda sanitaria G 3/4”

7	Collegamento liquido refrigerante 3/8” - tubazione liquido
8	Collegamento liquido refrigerante 5/8” - tubazione gas
9	Mandata del secondo circuito (opzionale)
10	Ritorno del secondo circuito (opzionale)
11	Sarico condensa
(1)	Piedini regolabili

Accessori a richiesta

Accessori per UNITÀ INTERNA		Codice		Euro Prezzo base (iva esclusa)
	Cronotermostato modulante Baxi Mago con WI-FI integrato (R-BUS) Consente di impostare la temperatura ambiente in riscaldamento/raffrescamento, il passaggio estate/inverno, programmazione settimanale, la segnalazione allarmi, ecc. Verifica sul sito baxi.it le funzioni compatibili	R-BUS	7701201	260,00
	Kit termostato ambiente (riscaldamento e raffrescamento)		7700899 NEW	80,00
	Filtro acqua a maglia metallica G 1 1/4” *INSTALLAZIONE OBBLIGATORIA*		7112589	47,00
	Kit raccordi gas di adattamento da 1/4” 1/2” a 3/8” 5/8” *INSTALLAZIONE OBBLIGATORIA per PBS-i FS2 4,5/6*		A7213864	69,00

Accessori a richiesta

Accessori per UNITÀ INTERNA

		Codice		Euro Prezzo base (iva esclusa)
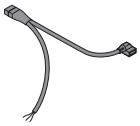	Kit cablaggio termostato per impianto di riscaldamento diretto a pavimento Interrompe l'alimentazione della pompa mediante l'intervento di un termostato esterno (non fornito) ***INSTALLAZIONE CONSIGLIATA in caso di riscaldamento con pavimento radiante***	A7651087		27,00
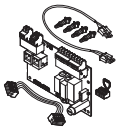	Kit scheda di espansione SCB-04 per unità FS2 Consente il controllo della temperatura di mandata di una zona miscelata da richiesta di un termostato ambiente (o un secondo BAXI Mago). Si collega via BUS alla scheda principale dell'unità, controlla pompa e valvola a 3 vie dell'accessorio A7718394 o di un kit pompa di rilancio esterno.	A7689751		137,00
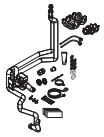	Kit idraulico secondo circuito integrato per unità FS2 Completo di pompa, valvola a 3 vie miscelatrice e tubi di raccordo per installazione interna alla struttura FS2 (il kit deve essere abbinato all'accessorio A7689751)	A7718394		701,00
	Kit idraulico collegamento unità FS2 - impianto Consente l'installazione all'interno dell'unità dei seguenti accessori: carica manuale impianto con valvola di non ritorno, vaso d'espansione ACS da 8l, valvola sicurezza 8 bar, rubinetti circuito primario e ACS, dima di fissaggio (Vedere approfondimento dedicato a pag. 248)	A7730594		489,00
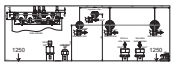	Dima kit idraulico collegamento unità FS2 - impianto Consente la corretta predisposizione delle tubazioni anche in assenza dell'unità	A7744505	NEW	10,00
	Kit scheda di espansione SCB-CF per gestione integrata riscaldamento e raffrescamento Consente la gestione del riscaldamento con pavimento radiante e il raffrescamento con fan coil, fino a 2 zone (Vedere approfondimento dedicato a pag. 249)	A7725944		196,00
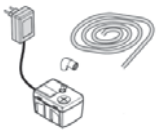	Pompa per scarico condensa	A7687189		190,00

Accessori per UNITÀ ESTERNA

		Codice		Euro Prezzo base (iva esclusa)
	Antivibranti di base in gomma (soluzione compatta) Consente un miglior isolamento delle vibrazioni e del rumore prodotto dall'unità	LNP 71004010		147,00
	Staffe di supporto antivibranti in gomma (ingombro longitudinale da 600 mm) Stabile appoggio per l'unità da eventi atmosferici e consente la riduzione del rumore da vibrazioni trasmesso dall'unità	A7694974		155,00
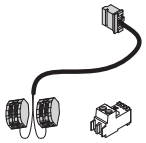	Kit cablaggio riduttore di rumorosità per unità esterna Consente la riduzione del rumore dell'unità esterna mediante comando da unità interna con fasce orarie programmabili ***Non disponibile su PBS-i FS2 4,5***	A7636899		27,00
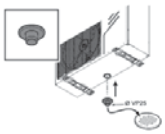	Gommini drenaggio condensa per unità esterna AWHP 4,5/6 Consente la raccolta della condensa per il collegamento ad un tubo di scarico	A7727910		52,00
	Gommini drenaggio condensa per unità esterna AWHP 8/11/16 Consente la raccolta della condensa per il collegamento ad un tubo di scarico	A7727908		52,00

PER SERBATOI ABBINABILI A POMPE DI CALORE, CONSULTA DA PAG. 270 A PAG. 282

Approfondimento

Kit idraulico collegamento unità FS2 - impianto

cod. **A7730594**

Il kit permette di integrare all'interno della struttura dell'unità interna i principali componenti dell'impianto, migliora l'estetica complessiva e agevola l'installazione. L'altezza complessiva dell'unità diventa 1490 mm.

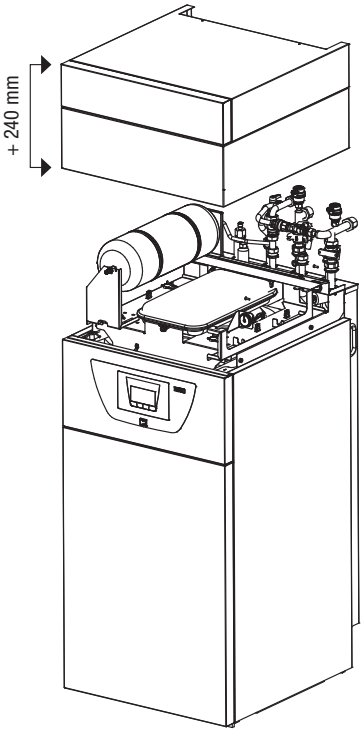

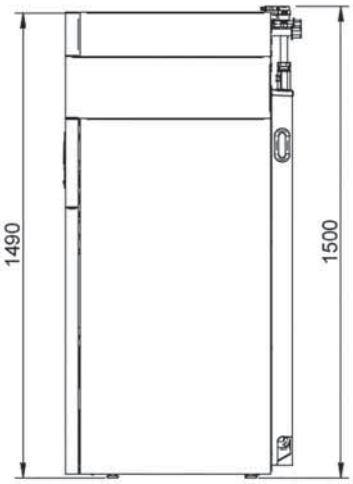

vista posteriore

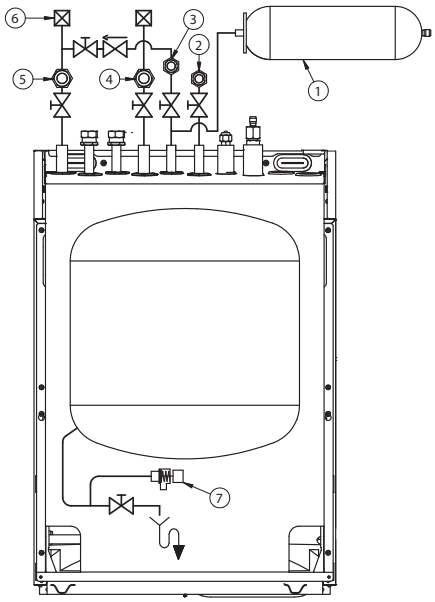

1 - Vaso espansione sanitario 8 L
2 - Mandata sanitaria G3/4"
3 - Ingresso sanitario G3/4"
4 - Ritorno riscaldamento G1"
5 - Mandata riscaldamento G1"
6 - Degasatori riscaldamento
7 - Valvola di sicurezza sanitaria 8 bar

Il kit include:

- vaso espansione sanitario da 8l
- valvola sicurezza ACS a 8 bar (posta in basso)
- rubinetto carica manuale impianto e valvola non ritorno
- rubinetti di sgancio: mandata e ritorno impianto, ACS e AF
- struttura di lamiera verniciata
- dima di fissaggio

vista superiore

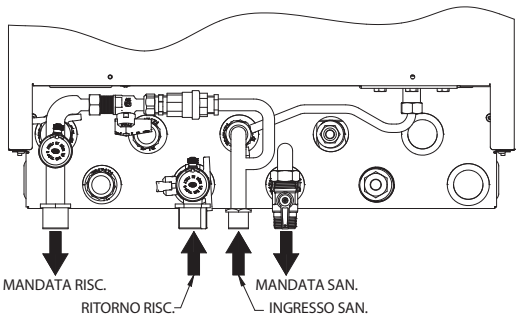

Dima kit idraulico collegamento unità FS2 impianto - cod. **A7744505**

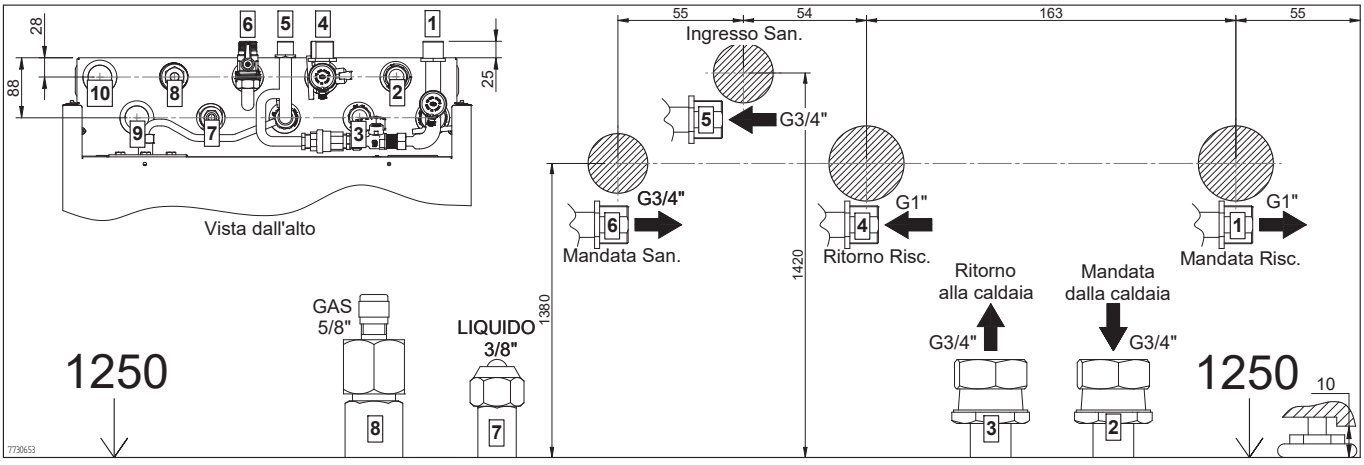

Approfondimento

Kit scheda di espansione SCB-CF

per gestione integrata riscaldamento e raffrescamento

cod. **A7725944**

Accessorio abbinabile a **PBS-i WH2, PBS-i FS Slim e PBS-i FS2**

Il kit consente di estendere a diverse configurazioni di impianto il controllo con Baxi Mago.
È infatti possibile gestire fino a 2 zone indipendenti con impianto radiante per il riscaldamento e, fan coil per il raffrescamento.
Il Baxi Mago gestisce ogni singola zona impostando il set point in riscaldamento e raffrescamento; la scheda consente di alimentare correttamente le pompe e/o le valvole a 3 vie a seconda della configurazione impiantistica impostata.

Impianto con n. 4 pompe

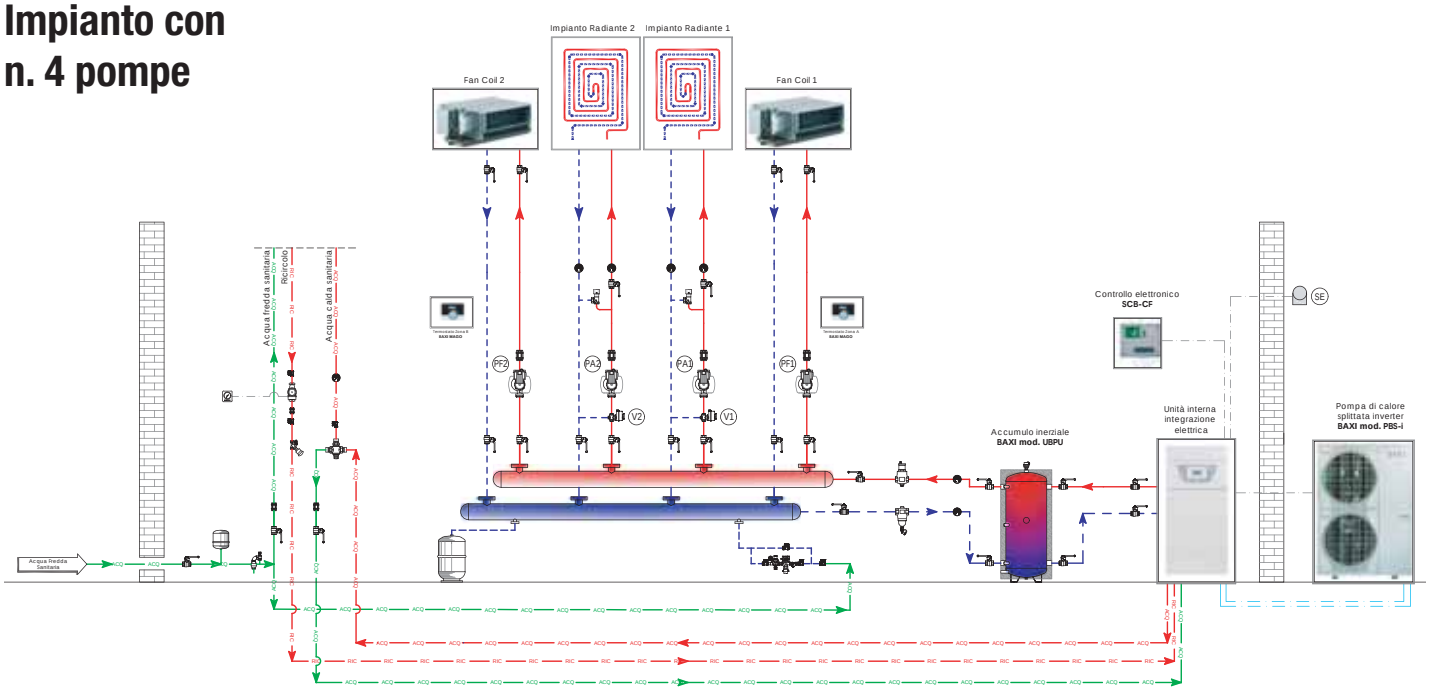

Impianto con n. 2 pompe e n. 2 valvole a 3 vie

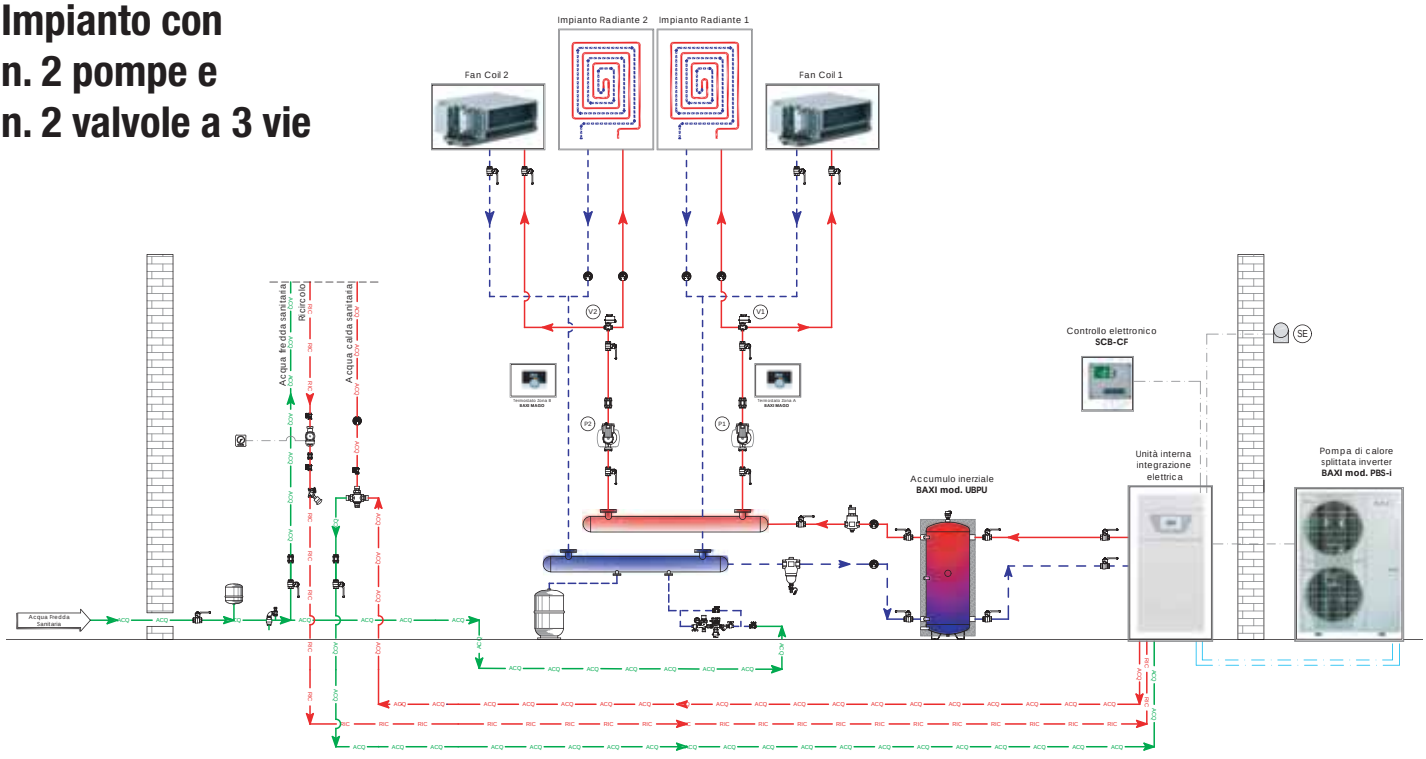

Auriga NEW



- massima efficienza energetica (accedono alle detrazioni fiscali e al Conto Termico)
- **sistema monoblocco per la produzione di riscaldamento, raffrescamento e ACS**
- ampio campo di funzionamento, con aria esterna fino a -25°C in riscaldamento, fino a 46°C in raffrescamento
- **gestione del sistema ACS: produzione fino a 60°C, gestione temperatura del bollitore, pompa ricircolo ACS e integrazione da solare termico**
- adatto all'integrazione con terminali radianti, fan coil e impianti misti
- gestione integrata con diversi sistemi impianto: integrazione caldaia, integrazione solare, gestione valvole deviatrici e pompa circuito secondario
- sbrinamento intelligente grazie al monitoraggio simultaneo della temperatura ambiente, temperatura refrigerante, temperatura acqua prodotta e regime di funzionamento
- compressore con tecnologia DC inverter ad alto range di modulazione
- collegamento a rete Modbus
- refrigerante a basso GWP (R32)



Ampio range di potenze da 5 a 16 kW:
per soddisfare tutte le esigenze impiantistiche: riscaldamento, raffrescamento e produzione di ACS.



Facile da installare in vari contesti abitativi:
la pompa a prevalenza maggiorata consente di far fronte a maggiori perdite di carico come impianti di grandi dimensioni o direttamente a servizio dei fan coil.

Eccellenti prestazioni in raffrescamento

Modelli		Auriga 5M	Auriga 7M	Auriga 9M	Auriga 12M	Auriga 16M	Auriga 12T	Auriga 16T
Efficienza energetica stagionale	(1)	A+++	A+++	A+++	A++	A++	A++	A++
	(2)	A++	A++	A++	A++	A++	A++	A++
P. termica nominale kW	(3)	4,65	6,65	8,60	12,30	16,30	12,30	16,30
COP	(3)	5,00	4,94	4,60	4,81	4,45	4,84	4,49
P. frigorifera nominale kW	(4)	4,60	6,45	8,00	12,20	15,50	12,20	15,50
EER	(4)	4,82	4,65	4,16	4,78	4,26	4,83	4,27
Contenuto acqua min. impianto l		20	20	20	40	40	40	40
Dimensioni mm (hxlxp) e peso kg		945x1210x402 92	945x1210x402 92	945x1210x402 92	1414x1404x405 158	1414x1404x405 158	1414x1404x405 172	1414x1404x405 172
Codice		A7749305	A7749306	A7749307	A7749308	A7749309	A7749310	A7749311
Euro Prezzo base (iva esclusa)		**4.404,00**	**4.699,00**	**5.142,00**	**6.914,00**	**8.155,00**	**7.210,00**	**8.391,00**

(1) Classe di efficienza energetica stagionale del riscaldamento d'ambiente a BASSA TEMPERATURA in condizioni climatiche AVERAGE (regolamento UE N° 811/2013)
(2) Classe di efficienza energetica stagionale del riscaldamento d'ambiente a MEDIA TEMPERATURA in condizioni climatiche AVERAGE (regolamento UE N° 811/2013)
(3) Temperatura aria esterna 7°C - 87% U.R., temperatura acqua 30/35°C - EN 14511
(4) Temperatura aria esterna 35°C, temperatura acqua 23/18°C - EN 14511

Funzioni di serie

Pannello di comando per gestire diverse configurazioni impiantistiche direttamente dall'unità:
- gestione riscaldamento e raffrescamento con 16 diverse curve climatiche per modalità;
- gestione bollitore ACS, integrazione solare, caldaia e gestione pompa di ricircolo ACS;
- gestione integrazione caldaia e resistenza elettrica di backup;
- funzione antilegionella;
- eco mode con doppio setpoint impostabile;
- silent mode con 2 livelli di silenziosità impostabili;
- holiday mode: gestione antigelo e ACS con setpoint dedicati e trattamento antilegionella su ACS al termine della modalità impostata

Esempio di impianto ibrido con pompe di calore Auriga

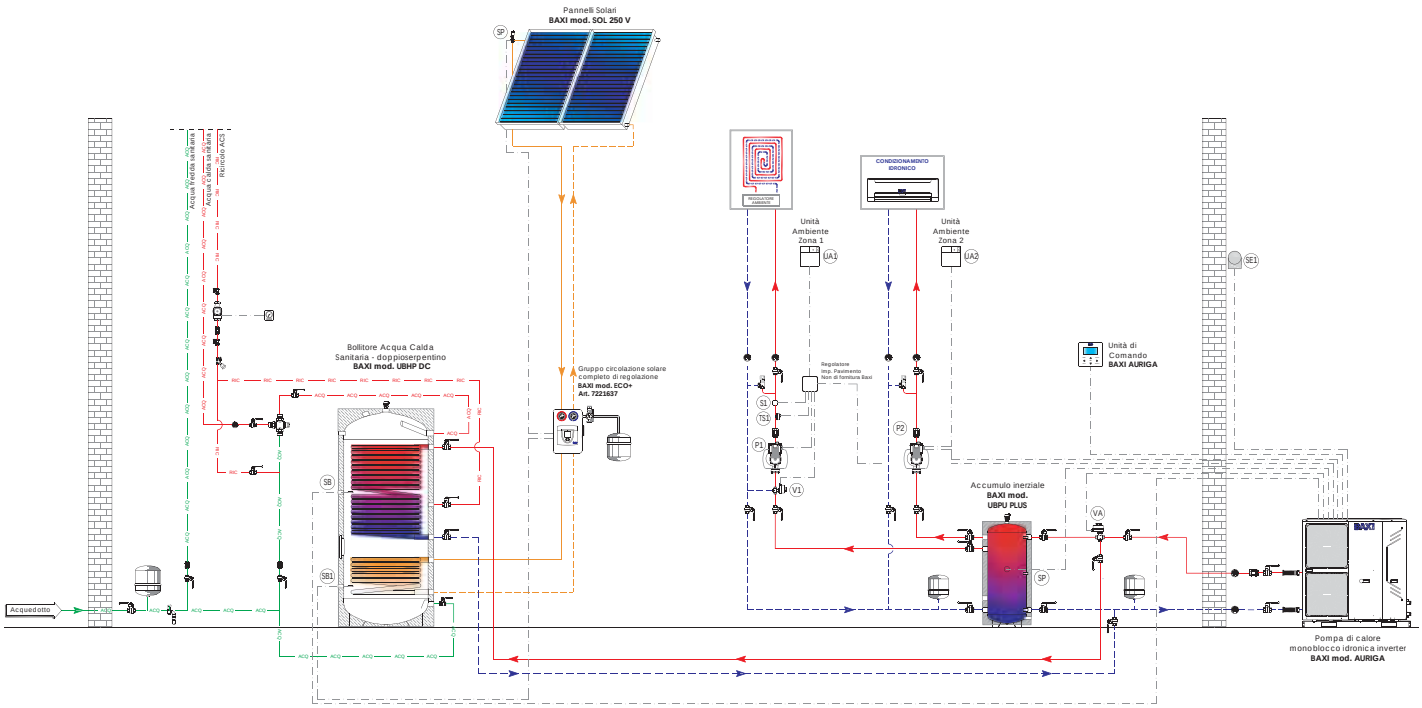

Schema a puro titolo di esempio: il progetto dell'impianto e la scelta dei componenti devono essere avallati da uno studio termotecnico.

Disegni tecnici dimensionali

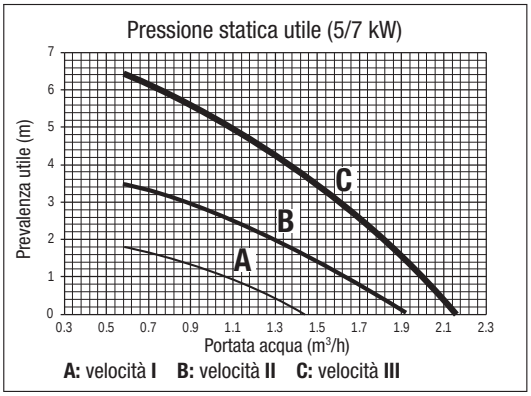

A: velocità **I** **B:** velocità **II** **C:** velocità **III**

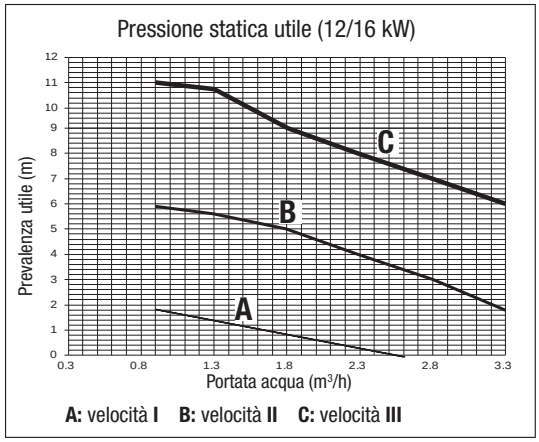

A: velocità **I** **B:** velocità **II** **C:** velocità **III**

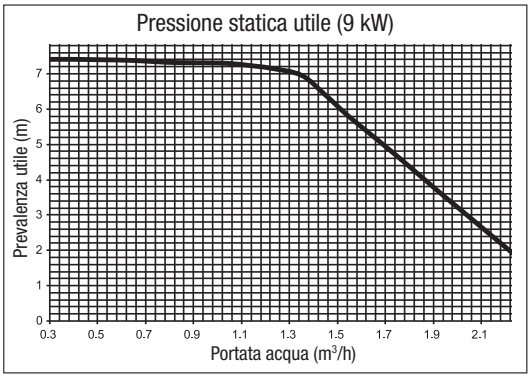

Disegni tecnici dimensionali

(Le misure sono espresse in mm)

5M/7M/9M

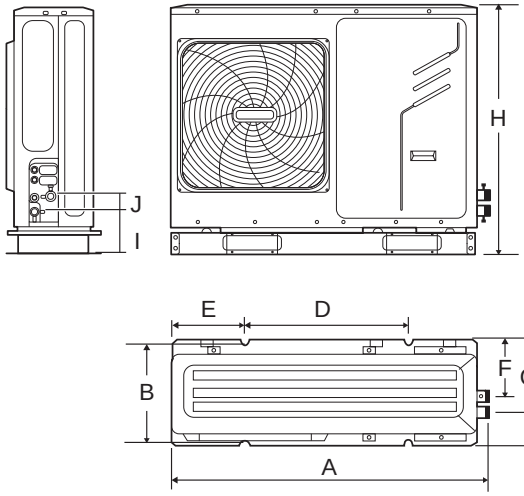

12M/12T/16M/16T

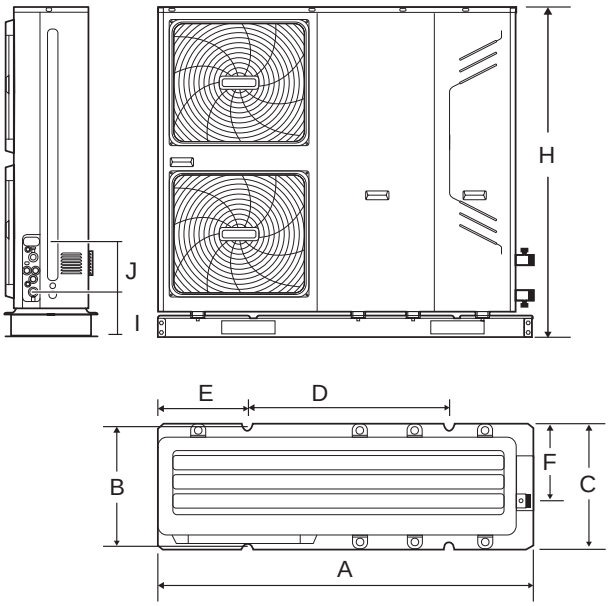

Modelli	A	B	C	D	E	F	G	H	I	J
5M/7M/9M	1210	374	402	502	404	215	277	945	165	59
12M/12T/16M/16T	1404	373	405	760	361	280	/	1414	176	144

Accessori a richiesta

Accessori		Codice		Euro Prezzo base (iva esclusa)
	Pannello di comando remoto per Auriga ***INSTALLAZIONE OBBLIGATORIA*** Gestisce tutte le funzioni della pompa di calore Dotato di serie di sonda di ambiente, può essere utilizzato anche come termostato	A7750381	**NEW**	174,00
	Sonda temperatura aggiuntiva Analoga alla sonda fornita di serie, consente di estendere le funzioni gestite dall'elettronica di bordo	A7750595	**NEW**	23,00
	Kit valvola a 3 vie G 1 1/4" per gestione ACS Montata a valle della pompa di calore, devia il flusso d'acqua dall'impianto al bollitore ACS e viceversa, in base al segnale ricevuto dalla pdc ***Accessorio disponibile da giugno 2020***	A7754874	**NEW**	368,00
	Kit valvola a 3 vie G 1 1/4" per gestione ACS Montata a valle della pompa di calore, devia il flusso d'acqua dall'impianto al bollitore ACS e viceversa, in base al segnale ricevuto dalla pdc (Nota: la fornitura include una sonda temperatura non necessaria) ***Da utilizzare fino al rilascio del codice A7754874***	A7685541		396,00
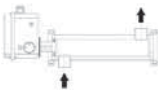	Resistenza elettrica mandata 3 kW 230V Dotata di quadro elettrico di controllo e protezione elettrica, Integra e/o sostituisce la pompa di calore nelle condizioni di funzionamento più critiche o in caso di anomalia della pdc ***Accessorio disponibile da giugno 2020***	A7750380	**NEW**	769,00
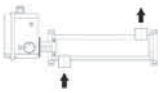	Resistenza elettrica mandata 4,5 kW 400V Dotata di quadro elettrico di controllo e protezione elettrica, integra e/o sostituisce la pompa di calore nelle condizioni di funzionamento più critiche o in caso di anomalia della pdc ***Accessorio disponibile da giugno 2020***	A7750385	**NEW**	769,00
	Antivibranti di base in gomma (soluzione compatta) Consente un migliore isolamento delle vibrazioni e del rumore prodotto dall'unità	LNP 71004010		147,00
	Staffe di supporto antivibranti in gomma (ingombro logitudinale da 600 mm) Stabile appoggio per l'unità da eventi atmosferici e consente la riduzione del rumore da vibrazioni trasmesso dall'unità	A7694974		155,00

PER SERBATOI ABBINABILI A POMPE DI CALORE, CONSULTA DA PAG. 270 A PAG. 282

PBM-i+



Legenda: PB (PdC Baxi) M (Monoblocco) - i (Inverter)

- **compressore a potenza variabile**
- massima efficienza energetica (accedono alle detrazioni fiscali e al Conto Energia Termico)
- acqua calda fino a 60°C, funzionamento in estate con temperatura aria esterna fino a 43°C
- versione monoblocco con pompa di circolazione modulante e valvola di sicurezza da 3 bar DI SERIE
- elettronica a bordo macchina in grado di controllare una zona diretta, una miscelata e sistemi ibridi
- alimentazione monofase 230V/50Hz
- vasca raccogli condensa DI SERIE

Modelli	Codice	Efficienza energetica stagionale (1)	Efficienza energetica stagionale (2)	P. termica nominale (3) kW	P. frigorifera nominale (4) kW	COP (3)	EER (4)	Contenuto acqua min. impianto l	Dimensioni mm (hxlxp) e peso kg	Euro Prezzo base (iva esclusa)
Pompa di calore aria-acqua monoblocco inverter PBM-i+ 6	PC00013	A++	A+	5,86	4,41	4,03	4,16	26	675x919x357 52	**4.799,00**
Pompa di calore aria-acqua monoblocco inverter PBM-i+ 10	PC00014	A++	A+	9,23	8,00	4,22	3,48	36	882x892x393 74	**6.239,00**
Pompa di calore aria-acqua monoblocco inverter PBM-i+ 16	PC00015	A++	A++	15,70	16,20	4,09	3,89	60	1418x1024x356 119	**8.639,00**

Vaso di espansione non incluso
(1) Classe di efficienza energetica stagionale del riscaldamento d'ambiente a BASSA TEMPERATURA in condizioni climatiche AVERAGE (regolamento UE N° 811/2013)
(2) Classe di efficienza energetica stagionale del riscaldamento d'ambiente a MEDIA TEMPERATURA in condizioni climatiche AVERAGE (regolamento UE N° 811/2013)
(3) Temperatura aria esterna 7°C - 87% U.R., temperatura acqua 30/35°C - EN 14511
(4) Temperatura aria esterna 35°C, temperatura acqua 23/18°C - EN 14511

Modelli disponibili fino ad esaurimento

Funzioni di serie

- Riscaldamento, raffrescamento e ACS (valvola a 3 vie disponibile come accessorio)
- Gestione di una zona diretta e una miscelata (prevedere un pannello di comando per ciascuna zona)
- Accensione da pannello di comando, da programma orario o da contatto esterno (adatto per termostati, orologi programmatori, sistemi di domotica)
- Funzionamento secondo curve climatiche in riscaldamento e raffrescamento o a punto fisso
- Conversione estate/inverno automatica, da pannello di comando o da contatto esterno (adatto per selettori esterni o sistemi di domotica)
- Uscita estate/inverno per controllare terminali diversi in base alla stagione (radiante o fan-coil, ad esempio)
- Gestione generatore ausiliario per riscaldamento (caldaia, resistenza elettrica,…) con logica ibrida
- Funzione di back-up automatico in riscaldamento in caso di anomalia della pompa di calore o del generatore ausiliario
- Attivazione deumidificatore su segnale sonda di umidità
- Gestione bollitore ACS, con attivazione di eventuale integrazione (caldaia, resistenza elettrica,…) anche con logica ibrida, antilegionella e fasce orarie
- Possibilità di accumulare energia nell'impianto e/o nel bollitore ACS in base alla produzione da FV
- Night mode, per ridurre rumorosità e consumo elettrico
- Scheda di interfaccia RS485

Esempio di impianto ibrido con pompe di calore PBM-i+

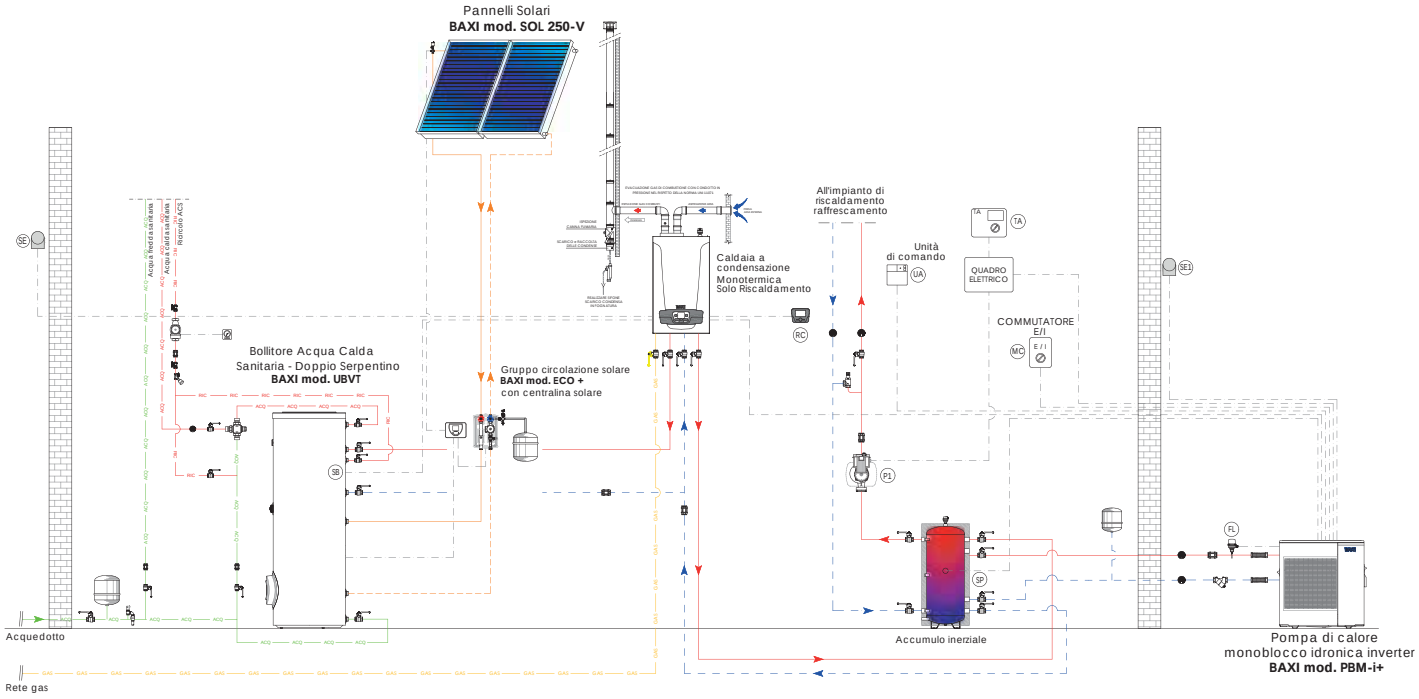

Schema a puro titolo di esempio: il progetto dell'impianto e la scelta dei componenti devono essere avallati da uno studio termotecnico.

Disegni tecnici dimensionali

PBM-i+ 6

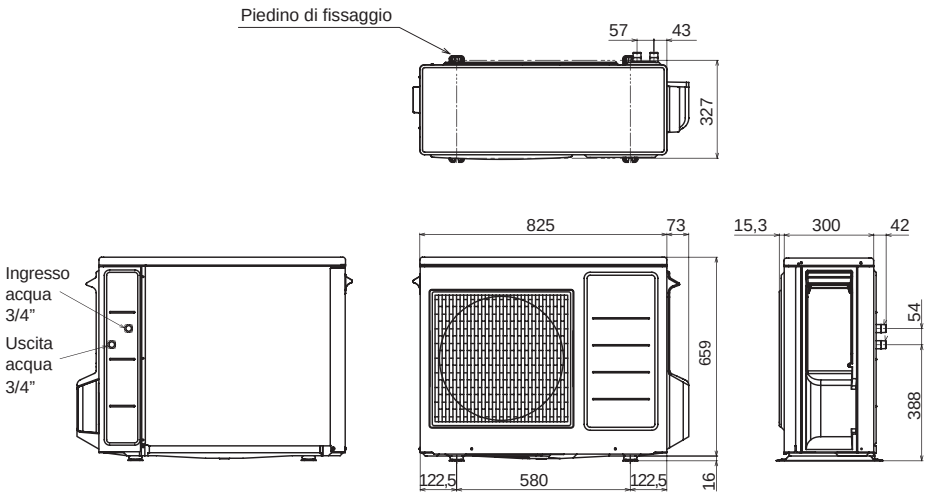

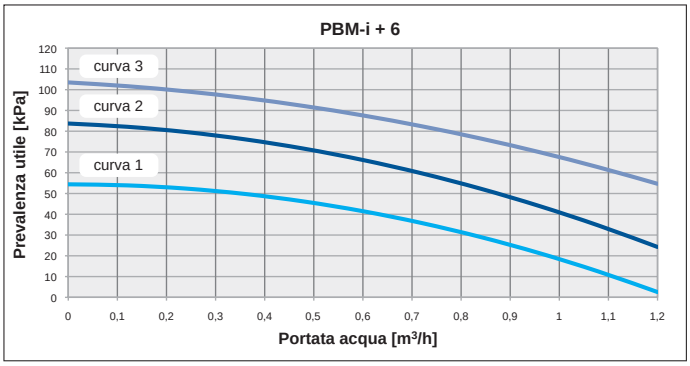

(Le misure sono espresse in mm)

Disegni tecnici dimensionali

(Le misure sono espresse in mm)

PBM-i+ 10

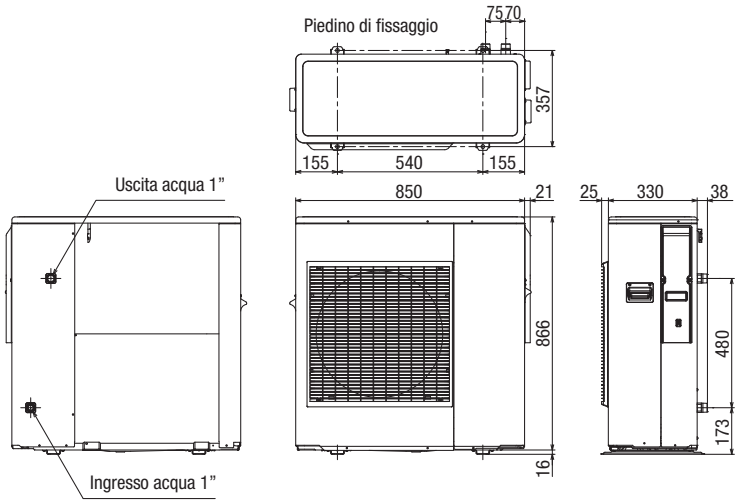

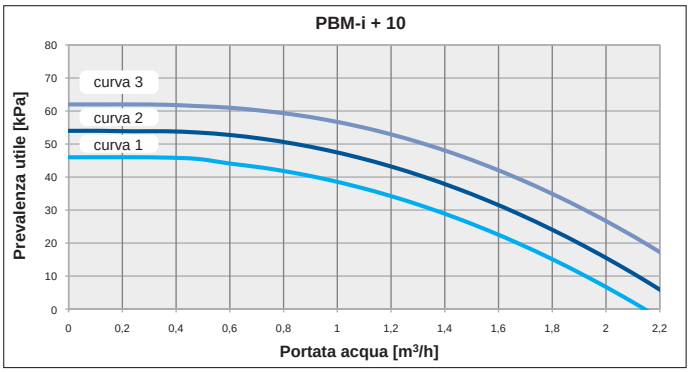

PBM-i+ 16

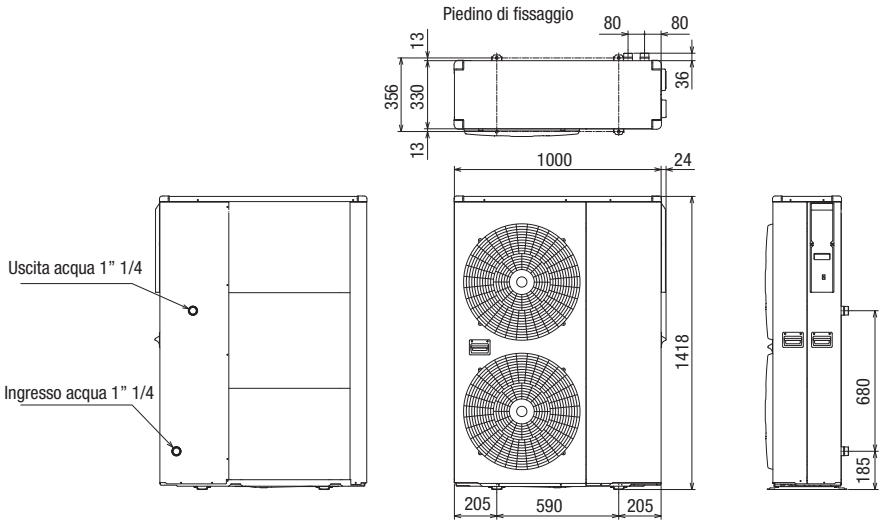

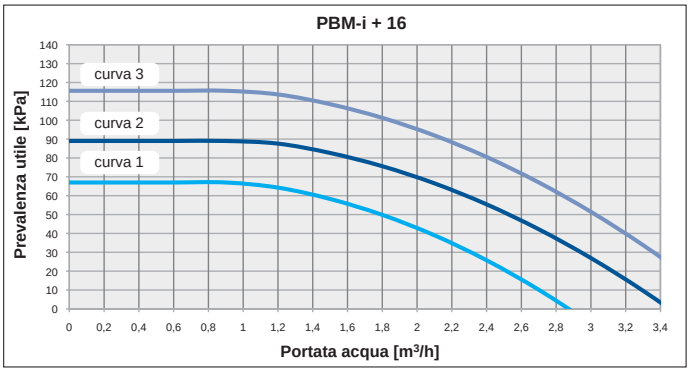

Accessori a richiesta

Accessori		Codice	Euro Prezzo base (iva esclusa)
	Pannello di comando remoto per PBM-i+ Gestisce tutte le funzioni della pompa di calore Dotato di serie di sonda di ambiente, può essere utilizzato anche come termostato ***INSTALLAZIONE OBBLIGATORIA*** Possibilità di aggiungerne un altro per l'eventuale seconda zona	KA00033	142,00
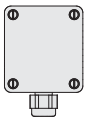	Sonda temperatura aria esterna ***INSTALLAZIONE OBBLIGATORIA***	A7678568	24,00
	Sonda bollitore ACS / puffer	LNP 71004017	16,00
	Filtro acqua a maglia metallica G 1 1/4" (PBM-i+ 6, PBM-i+ 10) ***INSTALLAZIONE OBBLIGATORIA***	7112589	47,00
	Filtro acqua a maglia metallica G 1 1/2" (PBM-i+ 16) ***INSTALLAZIONE OBBLIGATORIA***	LNP 71004012	59,00
	Flussostato con raccordo a T 3/4" (PBM-i+ 6) ***INSTALLAZIONE OBBLIGATORIA***	7114196	187,00
	Flussostato con raccordo a T 1" (PBM-i+ 10) ***INSTALLAZIONE OBBLIGATORIA***	7114197	202,00
	Flussostato per tubazioni da 1" a 8" (PBM-i+ 16) ***INSTALLAZIONE OBBLIGATORIA***	7112591	137,00
	Antivibranti di base in gomma (soluzione compatta) Consente un miglior isolamento delle vibrazioni e del rumore prodotto dall'unità	LNP 71004010	147,00
	Valvola dev. 3 vie G 1 1/4" prod. ACS Montata sulla mandata della pompa di calore, devia il flusso d'acqua dall'impianto al bollitore ACS e viceversa, in base al segnale ricevuto dalla pdc. Può essere sostituita con una pompa carico bollitore, in base alla tipologia di impianto	LNP 71004007	402,00
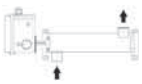	Resistenza elettrica mandata 3 kW 230V Integra e/o sostiuisce la pompa di calore nelle condizioni di funzionamento più critiche o in caso di anomalia della pdc	LNP 71004001	792,00
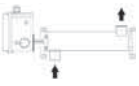	Resistenza elettrica mandata 3 kW 400V Integra e/o sostiuisce la pompa di calore nelle condizioni di funzionamento più critiche o in caso di anomalia della pdc	LNP 71004002	792,00
	Resistenza elettrica mandata 6 kW 400V Integra e/o sostiuisce la pompa di calore nelle condizioni di funzionamento più critiche o in caso di anomalia della pdc	LNP 71004003	819,00
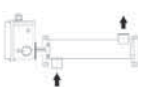	Resistenza elettrica mandata 9 kW 400V Integra e/o sostiuisce la pompa di calore nelle condizioni di funzionamento più critiche o in caso di anomalia della pdc	LNP 71004004	862,00

PER SERBATOI ABBINABILI A POMPE DI CALORE, CONSULTA DA PAG. 270 A PAG. 282

PBM-i 20/30/40

(solo mod. 40kW)



- **per centrali termo-frigorifere di alta potenza (fino a 160 kW in cascata)**
- **compressore a potenza variabile, gas R410A**
- massima efficienza energetica (accedono alle detrazioni fiscali)
- acqua calda fino a 60°C, funzionamento con aria esterna fino a -20°C
- versione monoblocco per installazione esterna con pompa di circolazione inclusa ad alta efficienza
- possibilità di gestire centrali termiche ibride e fino a 3 zone miscelate (1 di serie)
- alimentazione trifase 400V/3N/50Hz
- **nuova versione Low Noise grazie al completo isolamento del vano compressori che consente di ridurre l'emissione sonora dell'unità (fino a -2 dB(A) rispetto alla precedente versione)**

Legenda: PB M - i
PB: PdC Baxi; M: Monoblocco; i: Inverter

Modelli	Codice	Efficienza energetica stagionale (1)	Efficienza energetica stagionale (2)	P. termica nominale (3) kW	P. frigorifera nominale (4) kW	COP (3)	EER (4)	Contenuto acqua min. impianto (5) l	Dimensioni mm (hxlxp) e peso kg	Euro Prezzo base (iva esclusa)
Pompa di calore aria-acqua monoblocco inverter PBM-i 20	PC00030	A+	A+	19,70	19,40	3,64	3,30	100	1200x1507x570 220	**12.879,00**
Pompa di calore aria-acqua monoblocco inverter PBM-i 30	PC00031	A++	A++	30,80	30,50	3,75	3,43	150	1700x1507x570 285	**15.850,00**
Pompa di calore aria-acqua monoblocco inverter PBM-i 40	PC00032	A++	A++	39,10	36,50	4,06	3,65	200	1700x1757x670 330	**18.821,00**

Vaso di espansione non incluso
(1) Classe di efficienza energetica stagionale del riscaldamento d'ambiente a BASSA TEMPERATURA in condizioni climatiche AVERAGE (regolamento UE N° 811/2013)
(2) Classe di efficienza energetica stagionale del riscaldamento d'ambiente a MEDIA TEMPERATURA in condizioni climatiche AVERAGE (regolamento UE N° 811/2013)
(3) Temperatura aria esterna 7°C – 87% U.R., temperatura acqua 30/35°C - EN 14511 - (4) Temperatura aria esterna 35°C, temperatura acqua 23/18°C - EN 14511
(5) Calcolato con T esterna di progetto di -5°C e temperatura acqua di mandata di 35°C in riscaldamento. - Per condizioni diverse, consultare il manuale del prodotto.

Funzioni di serie

- Riscaldamento, raffrescamento e ACS (valvola a 3 vie disponibile come accessorio)
- Accensione da pannello di comando, da programma orario o da contatto esterno (adatto per termostati, orologi programmatori, sistemi di domotica)
- Conversione estate/inverno automatica, da pannello di comando o da contatto esterno (adatto per selettori esterni o sistemi di domotica)
- Funzionamento secondo curve climatiche in riscaldamento e raffrescamento o a punto fisso
- Gestione di una zona diretta in riscaldamento e raffrescamento
- Gestione bollitore ACS, con attivazione di eventuale integrazione (caldaia, resistenza elettrica,…) e funzione antilegionella
- Possibilità di caricare bollitore ACS in base a disponibilità energia elettrica da FV
- Gestione generatore ausiliario per riscaldamento (caldaia, resistenza elettrica,…)
- Funzione di back-up automatica in riscaldamento in caso di anomalia della pompa di calore o del generatore ausiliario
- Attivazione pompa circuito secondario
- Attivazione deumidificatore su segnale del pannello di comando remoto

Funzioni accessorie

- Gestione di più zone dirette e miscelate, pompe e valvole di zona tramite pannelli di comando remoto e moduli di espansione (configurazioni disponibili a pag. 259)
- Gestione cascata di pompe di calore in riscaldamento, raffrescamento e ACS (fino a 4 unità, prevedere tastiera gestione pdc in cascata e sonda mandata comune disponibili come accessori)

Configurazione elettronica per impianti con pompe di calore aria-acqua monoblocco inverter (PBM-i)

Zone in bassa temperatura (1)	Zone in alta temperatura (2)	Predisposizione ricircolo ACS (3)	Configurazione impianto		
			nr	pannello comando remoto LSP 71004001	modulo espansione LNP 71004014
-	1.	-	0		-
			1		-
1.	-	-	2		-
	1.	-	3		-
			4		
	1. 2.	-	5		
			6		
	1. 2. 3.	-	7		
			8		
1. 2.	-	-	9		
			10		
	1.		11		

(1) zone miscelate con sonda di temperatura di mandata, pompa di circolazione (non di nostra fornitura) e valvola miscelatrice (non di nostra fornitura). Curva climatica invernale ed estiva dedicata, con possibilità di controllare l'umidità relativa in raffrescamento.
(2) zone dirette per riscaldamento e raffrescamento con possibilità di gestire pompe di circolazione o valvole di zona.
(3) nel caso la pompa di calore intervenga nella produzione ACS.

Disegni tecnici dimensionali

(Le misure sono espresse in mm)

PBM-i 20

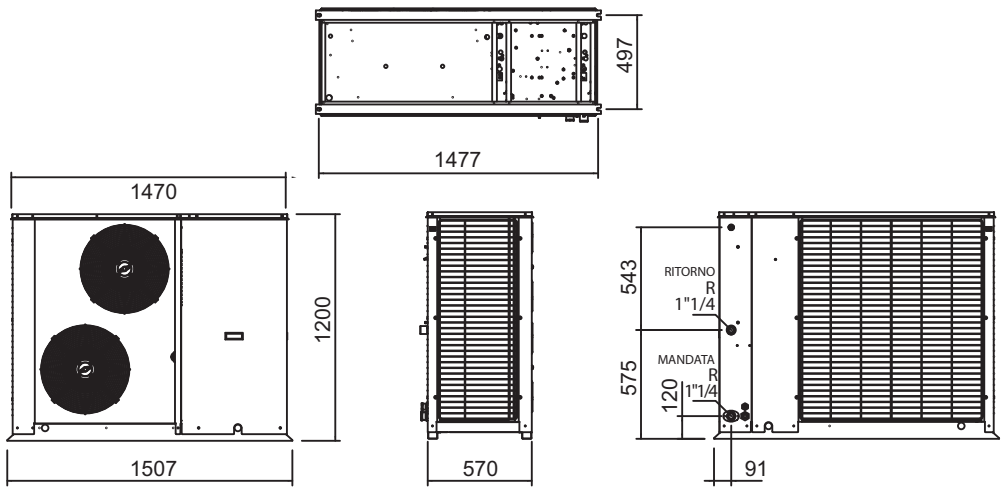

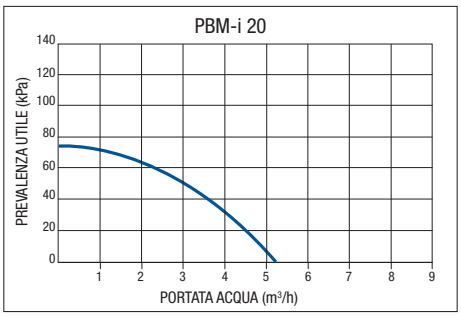

PBM-i 30

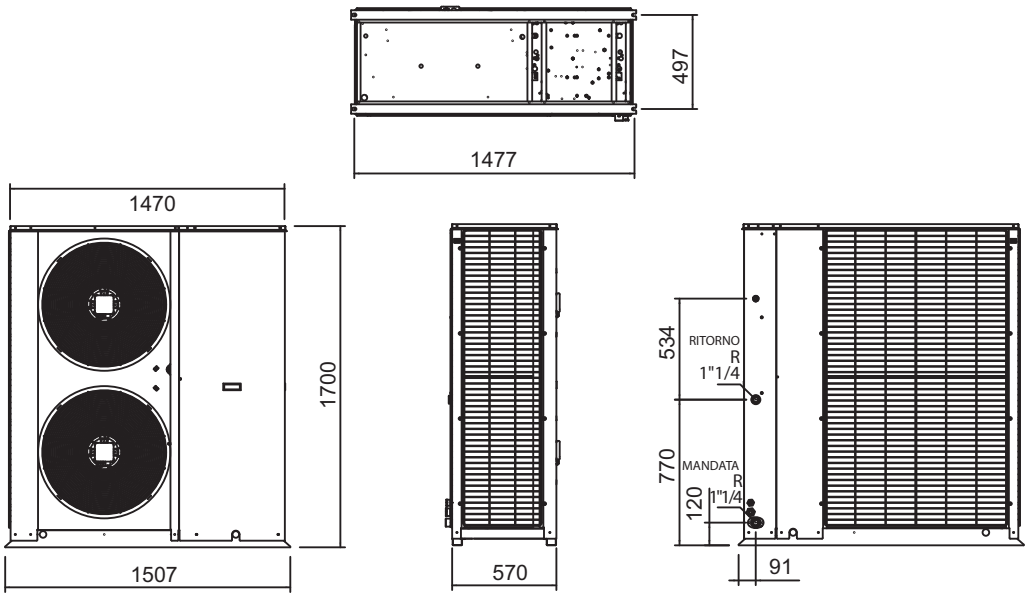

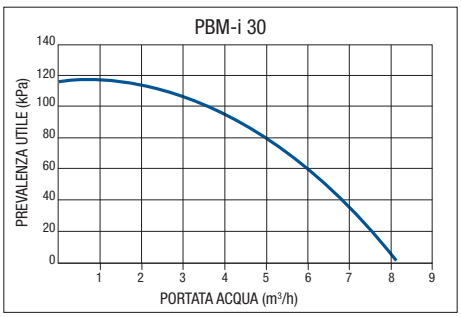

Disegni tecnici dimensionali

(Le misure sono espresse in mm)

PBM-i 40

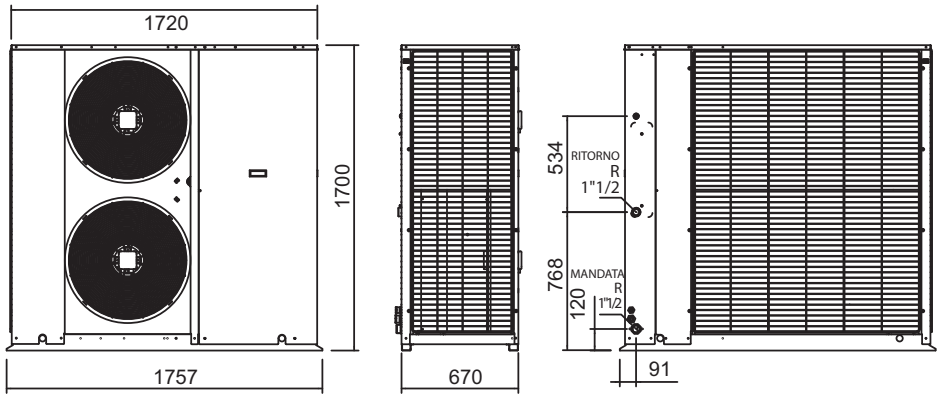

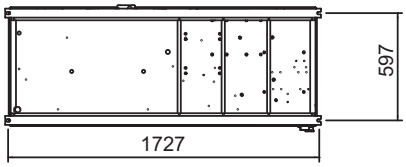

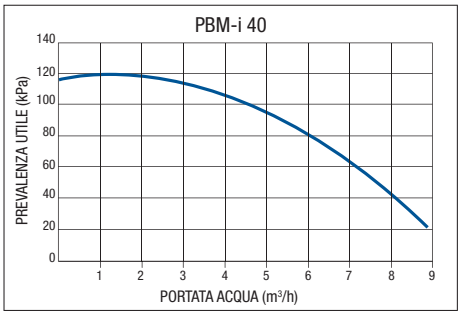

Esempio di impianto ibrido con pompe di calore PBM-i in cascata e solare

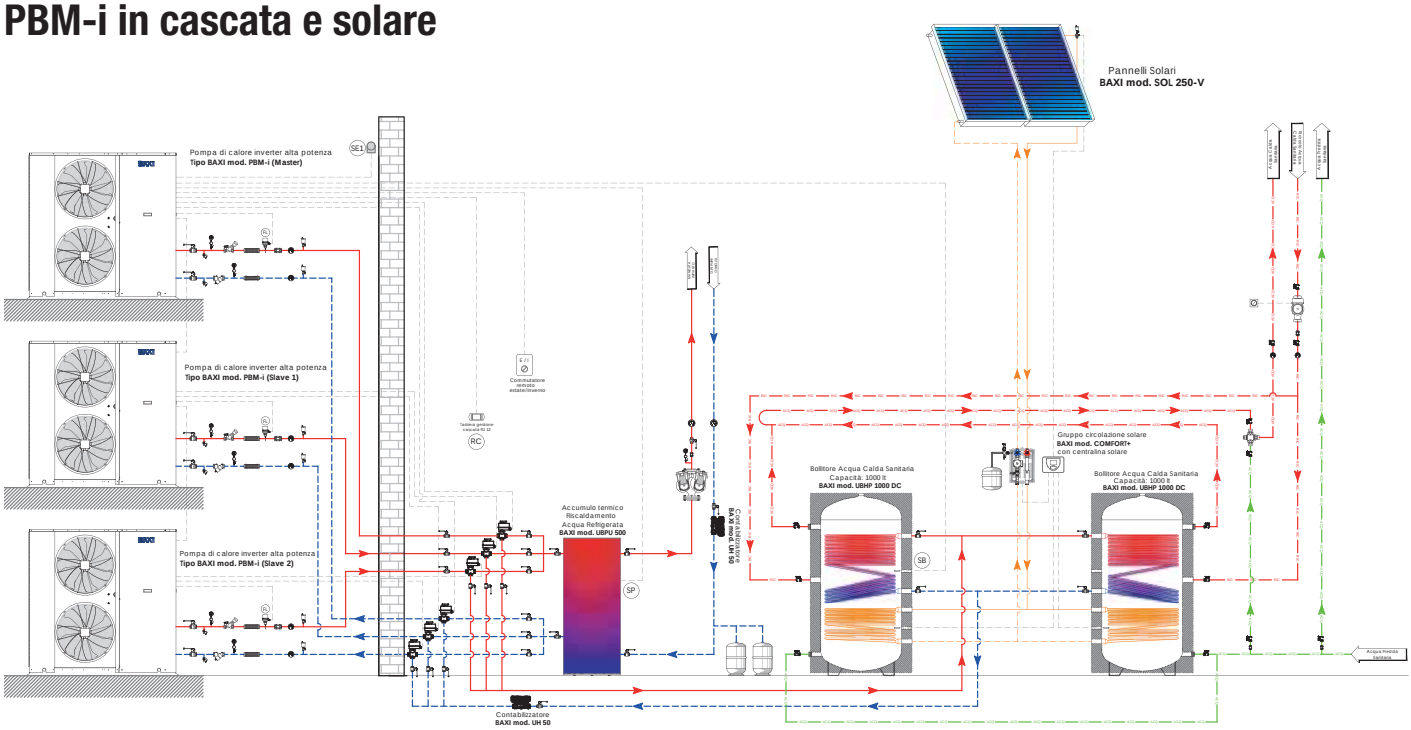

Schema a puro titolo di esempio: il progetto dell'impianto e la scelta dei componenti devono essere avallati da uno studio termotecnico.

Accessori a richiesta

Accessori	Codice	Euro Prezzo base (iva esclusa)
 Tastiera gestione pdc Si collega mediante apposito cavo all'unità, gestisce tutte le funzioni della pompa di calore oltre che gestire il controllo delle pompe di calore in cascata (max 4 unità). Consente la parametrizzazione alla messa in servizio. Non può essere usato come termostato ambiente. ***ACCESSORIO OBBLIGATORIO per il controllo della pompa di calore (max 4 unità)***	LNP 71004005	485,00
 Cavo collegamento tastiera Consente il collegamento della tastiera all'unità. Lunghezza cavo 3 metri.	A7725622	13,00
 Pannello di comando remoto con funzione termostato ambiente Gestisce le funzioni della pompa di calore e dell'impianto, escluso il menu cascata. Dotato di sonda temperatura e di umidita per l'installazione in ambente con funzione termostato. Prevedere il numero corretto di pannelli remoti in base al tipo di impianto (vedi pag. 259). ***INSTALLAZIONE OBBLIGATORIA in alternativa installare tastiera gestione pdc in cascata***	LSP 71004001	160,00
 Sonda seriale temperatura aria esterna ***INSTALLAZIONE OBBLIGATORIA, in caso di cascata necessaria una sola sonda collegata all'unità master***	KA00050	206,00
 Sonda bollitore ACS / puffer ***INSTALLAZIONE OBBLIGATORIA, in caso di cascata necesssaria una sola sonda collegata all'unità master***	LNP 71004017	16,00
 Modulo espansione System Manager In abbinamento con i pannelli di comando remoto (LSP 71004001) consente la gestione separata di più di 2 circuiti (vedi pag. 259)	LNP 71004014	468,00
 Scheda interfaccia seriale RS485 per Modbus Consente il collegamento dell'unità mediante rete Modbus	LNP 71004006	192,00
 Filtro acqua a maglia metallica G 2" ***INSTALLAZIONE OBBLIGATORIA***	LNP 71004013	75,00
 Flussostato per tubazioni da 1" a 8" ***INSTALLAZIONE OBBLIGATORIA***	7112591	137,00

Accessori a richiesta

Accessori		Codice	Euro Prezzo base (iva esclusa)
	Antivibranti di base in gomma (soluzione compatta) Consente un miglior isolamento delle vibrazioni e del rumore prodotto dall'unità	LNP 71004011	195,00
	Vasca raccolta condensa (PBM-i 20/30) Prevedere anche cavo scaldante per evitare la formazione di ghiaccio (LNP 71004009)	LNP 71004008	243,00
	Vasca raccolta condensa (PBM-i 40) Prevedere anche cavo scaldante per evitare la formazione di ghiaccio (LNP 71004009)	LNP 71004018	273,00
	Cavo scaldante per vasca raccolta condensa ***INSTALLAZIONE OBBLIGATORIA se prevista vasca raccolta condensa***	LNP 71004009	472,00
	Valvola dev. 3 vie G 1 1/4" prod. ACS Montata sulla mandata della pompa di calore, devia il flusso d'acqua dall'impianto al bollitore ACS e viceversa, in base al segnale ricevuto dalla pdc. Può essere sostituita con una pompa carico bollitore, in base alla tipologia di impianto	LNP 71004007	402,00
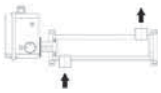	Resistenza elettrica mandata 3 kW 230V Integra e/o sostiuisce la pompa di calore nelle condizioni di funzionamento più critiche o in caso di anomalia della pdc	LNP 71004001	792,00
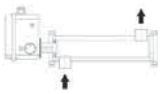	Resistenza elettrica mandata 3 kW 400V Integra e/o sostiuisce la pompa di calore nelle condizioni di funzionamento più critiche o in caso di anomalia della pdc	LNP 71004002	792,00
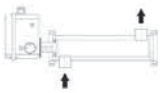	Resistenza elettrica mandata 6 kW 400V Integra e/o sostiuisce la pompa di calore nelle condizioni di funzionamento più critiche o in caso di anomalia della pdc	LNP 71004003	819,00
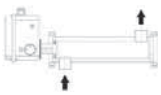	Resistenza elettrica mandata 9 kW 400V Integra e/o sostiuisce la pompa di calore nelle condizioni di funzionamento più critiche o in caso di anomalia della pdc	LNP 71004004	862,00

PER SERBATOI ABBINABILI A POMPE DI CALORE, CONSULTA DA PAG. 270 A PAG. 282

PBM 15/25/38



Legenda: PB (PdC Baxi) M (Monoblocco)

- **per sistemi ibridi di alta potenza (fino a 152 kW in cascata)**
- massima efficienza energetica (accedono alle detrazioni fiscali)
- acqua calda fino a 58°C, funzionamento in estate con temperatura aria esterna fino a 48°C
- System Manager PBM per il controllo dell'impianto, con eventuali moduli di espansione, installazione interna
- versione monoblocco per installazione esterna con pompa di circolazione inclusa ad alta efficienza
- alimentazione trifase 400V/3N/50Hz
- vasca raccogli condensa e cavo scaldante DI SERIE su PBM 15

Modelli	Codice	Efficienza energ. stagionale (1)	P. termica nominale (2) kW	P. frigorifera nominale (3) kW	COP (2)	EER (3)	Contenuto acqua min. impianto l	Dimensioni mm (hxlxp) e peso kg	Euro Prezzo base (iva esclusa)
Pompa di calore aria-acqua monoblocco PBM 15	LSP 61314501	A+	15,9	17,7	4,23	3,82	65	1390x900x420 180	**7.752,00**
Pompa di calore aria-acqua monoblocco PBM 25	LSP 61314502	A+	25,1	29,2	4,20	3,81	110	1700x1450x550 335	**11.628,00**
Pompa di calore aria-acqua monoblocco PBM 38	LSP 61514503	A+	38,2	43,3	4,27	3,78	160	1700x1750x665 350	**15.503,00**

(1) Classe di efficienza energetica stagionale del riscaldamento d'ambiente a BASSA TEMPERATURA in condizioni climatiche AVERAGE (regolamento UE N° 811/2013)
(2) Temperatura aria esterna 7°C – 87% U.R., temperatura acqua 30/35°C - EN 14511
(3) Temperatura aria esterna 35°C, temperatura acqua 23/18°C - EN 14511

Funzioni di serie

- Riscaldamento, raffrescamento e ACS (valvola a 3 vie disponibile come accessorio)
- Accensione da pannello di comando, da programma orario o da contatto esterno (adatto per termostati, orologi programmatori, sistemi di domotica)
- Conversione estate/inverno automatica, da pannello di comando o da contatto esterno (adatto per selettori esterni o sistemi di domotica)
- Funzionamento secondo curve climatiche in riscaldamento e raffrescamento o a punto fisso
- Gestione di una zona diretta in riscaldamento e raffrescamento
- Gestione bollitore ACS, con attivazione di eventuale integrazione (caldaia, resistenza elettrica,…) e funzione antilegionella
- Possibilità di caricare bollitore ACS in base a disponibilità energia elettrica da FV
- Gestione generatore ausiliario per riscaldamento (caldaia, resistenza elettrica,…)
- Funzione di back-up automatica in riscaldamento in caso di anomalia della pompa di calore o del generatore ausiliario
- Attivazione pompa circuito secondario
- Attivazione deumidificatore su segnale del pannello di comando remoto

Funzioni accessorie

- Gestione di più zone dirette e miscelate, pompe e valvole di zona tramite pannelli di comando remoto e moduli di espansione (massimo 5 zone miste, configurazioni disponibili a pag. 265)
- Gestione cascata di pompe di calore in riscaldamento, raffrescamento e ACS (fino a 4 unità, prevedere tastiera gestione pdc in cascata e sonda mandata comune disponibili come accessori)

Configurazione elettronica per impianti con pompe di calore aria-acqua monoblocco (PBM)

Zone in bassa temperatura (1)	Zone in alta temperatura (2)	Predisposizione ricircolo ACS (3)	Configurazione impianto		
			nr	pannello comando remoto LSP 71004001	modulo espansione LNP 71004014
-	1.	-	0		-
			1		-
1.	-	-	2		-
	1.	-	3		-
			4		
	1. 2.	-	5		
			6		
	1. 2. 3.	-	7		
			8		
1. 2.	-	-	9		
			10		
	1.		11		

(1) zone miscelate con sonda di temperatura di mandata, pompa di circolazione (non di nostra fornitura) e valvola miscelatrice (non di nostra fornitura). Curva climatica invernale ed estiva dedicata, con possibilità di controllare l'umidità relativa in raffrescamento.
(2) zone dirette per riscaldamento e raffrescamento con possibilità di gestire pompe di circolazione o valvole di zona.
(3) nel caso la pompa di calore intervenga nella produzione ACS.

Disegni tecnici dimensionali

(Le misure sono espresse in mm)

PBM 15

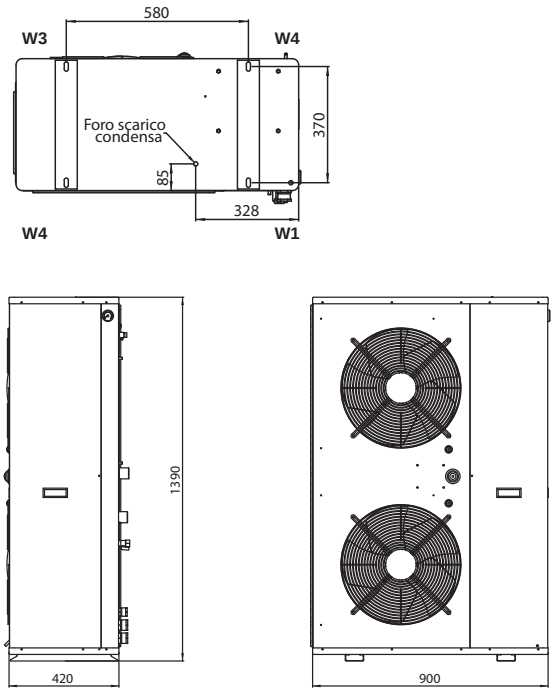

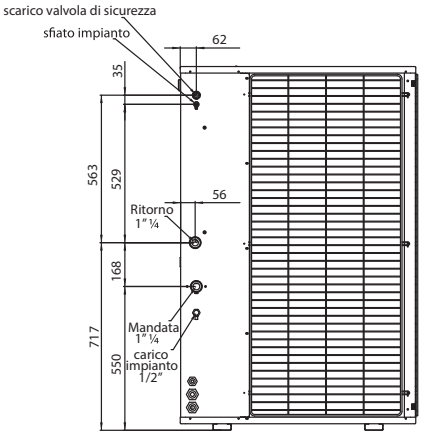

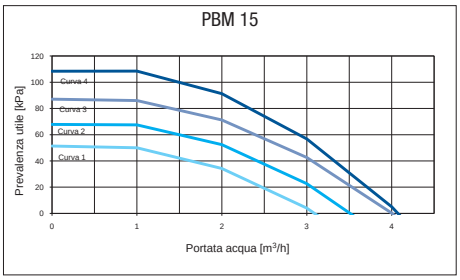

PBM 25

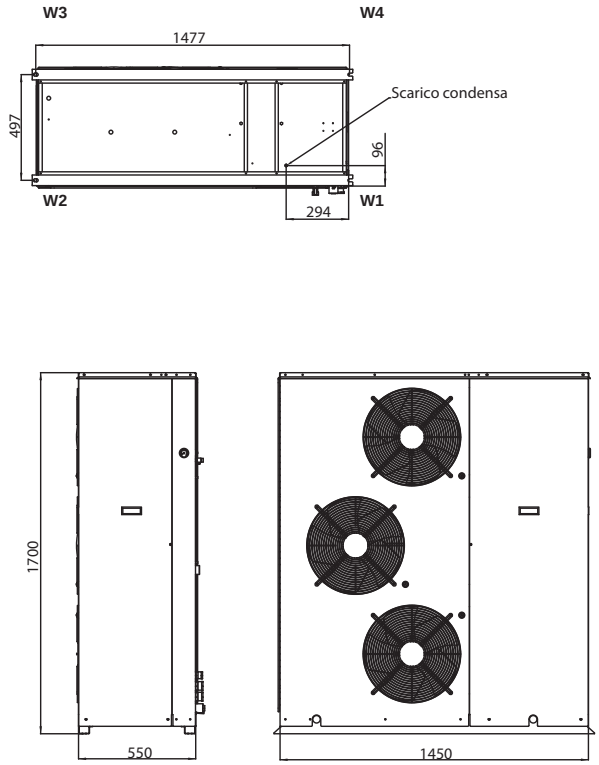

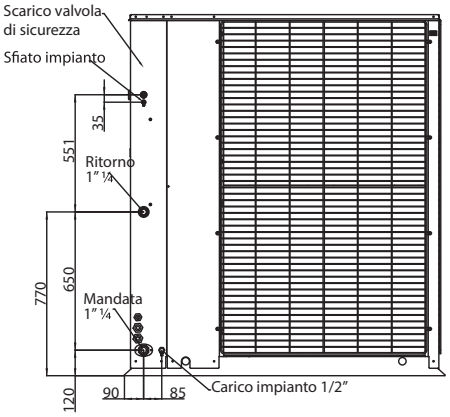

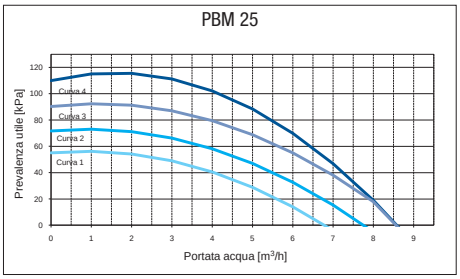

Disegni tecnici dimensionali

(Le misure sono espresse in mm)

PBM 38

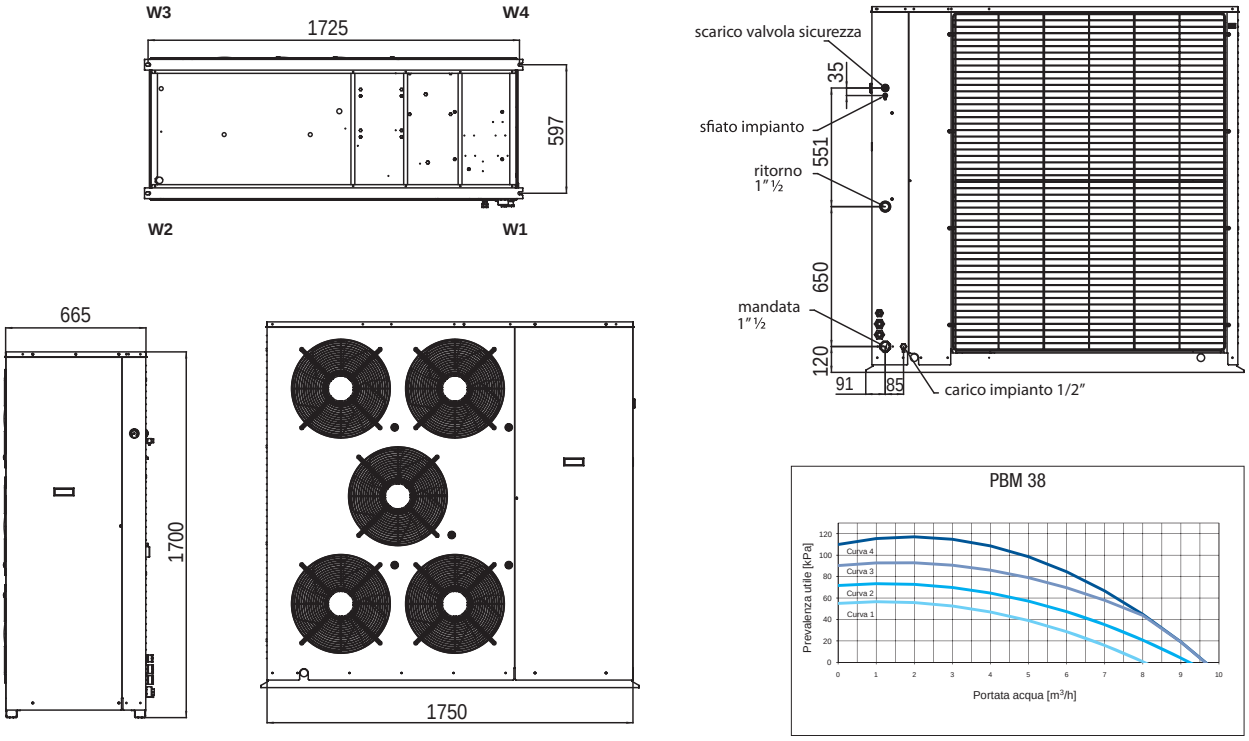

Esempio di impianto ibrido con pompe di calore PBM in cascata e solare

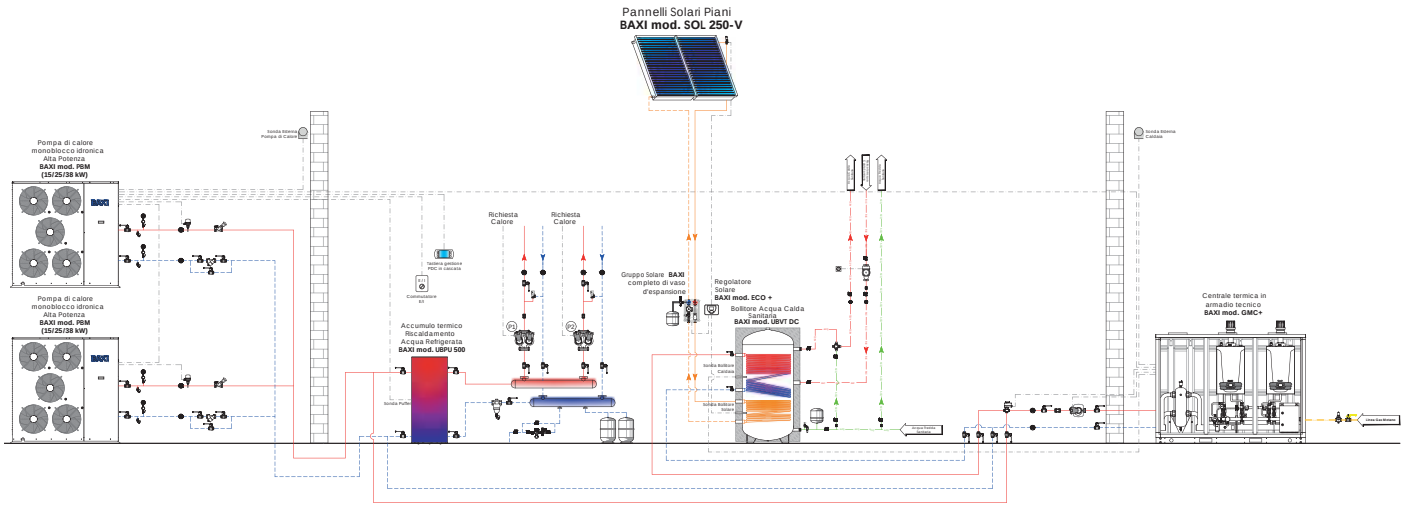

Schema a puro titolo di esempio: il progetto dell'impianto e la scelta dei componenti devono essere avallati da uno studio termotecnico.

Accessori a richiesta

Accessori	Codice	Euro Prezzo base (iva esclusa)
 Tastiera gestione pdc in cascata Si collega mediante apposito cavo all'unità, gestisce tutte le funzioni della pompa di calore oltre che gestire il controllo delle pompe di calore in cascata (max 4 unità). Consente la parametrizzazione alla messa in servizio. Non può essere usato come termostato ambiente. ***ACCESSORIO OBBLIGATORIO per il controllo della pompa di calore (max 4 unità)***	LNP 71004005	485,00
 Cavo collegamento tastiera Consente il collegamento della tastiera all'unità. Lunghezza cavo 3 metri.	A7725622	13,00
 Pannello di comando remoto con funzione termostato ambiente Gestisce le funzioni della pompa di calore e dell'impianto, escluso il menu cascata. Dotato di sonda temperatura e di umidita per l'installazione in ambiente con funzione termostato. Prevedere il numero corretto di pannelli remoti in base al tipo di impianto (vedi pag. 265). ***INSTALLAZIONE OBBLIGATORIA in alternativa installare tastiera gestione pdc in cascata***	LSP 71004001	160,00
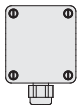 Sonda temperatura aria esterna ***INSTALLAZIONE OBBLIGATORIA, in caso di cascata necessaria una sola sonda collegata all'unità master***	LNP 71004016	23,00
 Sonda bollitore ACS / puffer ***INSTALLAZIONE OBBLIGATORIA, in caso di cascata necessaria una sola sonda collegata all'unità master***	LNP 71004017	16,00
 Modulo espansione System Manager In abbinamento con i pannelli di comando remoto (LSP 71004001) consente la gestione separata di più di 2 circuiti (vedi pag. 265).	LNP 71004014	468,00
 Scheda interfaccia seriale RS485 per Modbus Consente il collegamento dell'unità mediante rete Modbus	LNP 71004006	192,00
 Filtro acqua a maglia metallica G 1 1/2" (PBM 15) ***INSTALLAZIONE OBBLIGATORIA***	LNP 71004012	59,00
 Filtro acqua a maglia metallica G 2" (PBM 25/38) ***INSTALLAZIONE OBBLIGATORIA***	LNP 71004013	75,00
 Flussostato per tubazioni da 1" a 8" ***INSTALLAZIONE OBBLIGATORIA***	7112591	137,00

Accessori a richiesta

Accessori		Codice	Euro Prezzo base (iva esclusa)
	Antivibranti di base in gomma - soluzione compatta (PBM 15) Consente un miglior isolamento delle vibrazioni e del rumore prodotto dall'unità	LNP 71004010	147,00
	Antivibranti di base in gomma - soluzione compatta (PBM 25/38) Consente un miglior isolamento delle vibrazioni e del rumore prodotto dall'unità	LNP 71004011	195,00
	Vasca raccolta condensa (PBM 25) Prevedere anche cavo scaldante per evitare la formazione di ghiaccio (LNP 71004009)	LNP 71004008	243,00
	Vasca raccolta condensa (PBM 38) Prevedere anche cavo scaldante per evitare la formazione di ghiaccio (LNP 71004009)	LNP 71004018	273,00
	Cavo scaldante per vasca raccolta condensa (PBM 25/38) ***INSTALLAZIONE OBBLIGATORIA se prevista vasca raccolta condensa***	LNP 71004009	472,00
	Valvola dev. 3 vie G 1 1/4" prod. ACS Montata sulla mandata della pompa di calore, devia il flusso d'acqua dall'impianto al bollitore ACS e viceversa, in base al segnale ricevuto dalla pdc. Può essere sostituita con una pompa carico bollitore, in base alla tipologia di impianto.	LNP 71004007	402,00
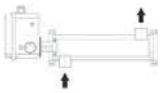	Resistenza elettrica mandata 3 kW 230V Integra e/o sostiuisce la pompa di calore nelle condizioni di funzionamento più critiche o in caso di anomalia della pdc.	LNP 71004001	792,00
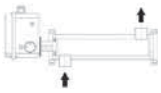	Resistenza elettrica mandata 3 kW 400V Integra e/o sostiuisce la pompa di calore nelle condizioni di funzionamento più critiche o in caso di anomalia della pdc.	LNP 71004002	792,00
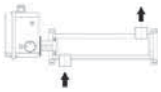	Resistenza elettrica mandata 6 kW 400V Integra e/o sostiuisce la pompa di calore nelle condizioni di funzionamento più critiche o in caso di anomalia della pdc.	LNP 71004003	819,00
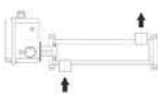	Resistenza elettrica mandata 9 kW 400V Integra e/o sostiuisce la pompa di calore nelle condizioni di funzionamento più critiche o in caso di anomalia della pdc.	LNP 71004004	862,00

PER SERBATOI ABBINABILI A POMPE DI CALORE, CONSULTA DA PAG. 270 A PAG. 282

UBHY DC

Sistema bivalente composto da un bollitore per produzione acqua calda sanitaria da pompa di calore ed integrazione solare, ed un puffer lato impianto



- ogni modello presenta un bollitore con doppio serpentino, di cui uno specifico per pompa di calore ad elevata superficie di scambio, ed un puffer lato impianto da 80 litri di volume con funzione di separatore idraulico sia per acqua refrigerata che acqua riscaldata
- flessibilità di installazione, semplice e pulita
- predisposto per installazione di resistenza elettrica integrativa
- anodo in magnesio per protezione delle superfici interne del bollitore dalla corrosione
- bollitore in acciaio smaltato vetrificato che garantisce un'elevata protezione contro la corrosione
- isolamenti in poliuretano rigido iniettato 70 mm

Modelli	Codice		Capacità bollitore l	Capacità puffer tecnico l	N° scambiatori	Superficie serpentina m²	Scambio termico serpentina kW (1)	Dimensioni mm (hxØ) e peso kg	Euro Prezzo base (iva esclusa)
UBHY 300 DC bollitore ACS da pdc e solare, doppia serpentina + puffer lato impianto	A7702234	B	270	80	2	2,8 sup. 0,9 inf.	14 sup. 22 inf.	1925x690 164,5	**3.697,00**
UBHY 500 DC bollitore ACS da pdc e solare, doppia serpentina + puffer lato impianto	A7702235	B	450	74	2	4,4 sup. 1,5 inf.	23 sup. 37 inf.	2040x790 211,7	**4.588,00**

(1) Per serpentina superiore: T ingr. serpentina 60°C e uscita 50°C, T. ingr. serbatoio 10°C e uscita 45°C secondo DIN 4708
Per serpentina inferiore: T ingr. serpentina 80°C e uscita 60°C, T. ingr. serbatoio 10°C e uscita 45°C secondo DIN 4708

Schema tipo di impianto con UBHY DC, pdc monoblocco e pannelli solari termici

Schema a puro titolo di esempio: il progetto dell'impianto e la scelta dei componenti devono essere avallati da uno studio termotecnico.

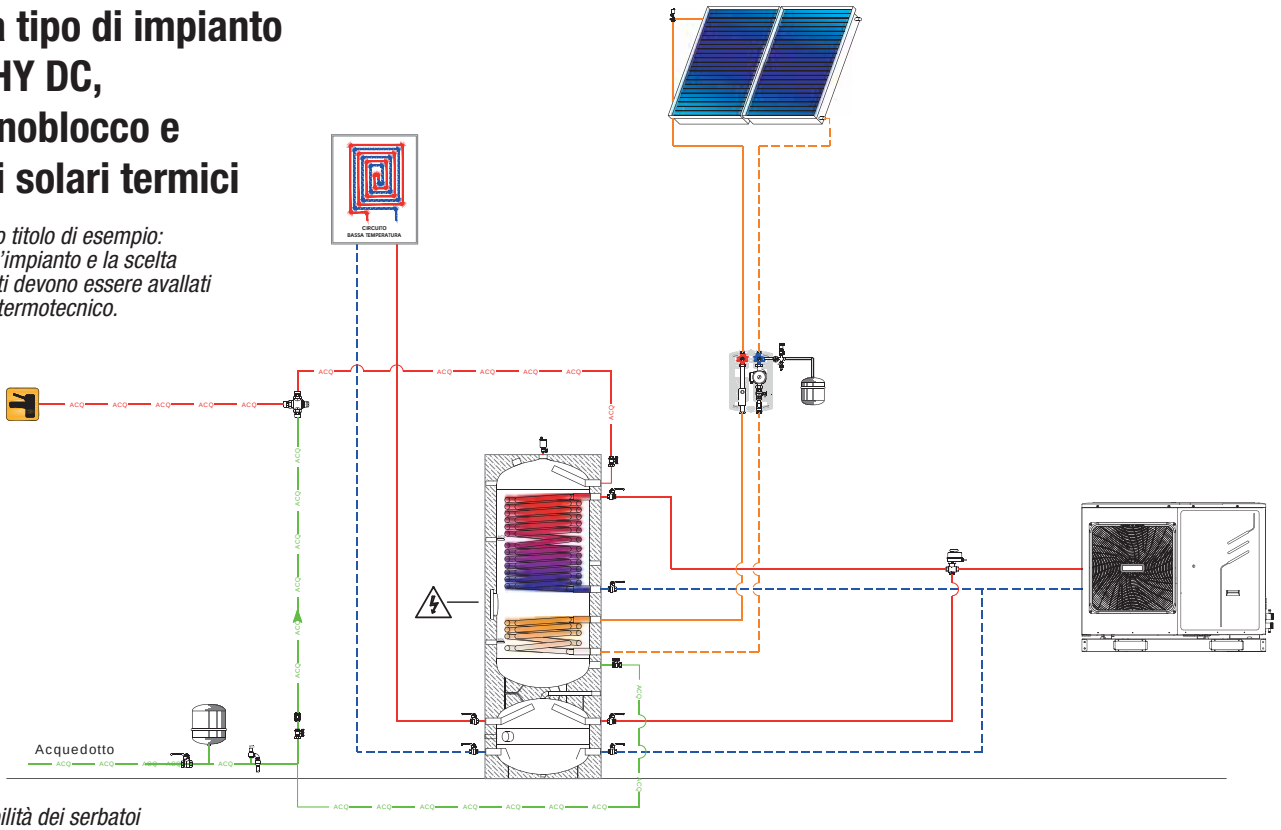

Per la disponibilità dei serbatoi considerare 15 giorni dalla data di conferma dell'ordine.

Disegni tecnici dimensionali

- UBHY 300 DC
- UBHY 500 DC

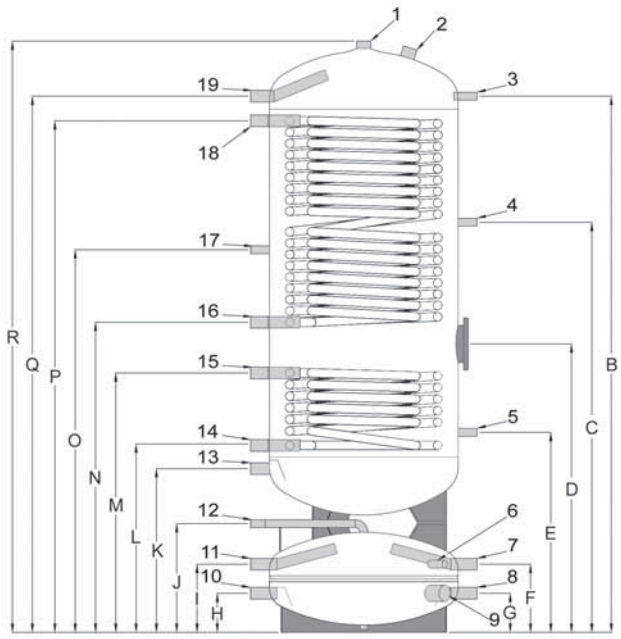

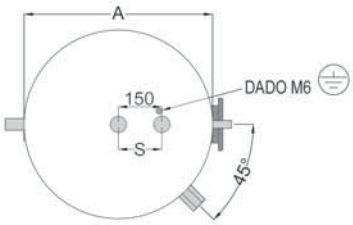

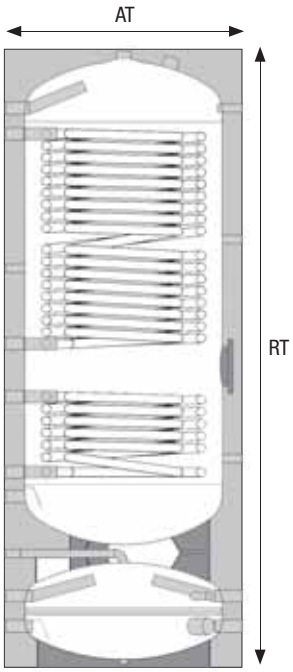

Dimensioni con isolamento

Il disegno dimensionale si riferisce al modello UBHY 500 DC

Modello		UBHY 300 DC	UBHY 500 DC
Dimensioni			
A	mm	550	650
AT	mm	690	790
B	mm	1755	1850
C	mm	1420	1415
D	mm	1035	995
E	mm	810	690
F	mm	340	235
G	mm	160	135
H	mm	160	135
I	mm	340	235
J	mm	505	375
K	mm	675	565
L	mm	755	645
M	mm	945	895
N	mm	1125	1070
O	mm	1280	1320
P	mm	1675	1765
Q	mm	1755	1850
R	mm	1925	2040
RT	mm	1925	2040
S	mm	150	150

Legenda		
		UBHY 300 DC UBHY 500 DC
1	Mandata acqua calda sanitaria	1” 1/4
2	Anodo	1” 1/4
3	Termometro - Sonda	1/2”
4	Sonda	1/2”
5	Sonda	1/2”
6	Sonda	1/2”
7	Mandata generatore	1”
8	Ritorno generatore	1”
9	Resistenza elettrica	1” 1/2
10	Ritorno impianto riscaldamento	1”
11	Mandata impianto riscaldamento	1”
12	Sfiato	1/2”
13	Ingresso acqua fredda sanitaria	1”
14	Ritorno serpentino inferiore	1”
15	Mandata serpentino inferiore	1”
16	Ritorno serpentino superiore	1”
17	Ricircolo	1/2”
18	Mandata serpentino superiore	1”
19	Mandata acqua calda sanitaria	1”

Dimensioni soggette a tolleranze. Verificare i disegni dimensionali sul sito baxi.it.

UBHP SC

Bollitori specifici per la produzione di acqua calda sanitaria con pompa di calore



- bollitori a singolo serpentino ad elevata superficie di scambio specifico per pompa di calore
- flessibilità di installazione, semplice e pulita
- predisposto per installazione di resistenza elettrica integrativa
- anodo in magnesio per protezione delle superfici interne del bollitore dalla corrosione
- bollitore in acciaio smaltato vetrificato che garantisce un'elevata protezione contro la corrosione
- isolamento in poliuretano iniettato di 70 mm o poliuretano morbido sfoderabile 100 mm in base al volume

Modelli	Codice		Capacità l	N° scambiatori	Superficie serpentina m²	Scambio termico serpentina kW (1)	Dimensioni mm (hxØ) e peso kg	Euro Prezzo base (iva esclusa)
UBHP 200 SC bollitore per ACS con pdc, singola serpentina	A7702216	B	190	1	3,0	14	1215x640 85,2	**1.461,00**
UBHP 300 SC bollitore per ACS con pdc, singola serpentina	A7702217	B	263	1	4,0	19	1615x640 118,9	**1.619,00**
UBHP 500 SC bollitore per ACS con pdc, singola serpentina	A7702218	B	470	1	6,0	31	1705x790 165,7	**2.172,00**
UBHP 800 SC* bollitore per ACS con pdc, singola serpentina	A7702219	-	702	1	7,0	38	1875x990 216,8	**3.323,00**
UBHP 1000 SC* bollitore per ACS con pdc, singola serpentina	A7702220	-	900	1	8,0	43	2205x990 246,6	**3.602,00**
UBHP 1500 SC* bollitore per ACS con pdc, singola serpentina	A7702221	-	1300	1	8,0	45	2085x1200 344,3	**5.142,00**
UBHP 2000 SC* bollitore per ACS con pdc, singola serpentina	A7702222	-	1900	1	13,0	68	2470x1300 543,7	**7.731,00**

(1) T ingr. serpentina 60°C e uscita 50°C, T. ingr. serbatoio 10°C e uscita 45°C secondo DIN 4708
** I bollitori con capacità superiore a 500 litri non sono soggetti ad etichettatura energetica*

Schema tipo di impianto con UBHP SC e pdc monoblocco

Schema a puro titolo di esempio: il progetto dell'impianto e la scelta dei componenti devono essere avallati da uno studio termotecnico.

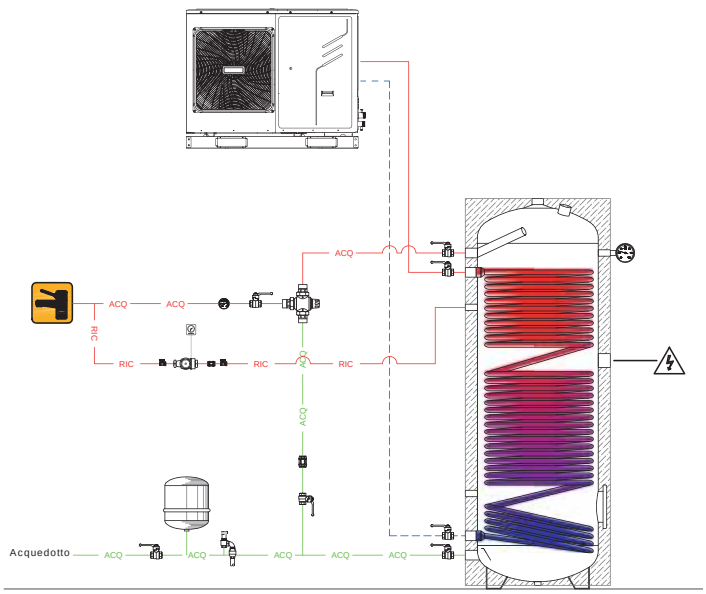

Per la disponibilità dei serbatoi considerare 15 giorni dalla data di conferma dell'ordine.

Disegni tecnici dimensionali

- UBHP 200 SC
- UBHP 300 SC
- UBHP 500 SC

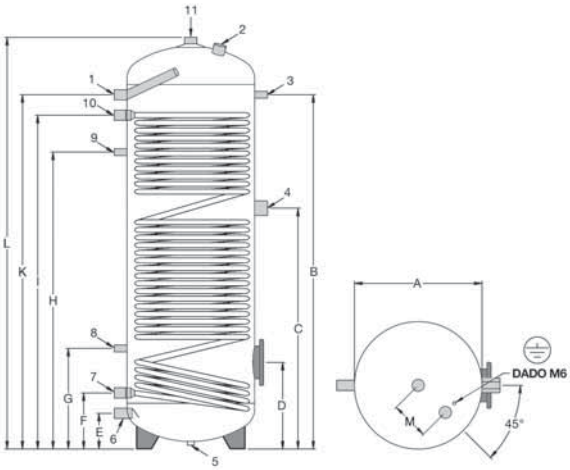

Il disegno dimensionale si riferisce al modello UBHP 300 SC

- UBHP 800 SC
- UBHP 1000 SC
- UBHP 1500 SC
- UBHP 2000 SC

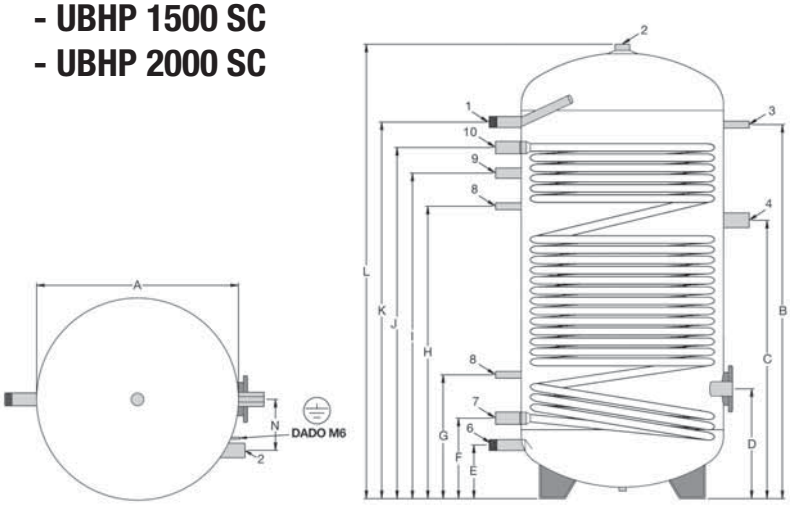

Il disegno dimensionale si riferisce al modello UBHP 2000 SC

Modello		UBHP 200 SC	UBHP 300 SC	UBHP 500 SC	UBHP 800 SC	UBHP 1000 SC	UBHP 1500 SC	UBHP 2000 SC
Dimensioni								
A	mm	500	500	650	790	790	1000	1100
AT	mm	640	640	790	990	990	1200	1300
B	mm	995	1390	1425	1610	1940	1720	2110
C	mm	735	945	970	1120	1435	1210	1570
D	mm	320	340	370	470	470	550	550
E	mm	140	140	185	240	240	310	260
F	mm	220	220	270	345	345	425	380
G	mm	370	395	425	565	515	615	580
H	mm	835	1165	1170	1175	1485	1285	1620
I	mm	990	1310	1330	1305	1615	1470	1815
J	mm	-	-	-	1485	1830	1625	2020
K	mm	1070	1390	1415	1610	1940	1770	2140
L	mm	1215	1615	1705	1810	2140	2020	2405
LT	mm	1215	1615	1705	1875	2205	2085	2470
M	mm	150	150	150	-	-	-	-
N	mm	-	-	-	200	200	230	230

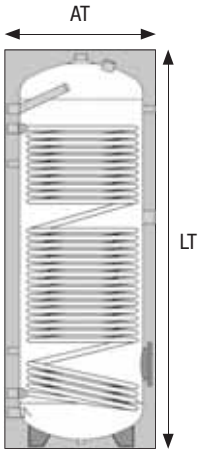

Dimensioni con isolamento

Dimensioni soggette a tolleranze. Verificare i disegni dimensionali sul sito baxi.it.

Legenda					
		UBHP 200 SC UBHP 300 SC	UBHP 500 SC	UBHP 800 SC UBHP 1000 SC	UBHP 1500 SC UBHP 2000 SC
1	Mandata acqua calda	1”	1”	1” 1/4	1” 1/2
2	Anodo	1” 1/4	1” 1/4	1” 1/2	1” 1/2
3	Termometro - Sonda	1/2”	1/2”	1/2”	1/2”
4	Resistenza elettrica	1” 1/2	1” 1/2	1” 1/2	1” 1/2
5	Attacco bancale (cieco)	1/2”	1/2”	-	-
6	Entrata acqua fredda	1”	1”	1” 1/4	1” 1/2
7	Ritorno serpentino	1”	1” 1/4	1” 1/4	1” 1/4
8	Sonda	1/2”	1/2”	1/2”	1/2”
9	Ricircolo	1/2”	1/2”	1”	1”
10	Mandata serpentino	1”	1” 1/4	1” 1/4	1” 1/4
11	Mandata acqua calda	1” 1/4	1” 1/4	-	-

UBHP DC

Bollitori specifici per la produzione di acqua calda sanitaria con pompa di calore ed integrazione solare



- bollitori con doppio serpentino di scambio termico di cui uno specifico per pompa di calore ad elevata superficie di scambio
- flessibilità di installazione, semplice e pulita
- predisposto per installazione di resistenza elettrica integrativa
- anodo in magnesio per protezione delle superfici interne del bollitore dalla corrosione
- bollitore in acciaio smaltato vetrificato che garantisce un'elevata protezione contro la corrosione
- isolamento in poliuretano iniettato di 70 mm o poliuretano morbido sfoderabile 100 mm in base al volume

Modelli	Codice		Capacità l	N° scambiatori	Superficie serpentina m^2	Scambio termico serpentina kW (1)	Dimensioni mm (hxØ) e peso kg	Euro Prezzo base (iva esclusa)
UBHP 300 DC bollitore per ACS con pdc e integ. solare, doppia serpentina	A7702228	B	260	2	3,7 sup. 1,2 inf.	18,5 sup. 29 inf.	1615x640 125,9	**2.363,00**
UBHP 500 DC bollitore per ACS con pdc e integ. solare, doppia serpentina	A7702229	B	455	2	5,2 sup. 1,8 inf.	27,5 sup. 44 inf.	1705x790 173,6	**2.969,00**
UBHP 800 DC* bollitore per ACS con pdc e integ. solare, doppia serpentina	A7702230	-	702	2	5,2 sup. 2,4 inf.	30 sup. 30 inf.	1875x990 246,1	**4.303,00**
UBHP 1000 DC* bollitore per ACS con pdc e integ. solare, doppia serpentina	A7702231	-	900	2	6,0 sup. 3,7 inf.	35 sup. 88 inf.	2205x990 275,6	**4.878,00**
UBHP 1500 DC* bollitore per ACS con pdc e integ. solare, doppia serpentina	A7702232	-	1390	2	6,0 sup. 3,7 inf.	35 sup. 88 inf.	2185x1200 369,3	**7.863,00**
UBHP 2000 DC* bollitore per ACS con pdc e integ. solare, doppia serpentina	A7702233	-	1900	2	12,0 sup. 4,3 inf.	70 sup. 103 inf.	2470x1300 571,7	**10.120,00**

(1) Per serpentina superiore: T ingr. serpentina 60°C e uscita 50°C, T. ingr. serbatoio 10°C e uscita 45°C secondo DIN 4708
Per serpentina inferiore: T ingr. serpentina 80°C e uscita 60°C, T. ingr. serbatoio 10°C e uscita 45°C secondo DIN 4708
** I bollitori con capacità superiore a 500 litri non sono soggetti ad etichettatura energetica*

Schema tipo di impianto con UBHP DC, pdc monoblocco e pannelli solari termici

Schema a puro titolo di esempio: il progetto dell'impianto e la scelta dei componenti devono essere avallati da uno studio termotecnico.

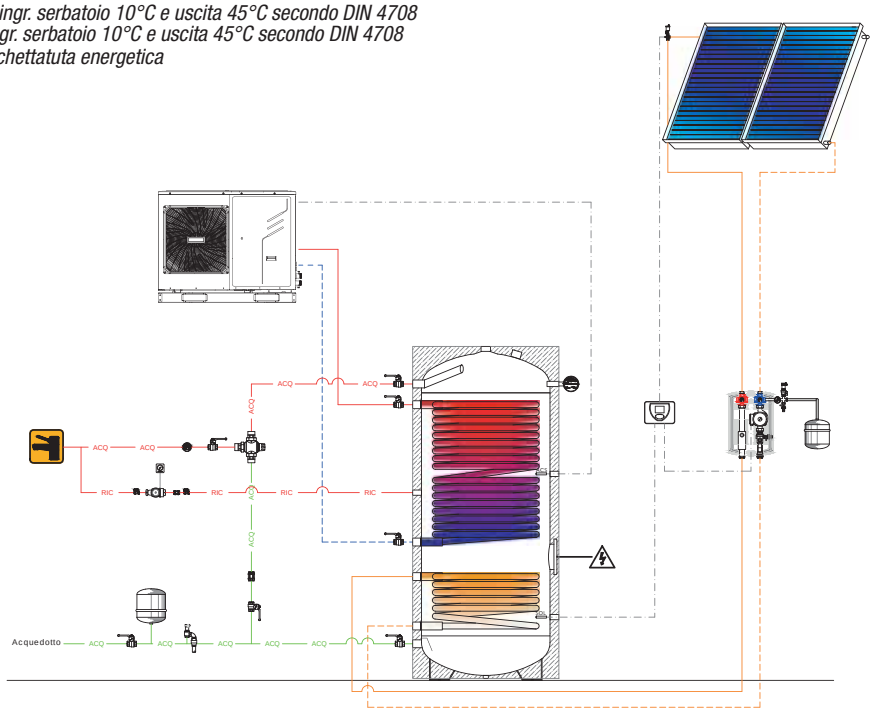

Per la disponibilità dei serbatoi considerare 15 giorni dalla data di conferma dell'ordine.

Disegni tecnici dimensionali

- UBHP 300 DC
- UBHP 500 DC

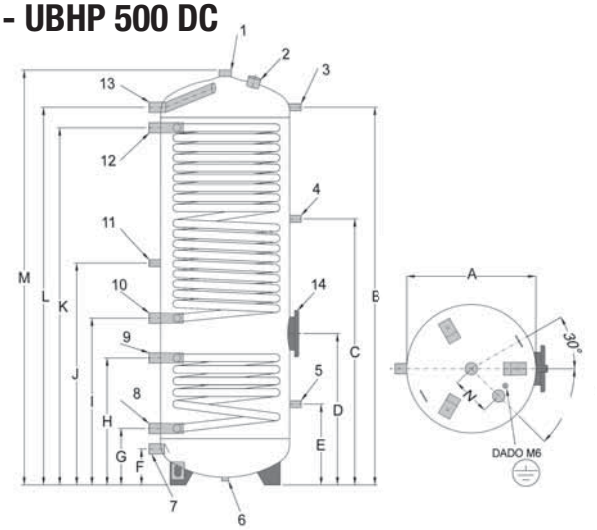

Il disegno dimensionale si riferisce al modello UBHY 300 DC

- UBHP 800 DC
- UBHP 1000 DC
- UBHP 1500 DC
- UBHP 2000 DC

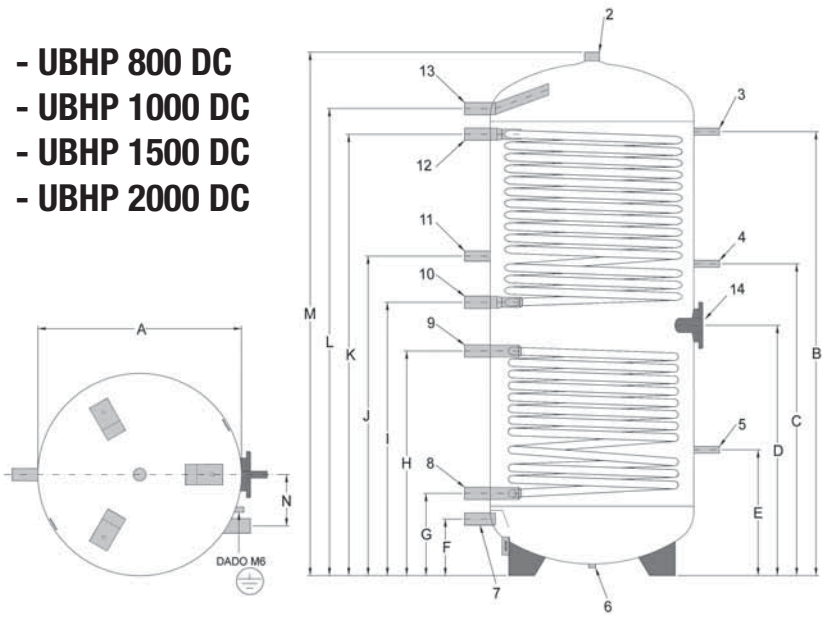

Il disegno dimensionale si riferisce al modello UBHY 1000 DC

Modello		UBHP 300 DC	UBHP 500 DC	UBHP 800 DC	UBHP 1000 DC	UBHP 1500 DC	UBHP 2000 DC
Dimensioni							
A	mm	500	650	790	790	1000	1100
AT	mm	640	790	990	990	1200	1300
B	mm	1470	1500	1610	1940	1820	2025
C	mm	1035	1045	1150	1270	1235	1325
D	mm	590	625	840	1005	930	905
E	mm	315	320	540	540	540	515
F	mm	140	185	240	240	280	260
G	mm	220	275	350	350	395	405
H	mm	495	525	725	905	805	875
I	mm	650	700	935	1095	1090	1080
J	mm	865	950	1170	1295	1285	1395
K	mm	1390	1395	1500	1830	1725	1980
L	mm	1470	1495	1610	1940	1860	2140
M	mm	1615	1705	1810	2140	2120	2405
MT	mm	1615	1705	1875	2205	2185	2470
N	mm	150	150	200	200	230	230

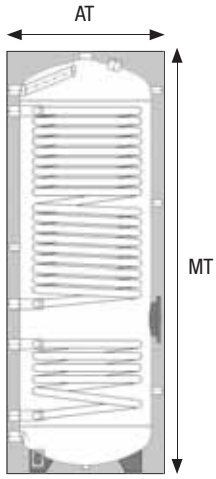

Dimensioni con isolamento

Dimensioni soggette a tolleranze. Verificare i disegni dimensionali sul sito baxi.it.

Legenda				
		UBHP 300 DC UBHP 500 DC	UBHP 800 DC UBHP 1000 DC	UBHP 1500 DC UBHP 2000 DC
1	Mandata acqua calda	1" 1/4	-	-
2	Anodo	1" 1/4	1" 1/2	1" 1/2
3	Termometro - Sonda	1/2"	1/2"	1/2"
4	Termometro	1/2"	1/2"	1/2"
5	Termometro	1/2"	1/2"	1/2"
6	Attacco bancale (cieco)	1/2"	-	-
7	Entrata acqua fredda	1"	1" 1/4	1" 1/2
8	Ritorno serpentino inferiore	1"	1" 1/4	1" 1/4
9	Mandata serpentino inferiore	1"	1" 1/4	1" 1/4
10	Ritorno serpentino superiore	1"	1" 1/4	1" 1/4
11	Ricircolo	1/2"	1"	1"
12	Mandata serpentino superiore	1"	1" 1/4	1" 1/4
13	Mandata acqua calda	1"	1" 1/4	1" 1/2
14	Flangia con attacco resistenza elettrica	1" 1/2	1" 1/2	1" 1/2

UBHP DC-I

Bollitori specifici per la produzione di acqua calda sanitaria con pompa di calore ed integrazione con caldaia



- bollitori con doppio serpentino di scambio termico di cui uno specifico per pompa di calore ad elevata superficie di scambio
- flessibilità di installazione, semplice e pulita
- predisposto per installazione di resistenza elettrica integrativa
- anodo in magnesio per protezione delle superfici interne del bollitore dalla corrosione
- isolamento in poliuretano rigido iniettato 50 mm

Modelli	Codice		Capacità l	N° scambiatori	Superficie serpentina m²	Scambio termico serpentina kW (1)	Dimensioni mm (hxØ) e peso kg	Euro Prezzo base (iva esclusa)
UBHP 300 DC-I bollitore per ACS con pdc e integ. con caldaia, doppia serpentina	A7735795	C	260	2	0,7 sup. 3,7 inf.	17,0 sup. 18,5 inf.	1615x640 128,0	**2.363,00**
UBHP 500 DC-I bollitore per ACS con pdc e integ. con caldaia, doppia serpentina	A7735796	C	455	2	1,0 sup. 5,2 inf.	24,0 sup. 27,5 inf.	1705x790 176,0	**2.969,00**

(1) Per serpentina superiore: T ingr. serpentina 80°C e uscita 60°C, T. ingr. serbatoio 10°C e uscita 45°C secondo DIN 4708
Per serpentina inferiore: T ingr. serpentina 60°C e uscita 50°C, T. ingr. serbatoio 10°C e uscita 45°C secondo DIN 4708

Schema tipo di impianto con UBHP DC-I, caldaia a condensazione e pdc monoblocco

Schema a puro titolo di esempio: il progetto dell'impianto e la scelta dei componenti devono essere avallati da uno studio termotecnico.

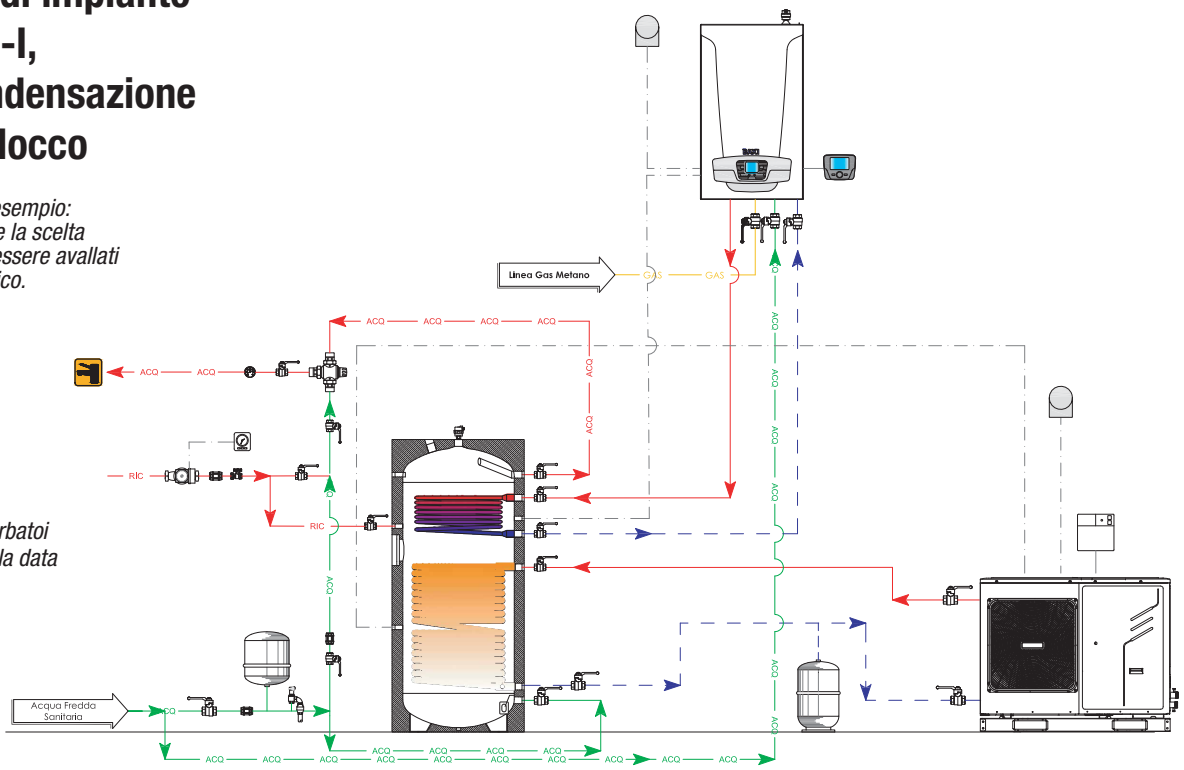

Per la disponibilità dei serbatoi considerare 15 giorni dalla data di conferma dell'ordine.

Disegni tecnici dimensionali

- UBHP 300 DC-I
- UBHP 500 DC-I

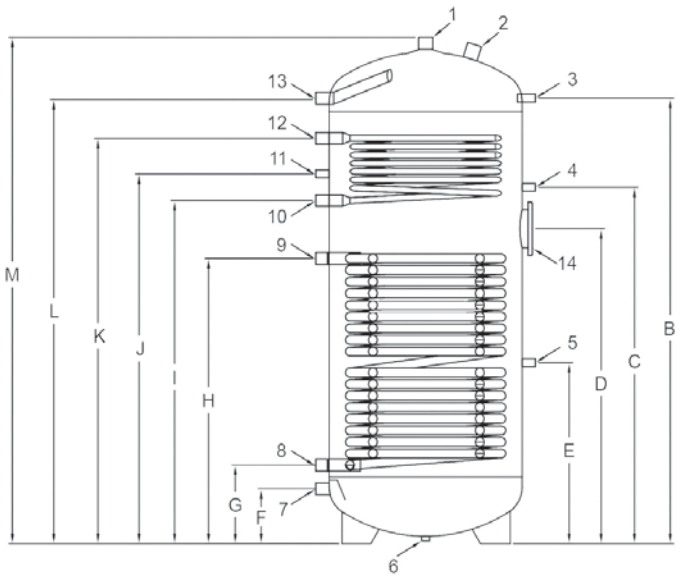

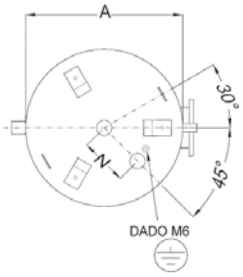

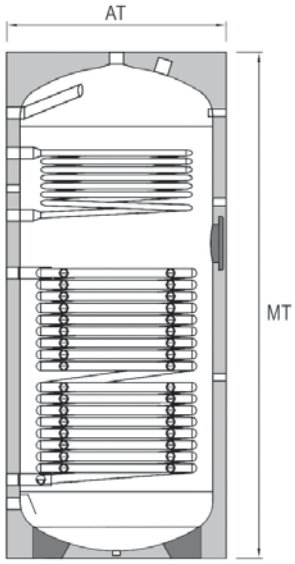

Dimensioni con isolamento

Il disegno dimensionale si riferisce al modello UBHP 500 DC-I

Modello		UBHP 300 DC-I	UBHP 500 DC-I
Dimensioni			
A	mm	500	650
AT	mm	600	750
B	mm	1470	1500
C	mm	1230	1200
D	mm	1045	1060
E	mm	605	610
F	mm	140	185
G	mm	220	265
H	mm	960	960
I	mm	1180	1155
J	mm	1090	1245
K	mm	1470	1365
L	mm	1470	1500
M	mm	1615	1705
MT	mm	1615	1705
N	mm	150	150

Legenda

		UBHP 300 DC-I UBHP 500 DC-I
1	Mandata acqua calda sanitaria	1” 1/4
2	Anodo	1” 1/4
3	Termometro - Sonda	1/2”
4	Termostato	1/2”
5	Termostato	1/2”
6	Attacco bancale (cieco)	1/2”
7	Entrata acqua fredda	1”
8	Ritorno serpentino inferiore	1”
9	Mandata serpentino inferiore	1”
10	Ritorno serpentino superiore	1”
11	Ricircolo	1/2”
12	Mandata serpentino superiore	1”
13	Mandata acqua calda	1”
14	Flangia con attacco resistenza elettrica	1” 1/2

Dimensioni soggette a tolleranze. Verificare i disegni dimensionali sul sito baxi.it.

UBPU TC

Accumulo termico per la produzione di acqua calda sanitaria ed integrazione sul riscaldamento, da multi fonte energetica



- serbatoi con funzione di volano termico con tripla serpentina di scambio
- flessibilità di installazione, semplice e pulita
- predisposto per installazione di resistenza elettrica integrativa
- serpentino produzione acqua calda sanitaria estraibile in acciaio INOX
- versatili ed integrabili in soluzioni impiantistiche con differenti generatori di calore

Modelli	Codice		Capacità l	N° scambiatori	Scambiatore sanitario m²	Scambio termico serpentino sanitario kW (1)	Superficie serpentina m²	Scambio termico serpentina kW (2)	Dimensioni mm (hxØ) e peso kg	Euro Prezzo base (iva esclusa)
UBPU 500 TC, puffer riscaldamento e ACS da multi fonte energetica	A7702224	C	450	3	3,38	59	2,0 sup. 2,0 inf.	34 sup. 48 inf.	1680x850 191,7	**3.238,00**
UBPU 800 TC*, puffer riscaldamento e ACS da multi fonte energetica	A7702225	-	700	3	3,38	59	2,0 sup. 2,5 inf.	42 sup. 63 inf.	1780x990 241,5	**3.676,00**
UBPU 1000 TC*, puffer riscaldamento e ACS da multi fonte energetica	A7702226	-	905	3	4,27	74	2,0 sup. 3,0 inf.	42 sup. 75 inf.	2180x990 286,7	**3.992,00**
UBPU 1500 TC*, puffer riscaldamento e ACS da multi fonte energetica	A7702227	-	1385	3	4,87	85	3,0 sup. 3,5 inf.	66 sup. 91 inf.	2110x1200 346,9	**4.514,00**

(1) T ingr. serpentino sanitario 10°C e uscita 45°C, T. ingr. serbatoio 80°C e uscita 60°C secondo DIN 4708
(2) T ingr. serpentina superiore e inferiore 80°C e uscita 60°C, T. ingr. serbatoio 10°C e uscita 45°C secondo DIN 4708
** I bollitori con capacità superiore a 500 litri non sono soggetti ad etichettatuta energetica*

Schema tipo di impianto con UBPU TC, caldaia a condensazione, pdc monoblocco e pannelli solari termici

Schema a puro titolo di esempio: il progetto dell'impianto e la scelta dei componenti devono essere avallati da uno studio termotecnico.

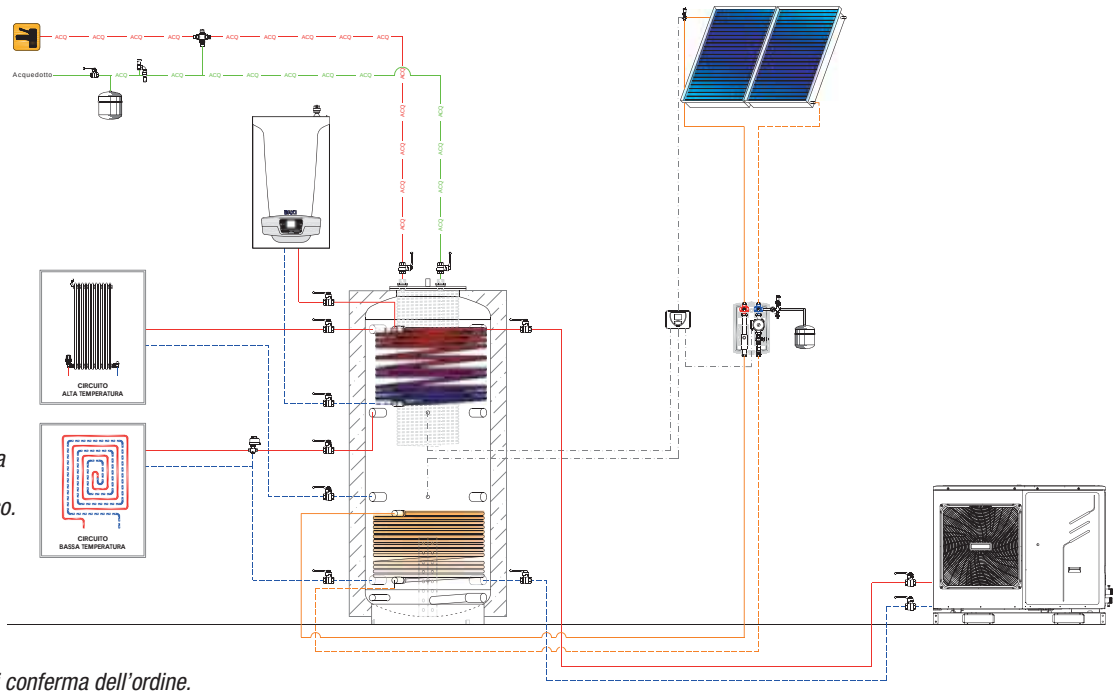

Per la disponibilità dei serbatoi considerare 15 giorni dalla data di conferma dell'ordine.

Disegni tecnici dimensionali

- UBPU 500 TC
- UBPU 800 TC
- UBPU 1000 TC
- UBPU 1500 TC

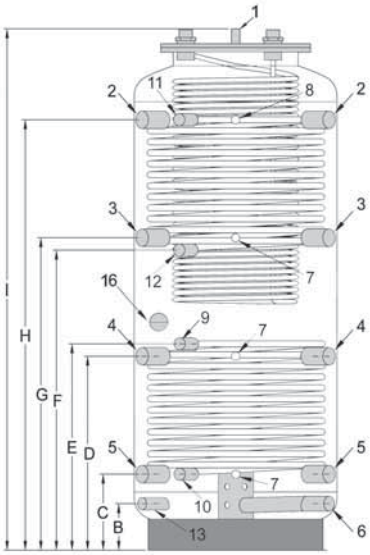

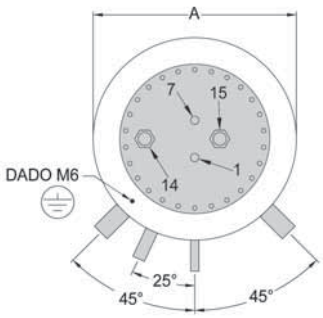

Il disegno dimensionale si riferisce al modello UBPU 500 TC

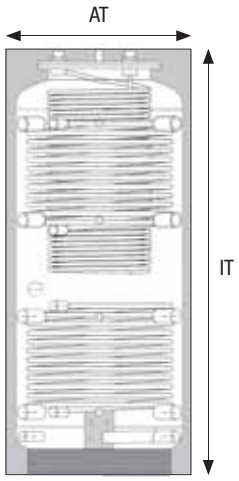

Dimensioni con isolamento

Modello		UBPU 500 TC	UBPU 800 TC	UBPU 1000 TC	UBPU 1500 TC
Dimensioni					
A	mm	650	790	790	1000
AT	mm	850	990	990	1200
B	mm	150	170	170	235
C	mm	245	280	280	345
D	mm	625	660	805	805
E	mm	665	640	700	735
F	mm	965	1000	1395	1175
G	mm	1005	1035	1335	1265
H	mm	1385	1410	1860	1725
I	mm	1680	1780	2180	2110
IT	mm	1680	1780	2180	2110

Dimensioni soggette a tolleranze. Verificare i disegni dimensionali sul sito baxi.it.

Legenda

		UBPU 500 TC	UBPU 800 TC UBPU 1000 TC UBPU 1500 TC
1	Sfiato	1/2”	1/2”
2	Mandata caldaia	1” 1/2	1” 1/2
3	Mandata riscaldamento	1” 1/2	1” 1/2
4	Ritorno caldaia-riscaldamento	1” 1/2	1” 1/2
5	Ritorno caldaia-riscaldamento	1” 1/2	1” 1/2
6	Ritorno acqua	1” 1/4	1” 1/2
7	Sonda	1/2”	1/2”
8	Termometro	1/2”	1/2”
9	Mandata energia solare	1”	1”
10	Ritorno energia solare	1”	1”
11	Mandata energia alternativa	1”	1”
12	Ritorno energia alternativa	1”	1”
13	Scarico	1”	1”
14	Mandata acqua calda sanitaria (tronchetto)	1” 1/4	1” 1/4
15	Ingresso acqua fredda sanitaria	1” 1/4	1” 1/4
16	Resistenza elettrica	1” 1/2	1” 1/2

UBPU e UBPU PLUS

Accumuli termici per multi integrazione sul riscaldamento e raffrescamento



UBPU 50-100-300 PLUS



UBPU 500



UBPU 25

- puffer per lo stoccaggio di acqua termica d'impianto per riscaldamento e raffrescamento
- isolamento in poliuretano rigido iniettato 45/50 mm
- staffe pensili per installazione murale fornite DI SERIE per le taglie fino a 100 lt
- orientamento possibile sia orizzontale che verticale
- predisposto per installazione di resistenza elettrica integrativa

Modelli	Codice		Capacità l	Dimensioni mm (hxØ) e peso kg	Euro Prezzo base (iva esclusa)
UBPU 25 puffer, riscaldamento e acqua refrigerata (2 ingressi + 2 uscite)	A7687886	A	24	451x380 18	**554,00**
UBPU 50 PLUS puffer, riscaldamento e acqua refrigerata (4 ingressi + 2 uscite)	A7735792	B	57	933x380 25	**693,00**
UBPU 100 PLUS puffer, riscaldamento e acqua refrigerata (4 ingressi + 2 uscite)	A7735793	B	120	1100x500 35	**800,00**
UBPU 300 PLUS puffer, riscaldamento e acqua refrigerata (4 ingressi + 2 uscite)	A7735794	C	300	1560x600 55	**1.333,00**
UBPU 500 puffer, riscaldamento e acqua refrigerata (3 ingressi + 3 uscite)	A7116703	C	500	1840x600 100	**1.614,00**

Schema tipo di impianto con UBPU PLUS, caldaia a condensazione e pdc monoblocco

Schema a puro titolo di esempio: il progetto dell'impianto e la scelta dei componenti devono essere avallati da uno studio termotecnico.

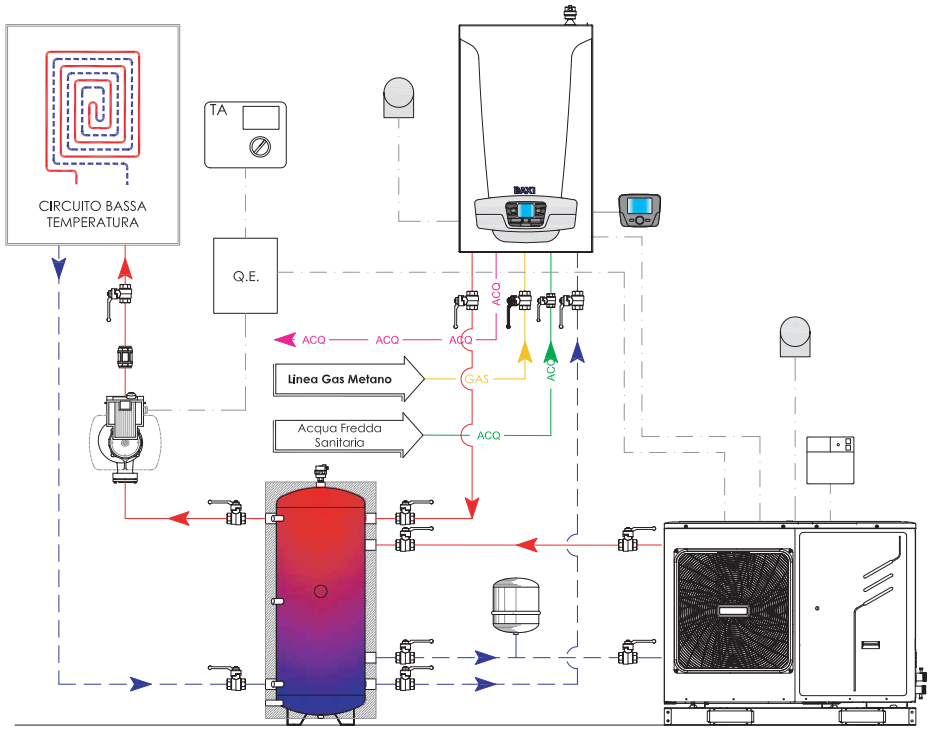

Per la disponibilità dei serbatoi considerare 15 giorni dalla data di conferma dell'ordine.

Disegni tecnici dimensionali

- UBPU 25

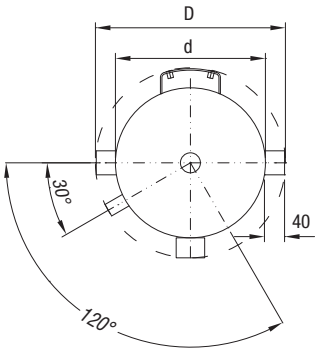

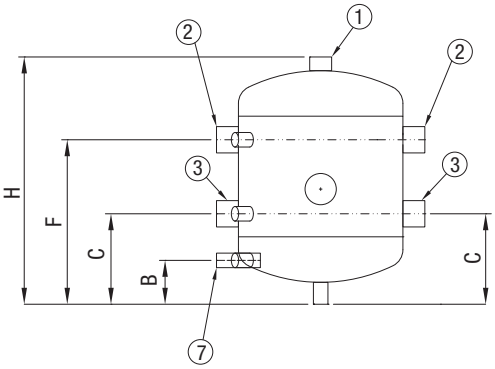

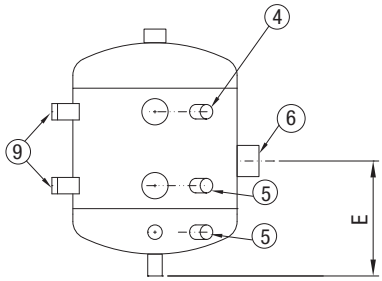

- UBPU 50 PLUS
- UBPU 100 PLUS
- UBPU 300 PLUS

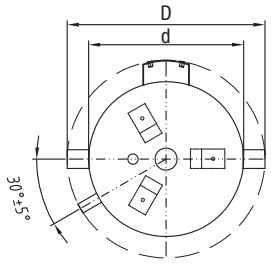

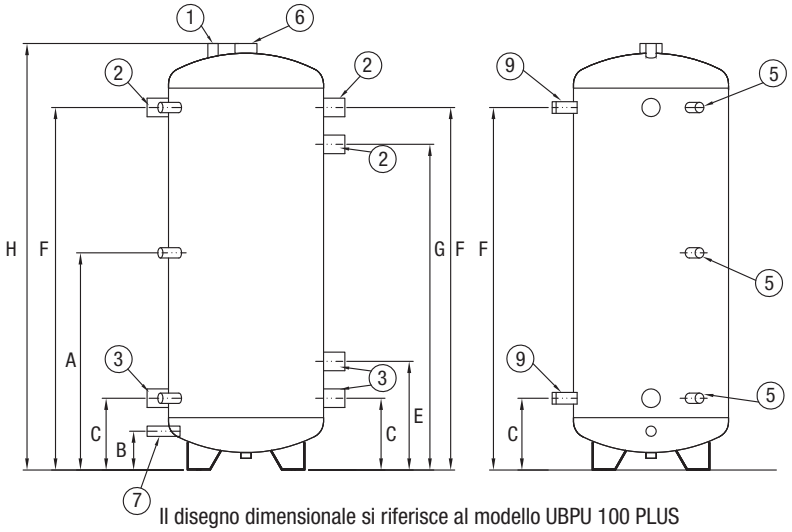

Il disegno dimensionale si riferisce al modello UBPU 100 PLUS

Legenda					
		UBPU 25	**UBPU 50 PLUS**	**UBPU 100 PLUS**	**UBPU 300 PLUS**
1	Sfiato	1”	1/2”	1/2”	1/2”
2	Mandata generatore/impianto	1” 1/4	1” 1/4	1” 1/4	2”
3	Ritorno generatore/impianto	1” 1/4	1” 1/4	1” 1/4	2”
4	Termometro	1/2”	1/2”	1/2”	1/2”
5	Sonda	1/2”	1/2”	1/2”	1/2”
6	Resistenza elettrica	1” 1/2	1” 1/2	1” 1/2	1” 1/2
7	Scarico	1/2”	1/2”	1/2”	3/4”
8	Connessione libera	-	-	-	-
9	Staffa pensile	SI	SI	SI	-

Modello		**UBPU 25**	**UBPU 50 PLUS**	**UBPU 100 PLUS**	**UBPU 300 PLUS**
Dimensioni					
A	mm	-	485	560	785
B	mm	80	100	100	120
C	mm	165	180	185	235
D	mm	380	380	500	600
d	mm	300	300	400	500
E	mm	210	275	280	350
F	mm	300	785	935	1340
G	mm	-	690	840	1225
Altezza con isolamento	mm	451	933	1100	1560
H	mm	451	933	1100	1560
Isolamento		poliuretano iniettato	poliuretano iniettato	poliuretano iniettato	poliuretano iniettato
Spessore isolamento	mm	45	45	50	50

Disegni tecnici dimensionali

- UBPU 500

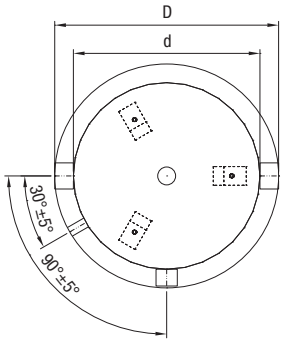

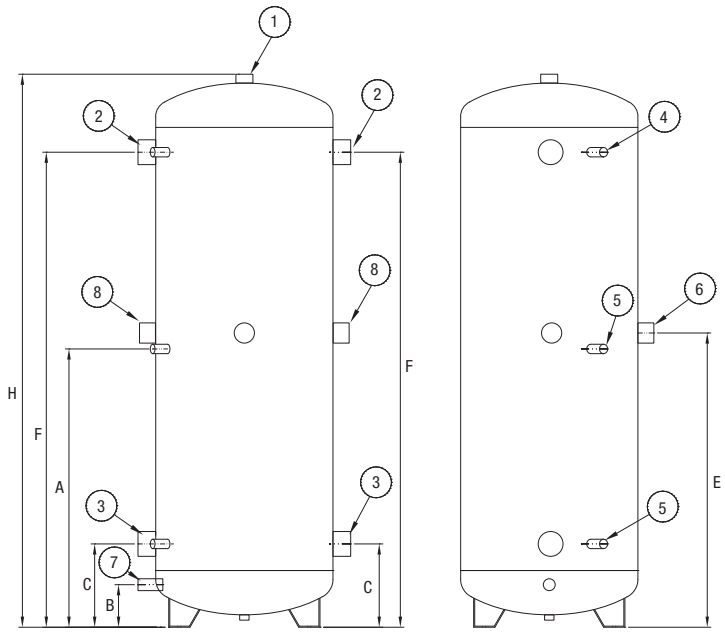

Modello		UBPU 500
Dimensioni		
A	mm	925
B	mm	135
C	mm	240
D	mm	700
d	mm	600
E	mm	970
F	mm	1610
G	mm	-
Altezza con isolamento	mm	1840
H	mm	1840
Isolamento		poliuretano iniettato
Spessore isolamento	mm	50

Legenda

		UBPU 500
1	Sfiato	1” 1/4
2	Mandata generatore/impianto	2” 1/2
3	Ritorno generatore/impianto	2” 1/2
4	Termometro	1/2”
5	Sonda	1/2”
6	Resistenza elettrica	1” 1/2
7	Scarico	3/4”
8	Connessione libera	2” 1/2

Accessori a richiesta per bollitori e accumuli termici

Kit resistenze elettriche	Codice	Euro Prezzo base (iva esclusa)
 Resistenza elettrica ad immersione 1,5 kW *Abbinabile a: tutti i bollitori e puffer per pdc escluso UBPU 50/100/300 PLUS*	A7735797	227,00
 Resistenza elettrica ad immersione 2,0 kW *Abbinabile a: tutti i bollitori e puffer per pdc escluso UBPU 50/100/300 PLUS*	A7735798	232,00
 Resistenza elettrica ad immersione 3,0 kW *Abbinabile a: tutti i bollitori e puffer per pdc escluso UBPU 50/100/300 PLUS*	A7735799	247,00

Disegni tecnici dimensionali

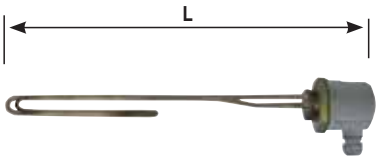

	W	V	kg	L mm	Att.
Resistenza elettrica ad immersione 1,5 kW	1500	230	1,0	340	1” 1/2
Resistenza elettrica ad immersione 2,0 kW	2000	230	1,5	390	1” 1/2
Resistenza elettrica ad immersione 3,0 kW	3000	230	1,5	390	1” 1/2

Baxi Hybrid App



Baxi Hybrid App è l'App per i sistemi ad incasso
in pompa di calore con solo integrazione elettrica CSI IN E WI-FI
e con integrazione caldaia CSI IN H WI-FI.

Baxi Hybrid APP, garantisce **la gestione pratica,
intuitiva e completa dell'impianto di casa,
da remoto tramite smartphone o tablet
per avere sempre tutto sotto controllo:
puoi accendere, spegnere, variare la temperatura
della tua abitazione in piena autonomia
e con estrema facilità.**

Qui di seguito le principali informazioni/funzioni fruibili tramite la App:

- gestione dell'impianto tramite App
- visualizzazione temperatura istantanea
- programmazione modo vacanza
- regolazione temperatura sanitaria
- selezione modalità funzionamento della zona
- regolazione temperatura ambiente riscaldamento
- regolazione temperatura ambiente raffrescamento
- visualizzazione umidità istantanea (se presente)
- programmazione settimanale orari on/off - riscaldamento
- programmazione settimanale orari on/off - raffrescamento
- notifica di errori chiara e intuitiva (anche per Rete Service)

Con Hybrid App si realizza una perfetta **combinazione tra comfort, risparmio energetico e semplicità di gestione e utilizzo.**

È possibile anche consentire alla **Rete Service autorizzata Baxi** di verificare costantemente il funzionamento del sistema e di intervenire in caso di malfunzionamenti o guasti.

Scarica su App Store

DISPONIBILE SU Google Play

Hybrid App
**è disponibile gratuitamente
su App store e Play store**

CSI IN Split E WI-FI



- **versione con integrazione SOLO elettrica ideale per nuove costruzioni**
- **pompa di calore aria-acqua splittata inverter**
- pannello di comandi digitale remoto con display LCD a colori retroilluminato
- bollitore sanitario in acciaio inox da 150 litri con isolamento grafitico **e serpentina maggiorata**
- sistema di caricamento automatico dell'impianto
- **pompa di circolazione maggiorata per i modelli con pdc da 8 e 11 kW**
- per impianti bassa-media temperatura
- temperatura minima di funzionamento: -15°C*
- **bollitore sanitario in acciaio inox da 150 litri con isolamento grafitico Acqua Più 150 DI SERIE: fino a 300 litri di ACS (versione CSI IN Split E 300 WI-FI)**
- **bollitore sanitario in acciaio inox da 45 litri con isolamento grafitico Acqua Più 50 DI SERIE: fino a 200 litri di ACS (versione CSI IN Split E 200 WI-FI)**
- gruppo di circolazione solare e vaso di espansione solare da 15 litri (optional)
- **controllo da remoto con Hybrid App DI SERIE (vedi pag. 283)**

Modelli	Codice		Profilo di carico	Euro Prezzo base (iva esclusa)
CSI IN 4,5 Split E 300 WI-FI **NEW** (con bollitore Acqua Più 150 DI SERIE)	A7732781	A in san. A++ in risc.	XL	**11.253,00**
CSI IN 4,5 Split E 200 WI-FI **NEW** (con bollitore Acqua Più 50 DI SERIE)	A7732777	A in san. A++ in risc.	L	**9.708,00**
CSI IN 4,5 Split E WI-FI **NEW**	A7732773	A in san. A++ in risc.	L	**8.791,00**
CSI IN 6 Split E 300 WI-FI **NEW** (con bollitore Acqua Più 150 DI SERIE)	A7732782	A in san. A++ in risc.	XL	**11.837,00**
CSI IN 6 Split E 200 WI-FI (con bollitore Acqua Più 50 DI SERIE)	7708645	A in san. A++ in risc.	L	**10.257,00**
CSI IN 6 Split E WI-FI	7708639	A in san. A++ in risc.	L	**9.313,00**
CSI IN 8 Split E 300 WI-FI **NEW** (con bollitore Acqua Più 150 DI SERIE)	A7732783	A in san. A++ in risc.	XL	**12.738,00**
CSI IN 8 Split E 200 WI-FI (con bollitore Acqua Più 50 DI SERIE)	7708646	A in san. A++ in risc.	L	**11.159,00**
CSI IN 8 Split E WI-FI	7708640	A in san. A++ in risc.	L	**10.215,00**
CSI IN 11 Split E 300 WI-FI **NEW** (con bollitore Acqua Più 150 DI SERIE)	A7732784	B in san. A++ in risc.	XL	**13.107,00**
CSI IN 11 Split E 200 WI-FI (con bollitore Acqua Più 50 DI SERIE)	7708647	A in san. A++ in risc.	L	**11.528,00**
CSI IN 11 Split E WI-FI	7708641	A in san. A++ in risc.	L	**10.584,00**

** In caso di temperature particolarmente rigide inferiori a -5°C si consiglia di installare l'accessorio Kit antigelo IN Solar, CSI IN Idro/Split 7213615*

Si compone di:

pannello di controllo WI-FI	bollitore Acqua Più 150 (DI SERIE nei modelli 300)	bollitore Acqua Più 50 (DI SERIE nei modelli 200)
modulo idraulico con separatore idraulico di compensazione (30 lt)	pompe di calore aria-acqua splittate inverter AWHP 4,5 MR (mod. CSI IN 4,5 Split E WI-FI) - AWHP 6 MR (mod. CSI IN 6 Split E WI-FI) AWHP 8 MR (mod. CSI IN 8 Split E WI-FI) - AWHP 11 MR (mod. CSI IN 11 Split E WI-FI)	
bollitore UB 150 Più	kit sonda esterna	

Disegni tecnici dimensionali

UNITÀ INTERNA

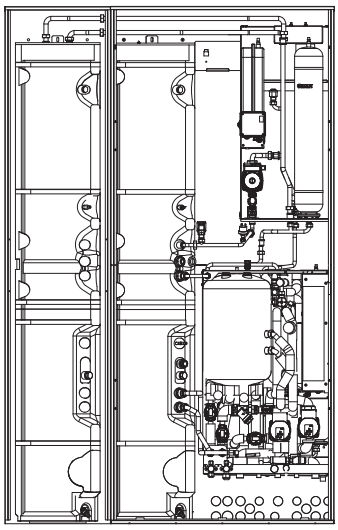

CSI IN Split E 300 WI-FI
(Peso 145 kg)

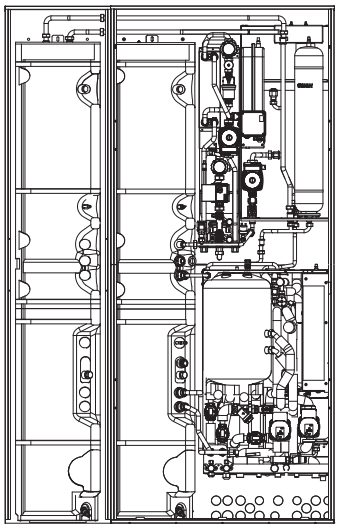

CSI IN Split E 300 WI-FI
con modulo solare
(fornito come accessorio)

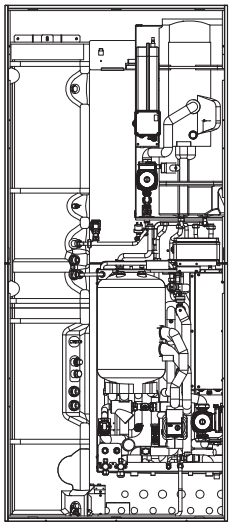

CSI IN Split E 200 WI-FI
(Peso 138 kg)

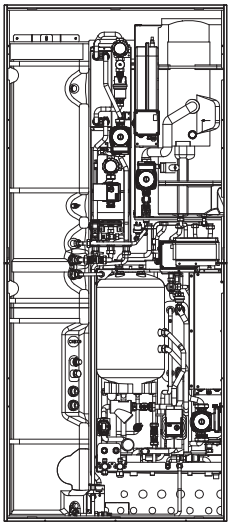

CSI IN Split E 200 WI-FI
con modulo solare
(fornito come accessorio)

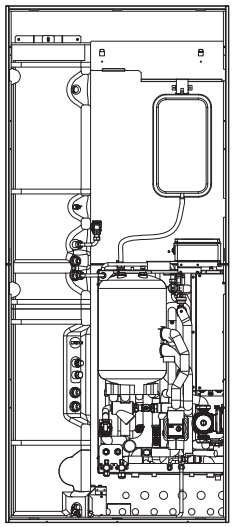

CSI IN Split E WI-FI
(Peso 120 kg)

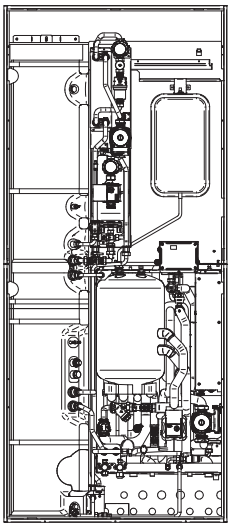

CSI IN Split E WI-FI
con modulo solare
(fornito come accessorio)

Disegni tecnici dimensionali

(Le misure sono espresse in mm)

Dima di montaggio

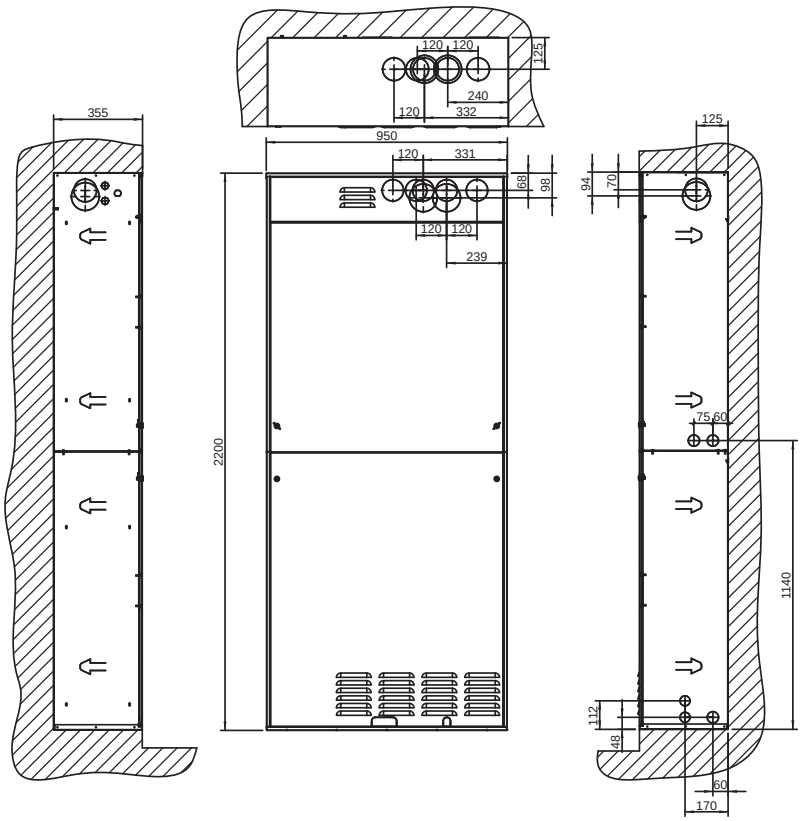

CONNESSIONI LATERALI
LATO DESTRO
(vista da esterno cassa)

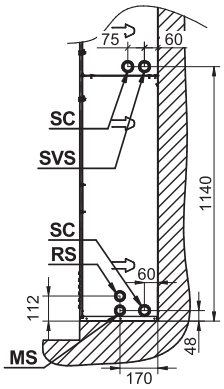

INSTALLAZIONE POSTERIORE
(vista frontale)

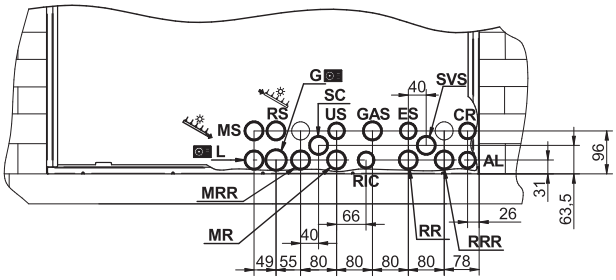

Cassa di contenimento
Acqua Più 150 (versione 300)

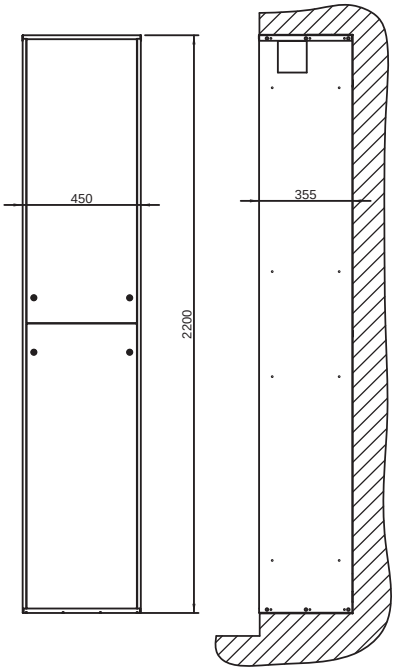

CONNESSIONI FONDO CASSA
(vista da interno cassa)

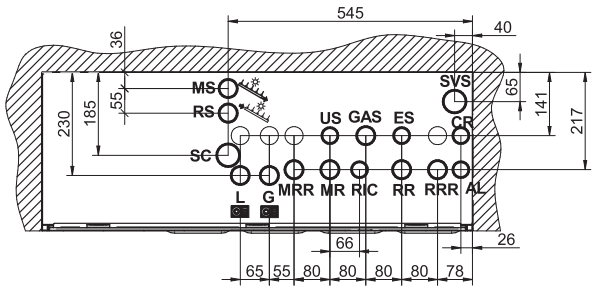

Legenda

MS: Mandata Solare (arriva dai pannelli solari) > G3/4”
RS: Ritorno Solare (verso i pannelli solari) > G3/4”
SC: Scarico Condensa
L: Tubo del fluido refrigerante Liquido > R3/8” (8-11 kW) - R1/4” (4,5/6 kW)
G: Tubo del fluido refrigerante Gas > R5/8” (8-11 kW) - R1/2” (4,5/6 kW)
MRR: Mandata Riscaldamento/Raffrescamento > G1”
MR: Mandata dedicata al Raffrescamento (con valvola deviatrice al ritorno) > G1”
RIC: Ricircolo sanitario > G1/2”
RRR: Ritorno Riscaldamento/Raffrescamento > G1”
RR: Ritorno dedicato al Raffrescamento (con valvola deviatrice) > G1”
AL: Alimentazione elettrica 230V
US: Uscita sanitaria > G1/2”
GAS: Ingresso GAS (non presente in SPLIT E ed IDRO E) > G3/4”
ES: Entrata sanitaria > G1/2”
CR: Controllo Remoto
SVS: Scarico Valvola Sanitaria

Disegni tecnici dimensionali

(Le misure sono espresse in mm)

INSTALLAZIONE CON ARMADIO TECNICO DI CONTENIMENTO (PER VERSIONE CSI IN SPLIT E / SPLIT E 200)

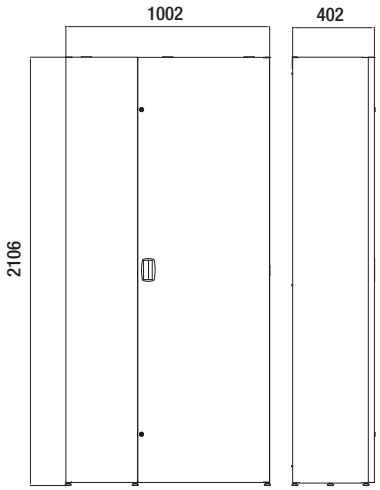

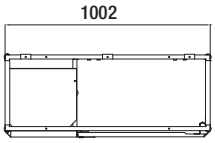

DIMA DA POSIZIONARE ALL'INTERNO DELL'ARMADIO

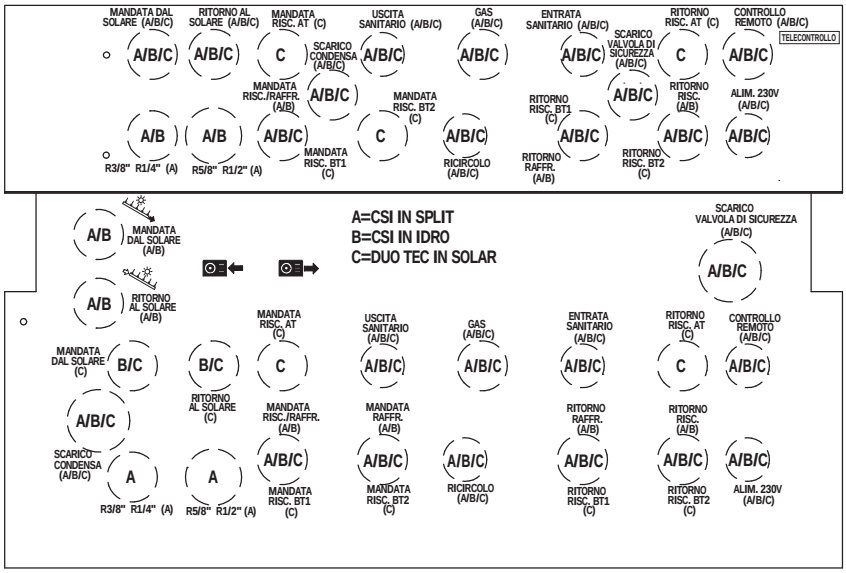

KIT COPERTURA ARMADIO

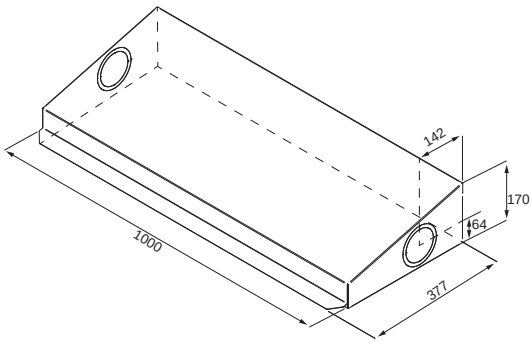

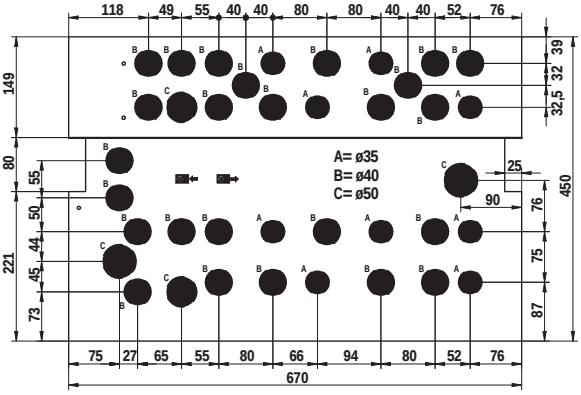

DIMA DA POSIZIONARE SOTTO L'ARMADIO

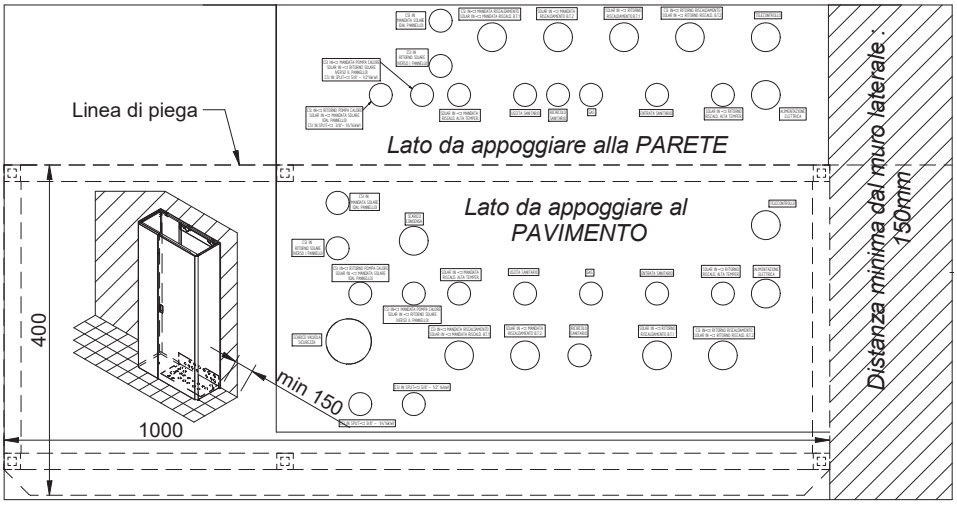

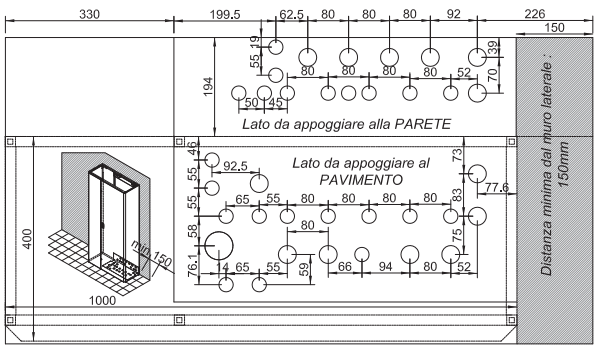

LE DIME SONO SCARICABILI DAL SITO BAXI.IT ALLA SEZIONE PRODOTTI.

Disegni tecnici dimensionali

(Le misure sono espresse in mm)

UNITÀ ESTERNA

AWHP 4,5 MR

1 Collegamento liquido refrigerante 1/4"
2 Collegamento gas refrigerante 1/2"

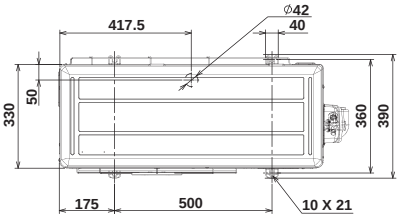

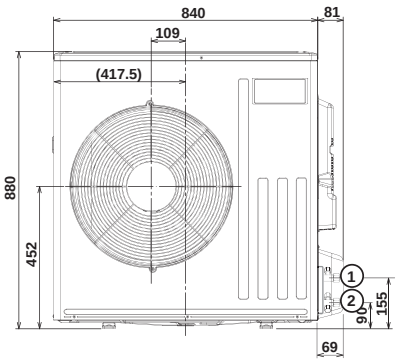

AWHP 6 MR

1 Collegamento liquido refrigerante 1/4"
2 Collegamento gas refrigerante 1/2"

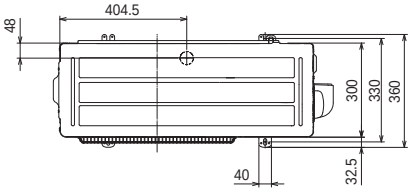

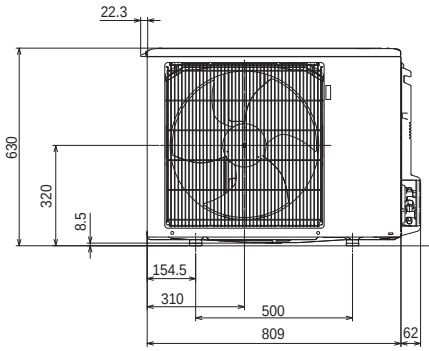

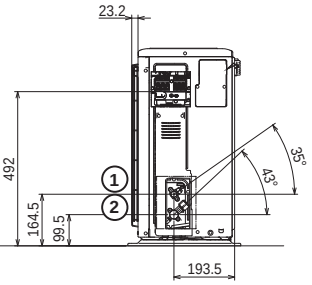

AWHP 8 MR

1 Collegamento liquido refrigerante 3/8"
2 Collegamento gas refrigerante 5/8"

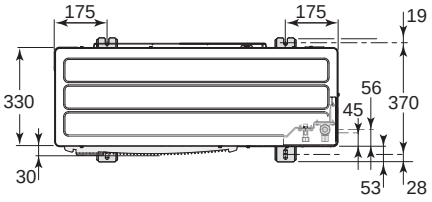

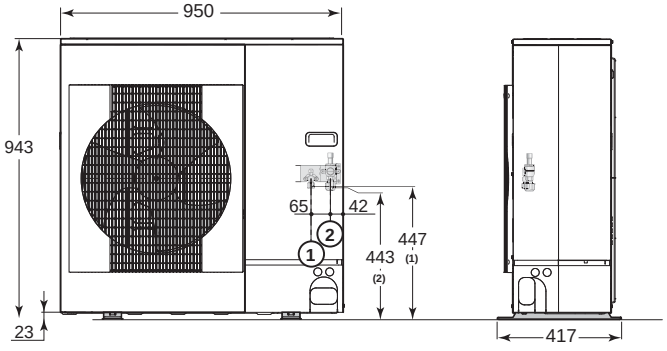

AWHP 11 MR

1 Collegamento liquido refrigerante 3/8"
2 Collegamento gas refrigerante 5/8"

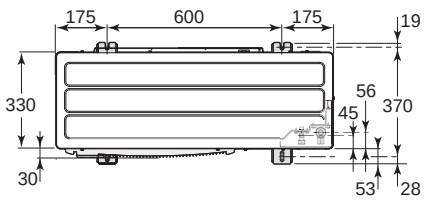

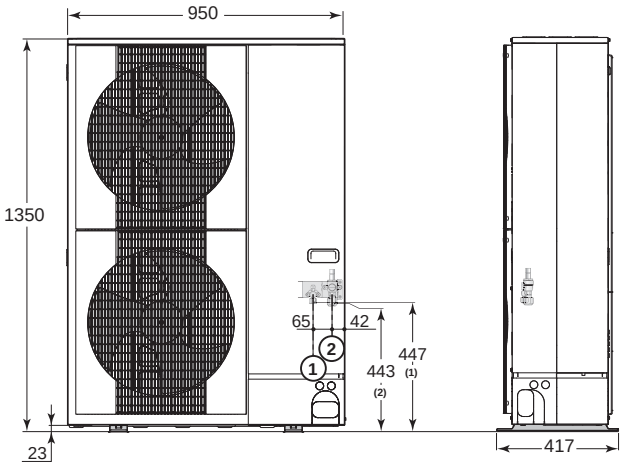

Accessori a richiesta

Termoregolazione

		Codice		Euro Prezzo base (iva esclusa)
	Sonda wireless temperatura ITS con batteria (riscaldamento)	7223583		144,00
	Sonda wireless temperatura/umidità ITHS con batteria (riscaldamento e raffrescamento)	7223582		248,00
	Kit cronotermostato/umidostato	A7219362		220,00
	Kit umidostato regolabile	7108086		173,00
	Kit termostato ambiente (riscaldamento e raffrescamento)	7700899	NEW	80,00
	Modulo di estensione zone CSI IN Idro/Split (da acquistare obbligatoriamente in impianti con 4 o più zone gestite con sonda wireless)	7213355		166,00

Idraulici

		Codice	Euro Prezzo base (iva esclusa)
	Kit valvola deviatrice caldo/freddo CSI IN (con isolamento) Valvola per commutare l'acqua fredda proveniente dalla pompa di calore ai fancoil e l'acqua calda all'impianto radiante	A7727854	220,00
	Kit collegamento posteriore impianto CSI IN Idro/Split	7217123	259,00
	Kit collegamento inferiore impianto CSI IN Idro/Split	7217125	207,00
	Kit dima CSI IN Idro/Split (NON abbinabile a CSI IN Idro e Split quando è installato il modulo solare CSI IN)	7217060	196,00

Accessori a richiesta

Installazione all'esterno		Codice		Euro Prezzo base (iva esclusa)
	Cassa di contenimento	KSL 71412681		728,00
	Kit protezione cassa (preserva da infiltrazioni di acqua in caso di pioggia persistente)	KSL 71414391		83,00
	Armadio tecnico di contenimento esterno	7217055		929,00
	Kit copertura armadio tecnico	7690617		130,00
	Cassa di contenimento Acqua Più 150 *Installazione obbligatoria per versioni 300*	A7731027	NEW	618,00

Altri accessori		Codice		Euro Prezzo base (iva esclusa)
	Modulo solare CSI IN	7673092		1.772,00
	Acqua Più 50 - bollitore ACS da 50 litri: maggiore acqua calda sanitaria che può soddisfare appartamenti di grandi dimensioni fino a 150 m² *Abbinabile solo ai sistemi CSI IN E (no versioni 200 e 300)*	7661785		1.213,00
	Modulo gestione resistenze (da acquistare obbligatoriamente quando viene installata una resistenza elettrica)	7674519		205,00
	Resistenza elettrica integrazione riscaldamento 2 kW	7674521		205,00
	Resistenza elettrica integrazione sanitario 1,5 kW	7674522		205,00
	Kit antigelo IN Solar, CSI IN Idro/Split - in caso di temperature inferiori a -5°C (il kit è composto da: cartuccia antigelo, tubo flessibile L=150 mm, tubo per cartuccia antigelo)	7213615		158,00
	Antivibranti di base in gomma (soluzione compatta) Consente un miglior isolamento delle vibrazioni e del rumore prodotto dall'unità	LNP 71004010		147,00
	Staffe di supporto antivibranti in gomma (ingombro longitudinale da 600 mm) Stabile appoggio per l'unità da eventi atmosferici e consente la riduzione del rumore da vibrazioni trasmesso dall'unità	A7694974		155,00
	Gommini drenaggio condensa per unità esterna AWHP 4,5/6 Consente la raccolta della condensa per il collegamento ad un tubo di scarico	A7727910		52,00
	Gommini drenaggio condensa per unità esterna AWHP 8/11/16 Consente la raccolta della condensa per il collegamento ad un tubo di scarico	A7727908		52,00

CSI IN Idro E WI-FI



- **versione con integrazione SOLO elettrica ideale per nuove costruzioni**
- **pompa di calore aria-acqua monoblocco inverter**
- pannello di comandi digitale remoto con display LCD a colori retroilluminato
- bollitore sanitario in acciaio inox da 150 litri con isolamento grafitico **e serpentina maggiorata**
- sistema di caricamento automatico dell'impianto
- **pompa di circolazione ad alta efficienza a modulazione totale**
- per impianti bassa-media temperatura
- temperatura minima di funzionamento: -15°C*
- **bollitore sanitario in acciaio inox da 150 litri con isolamento grafitico Acqua Più 150 DI SERIE: fino a 300 litri di ACS (versione CSI IN Idro E 300 WI-FI)**
- **bollitore sanitario in acciaio inox da 45 litri con isolamento grafitico Acqua Più 50 DI SERIE: fino a 200 litri di ACS (versione CSI IN Idro E 200 WI-FI)**
- gruppo di circolazione solare e vaso di espansione solare da 15 litri (optional)
- **controllo da remoto con Hybrid App DI SERIE (vedi pag. 283)**

Modelli	Codice		Profilo di carico	Euro Prezzo base (iva esclusa)
CSI IN 6 Idro E 300 WI-FI **NEW** (con bollitore Acqua Più 150 DI SERIE)	A7732769	A in san. A+ in risc.	XL	**11.837,00**
CSI IN 6 Idro E 200 WI-FI (con bollitore Acqua Più 50 DI SERIE)	7708635	A in san. A+ in risc.	L	**10.257,00**
CSI IN 6 Idro E WI-FI	7708633	A in san. A+ in risc.	L	**9.313,00**
CSI IN 10 Idro E 300 WI-FI **NEW** (con bollitore Acqua Più 150 DI SERIE)	A7732770	B in san. A+ in risc.	XL	**12.738,00**
CSI IN 10 Idro E 200 WI-FI (con bollitore Acqua Più 50 DI SERIE)	7708636	B in san. A+ in risc.	L	**11.159,00**
CSI IN 10 Idro E WI-FI	7708634	B in san. A+ in risc.	L	**10.215,00**

** In caso di temperature particolarmente rigide inferiori a -5°C si consiglia di installare l'accessorio Kit antigelo IN Solar, CSI IN Idro/Split 7213615*

Si compone di:


pannello di controllo WI-FI


bollitore Acqua Più 150
(DI SERIE nei modelli 300)


modulo idraulico con separatore idraulico di compensazione (30 lt)


pompa di calore aria-acqua monoblocco inverter
PBM-i+ 6 (mod. CSI IN 6 Idro E WI-FI)
PBM-i+ 10 (mod. CSI IN 10 Idro E WI-FI)


bollitore UB 150 Più


kit sonda esterna


bollitore Acqua Più 50
(DI SERIE nei modelli 200)


filtro acqua a maglia metallica G1" 1/4

Disegni tecnici dimensionali

(Le misure sono espresse in mm)

UNITÀ INTERNA

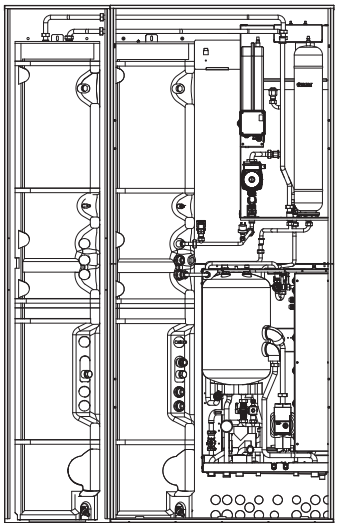

CSI IN Idro E 300 WI-FI
(Peso 145 kg)

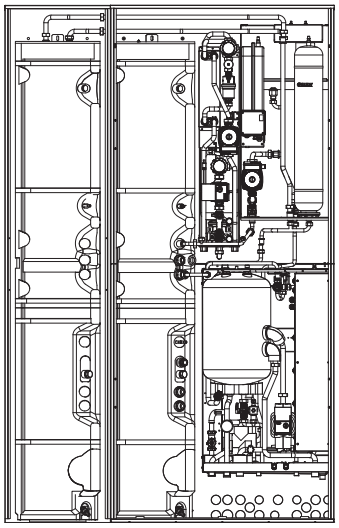

CSI IN Idro E 300 WI-FI
con modulo solare
(fornito come accessorio)

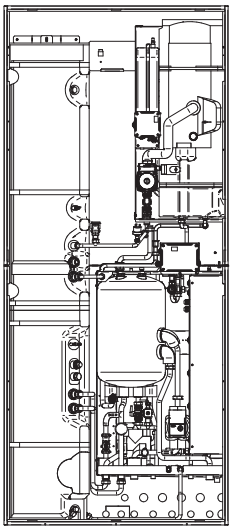

CSI IN Idro E 200 WI-FI
(Peso 138 kg)

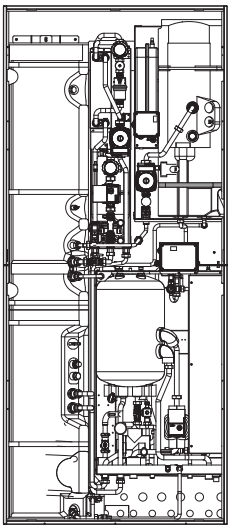

CSI IN Idro E 200 WI-FI
con modulo solare
(fornito come accessorio)

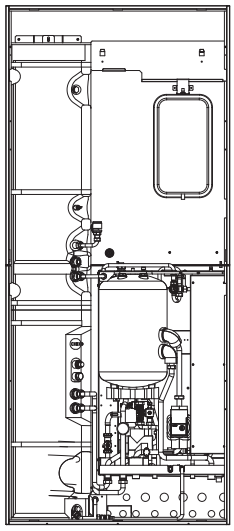

CSI IN Idro E WI-FI
(Peso 120 kg)

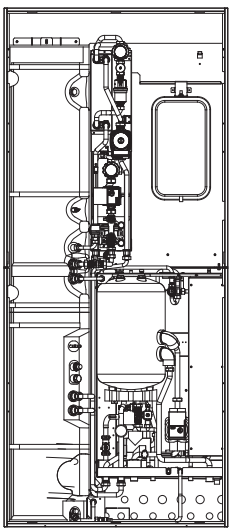

CSI IN Idro E WI-FI
con modulo solare
(fornito come accessorio)

Disegni tecnici dimensionali

(Le misure sono espresse in mm)

Dima di montaggio

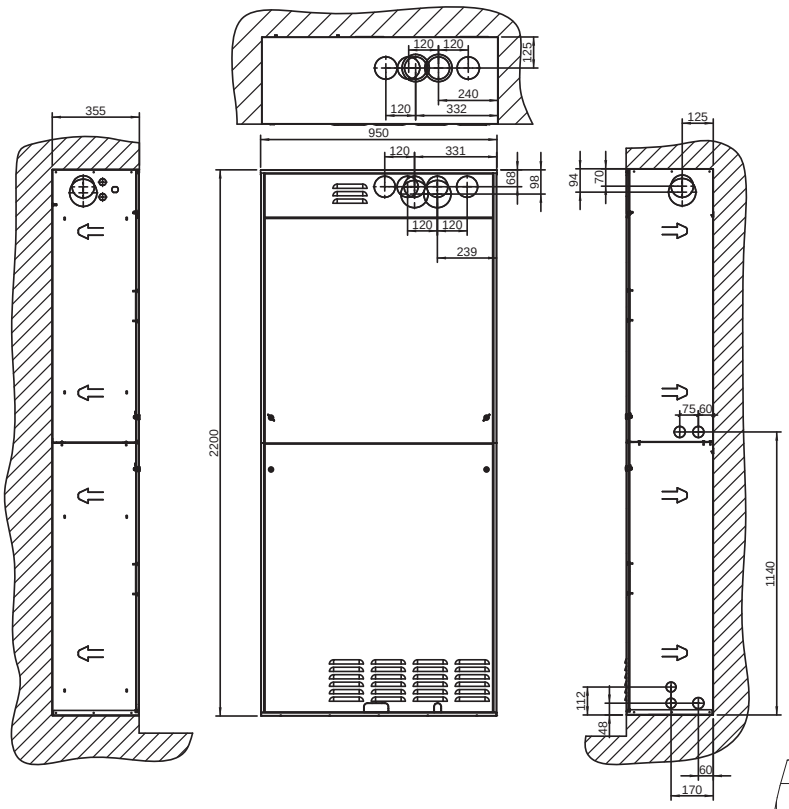

CONNESSIONI LATERALI
LATO DESTRO
(vista da esterno cassa)

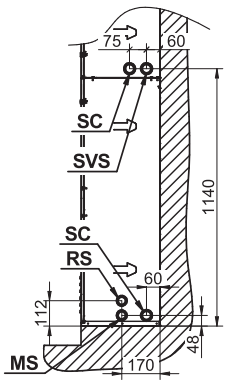

INSTALLAZIONE POSTERIORE
(vista frontale)

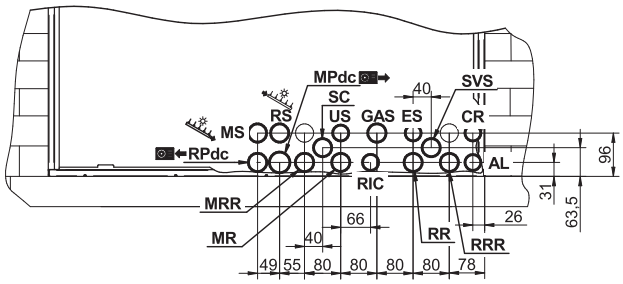

Cassa di contenimento
Acqua Più 150 (versione 300)

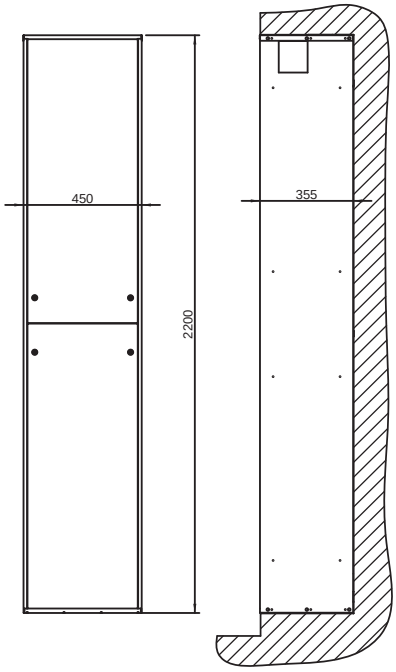

CONNESSIONI FONDO CASSA
(vista da interno cassa)

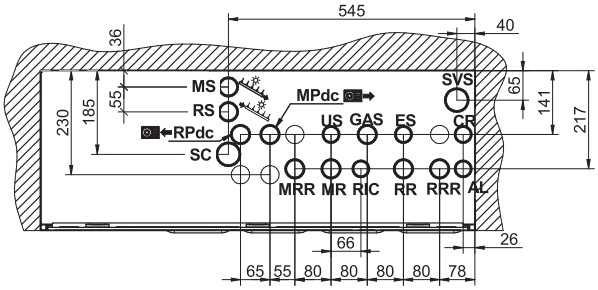

Legenda

MS: Mandata Solare (arriva dai pannelli solari) > G3/4”
RS: Ritorno Solare (verso i pannelli solari) > G3/4”
SC: Scarico Condensa
MRR: Mandata Riscaldamento/Raffrescamento > G1”
MR: Mandata dedicata al Raffrescamento (con valvola deviatrice al ritorno) > G1”
RIC: Ricircolo sanitario > G1/2”
RRR: Ritorno Riscaldamento/Raffrescamento > G1”
RR: Ritorno dedicato al Raffrescamento (con valvola deviatrice) > G1”
AL: Alimentazione elettrica 230V
US: Uscita sanitaria > G1/2”
GAS: Ingresso GAS (non presente in SPLIT E ed IDRO E) > G3/4”
ES: Entrata sanitaria > G1/2”
CR: Controllo Remoto
SVS: Scarico Valvola Sanitaria
MPdc: Mandata Pompa di Calore > G1”
RPdc: Ritorno Pompadi Calore > G1”

LE DIME SONO SCARICABILI
DAL SITO BAXI.IT
ALLA SEZIONE PRODOTTI.

Disegni tecnici dimensionali

(Le misure sono espresse in mm)

INSTALLAZIONE CON ARMADIO TECNICO DI CONTENIMENTO (PER VERSIONE CSI IN IDRO E / IDRO E 200)

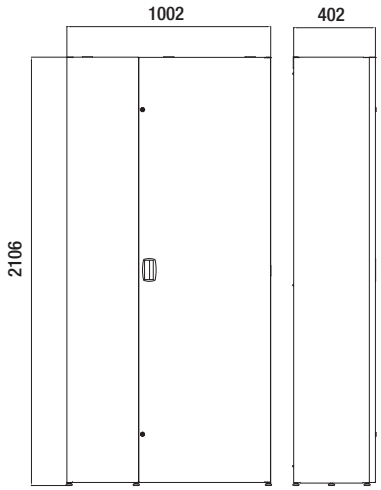

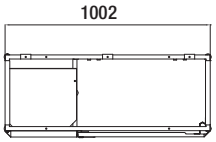

DIMA DA POSIZIONARE ALL'INTERNO DELL'ARMADIO

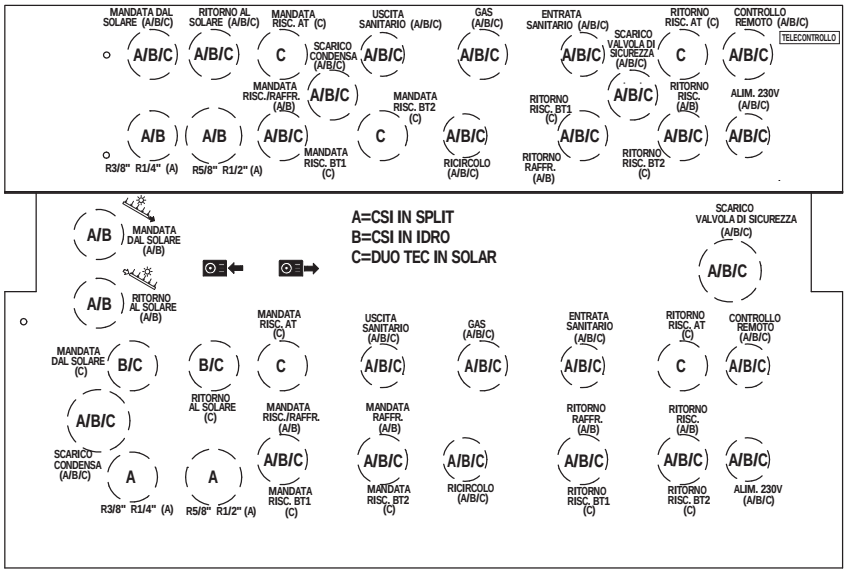

KIT COPERTURA ARMADIO

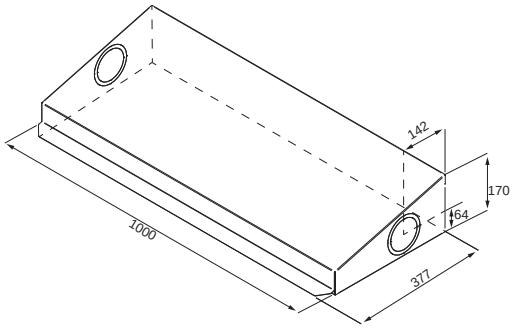

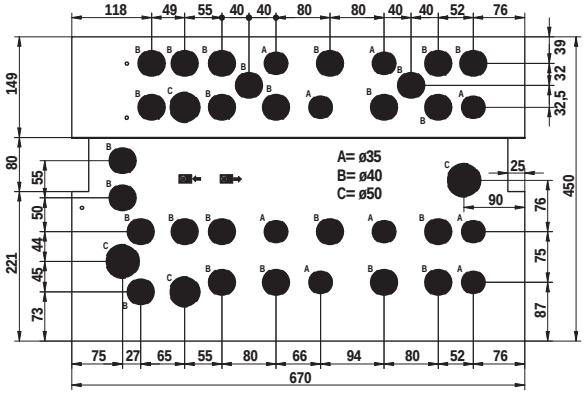

DIMA DA POSIZIONARE SOTTO L'ARMADIO

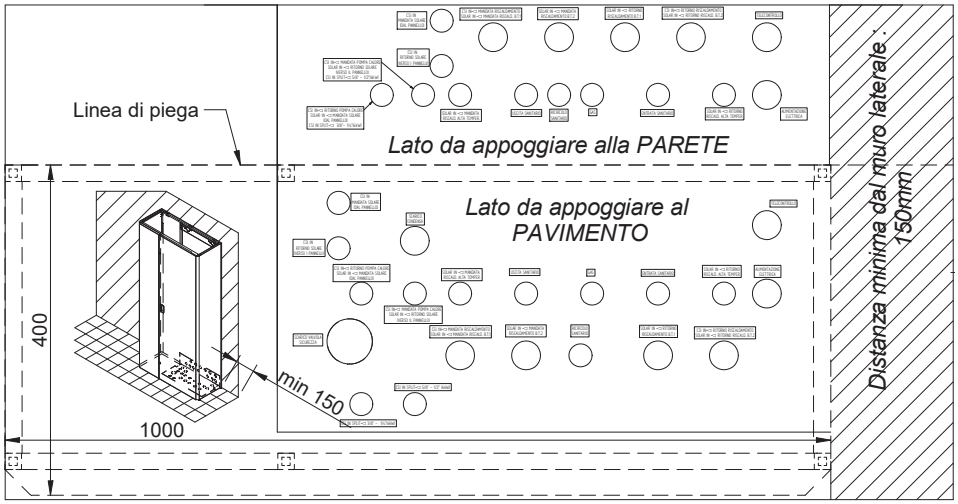

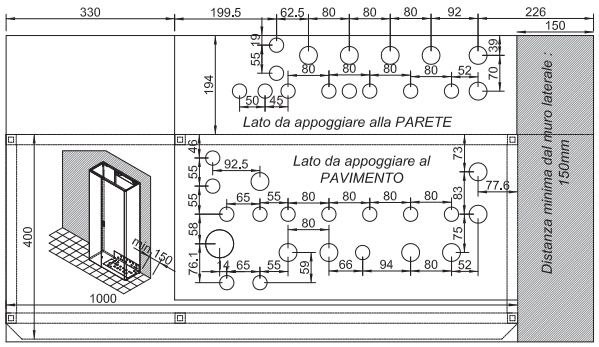

LE DIME SONO SCARICABILI DAL SITO BAXI.IT ALLA SEZIONE PRODOTTI.

Disegni tecnici dimensionali

(Le misure sono espresse in mm)

UNITÀ ESTERNA

PBM-i+ 6

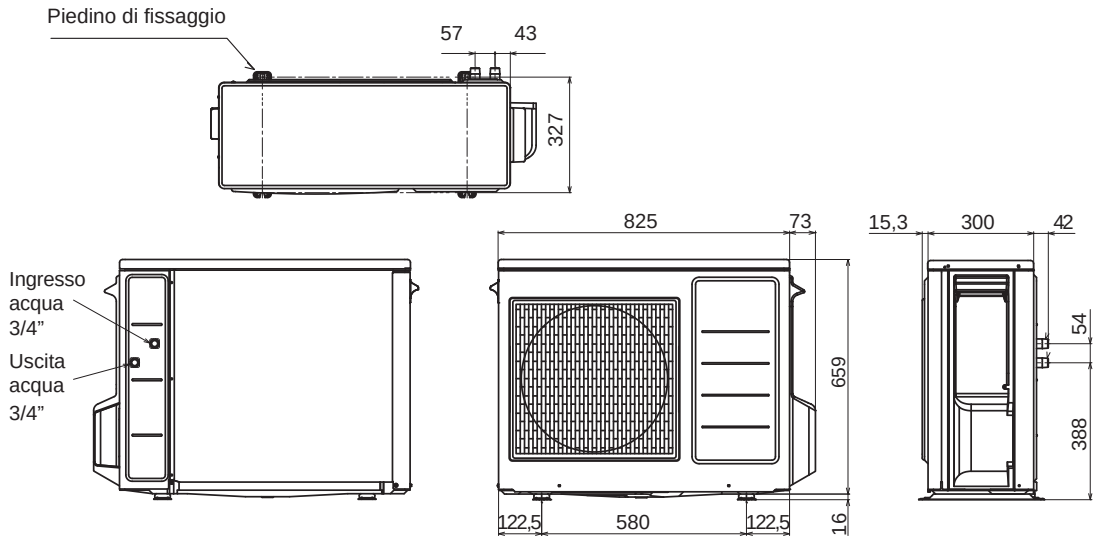

PBM-i+ 10

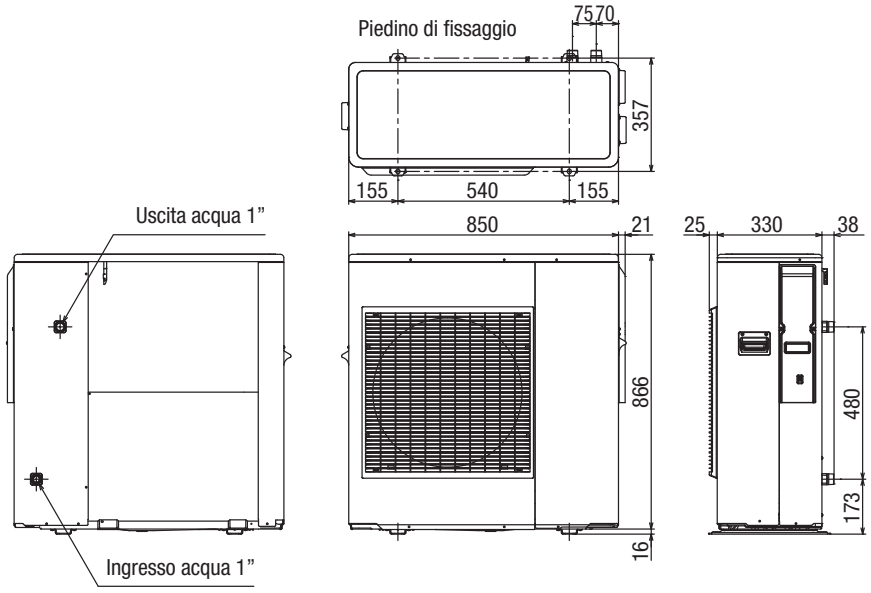

Accessori a richiesta

Termoregolazione

		Codice		Euro Prezzo base (iva esclusa)
	Sonda wireless temperatura ITS con batteria (riscaldamento)	7223583		144,00
	Sonda wireless temperatura/umidità ITHS con batteria (riscaldamento e raffrescamento)	7223582		248,00
	Kit cronotermostato/umidostato	A7219362		220,00
	Kit umidostato regolabile	7108086		173,00
	Kit termostato ambiente (riscaldamento e raffrescamento)	7700899	NEW	80,00
	Modulo di estensione zone CSI IN Idro/Split (da acquistare obbligatoriamente in impianti con 4 o più zone gestite con sonda wireless)	7213355		166,00

Idraulici

		Codice	Euro Prezzo base (iva esclusa)
	Kit valvola deviatrice caldo/freddo CSI IN (con isolamento) Valvola per commutare l'acqua fredda proveniente dalla pompa di calore ai fancoil e l'acqua calda all'impianto radiante	A7727854	220,00
	Kit collegamento posteriore impianto CSI IN Idro/Split	7217123	259,00
	Kit collegamento inferiore impianto CSI IN Idro/Split	7217125	207,00
	Kit dima CSI IN Idro/Split (NON abbinabile a CSI IN Idro e Split quando è installato il modulo solare CSI IN)	7217060	196,00

Accessori a richiesta

Installazione all'esterno

		Codice		Euro Prezzo base (iva esclusa)
	Cassa di contenimento	KSL 71412681		728,00
	Kit protezione cassa (preserva da infiltrazioni di acqua in caso di pioggia persistente)	KSL 71414391		83,00
	Armadio tecnico di contenimento esterno	7217055		929,00
	Kit copertura armadio tecnico	7690617		130,00
	Cassa di contenimento Acqua Più 150 ***Installazione obbligatoria per versioni 300***	A7731027	**NEW**	618,00

Altri accessori

		Codice		Euro Prezzo base (iva esclusa)
	Modulo solare CSI IN	7673092		1.772,00
	Acqua Più 50 - bollitore ACS da 50 litri: maggiore acqua calda sanitaria che può soddisfare appartamenti di grandi dimensioni fino a 150 m^2 ***Abbinabile solo ai sistemi CSI IN E (no versioni 200 e 300)***	7661785		1.213,00
	Modulo gestione resistenze (da acquistare obbligatoriamente quando viene installata una resistenza elettrica)	7674519		205,00
	Resistenza elettrica integrazione riscaldamento 2 kW	7674521		205,00
	Resistenza elettrica integrazione sanitario 1,5 kW	7674522		205,00
	Kit antigelo IN Solar, CSI IN Idro/Split - in caso di temperature inferiori a -5°C (il kit è composto da: cartuccia antigelo, tubo flessibile L=150 mm, tubo per cartuccia antigelo)	7213615		158,00
	Antivibranti di base in gomma (soluzione compatta) Consente un miglior isolamento delle vibrazioni e del rumore prodotto dall'unità	LNP 71004010		147,00

Hybrid WH2 e FS2 NEW



Hybrid WH2
con caldaia a condensazione Lune Duo-tec E 33
e pompa di calore splittata murale PBS-i WH2



Hybrid FS2
con caldaia a condensazione Lune Duo-tec E 1.24
e pompa di calore splittata a basamento PBS-i FS2

I sistemi Hybrid WH2 e Hybrid FS2 si compongono di:

- caldaia a condensazione Luna Duo-tec E da 33 kW (con produzione ACS) per modelli WH2 e 24 kW (solo riscaldamento) per modelli FS2
- pompa di calore splittata murale (PBS-i WH2) o a basamento (PBS-i FS2) da 4,5 a 11 kW

Il sistema ibrido è una soluzione ad alta efficienza che unisce la tecnologia della pompa di calore con quella di una caldaia a condensazione, per il riscaldamento degli ambienti, dell'acqua calda sanitaria e per il raffrescamento.

Questi sistemi, grazie al collegamento "C-BUS" e al continuo scambio di dati, raggiungono un'efficienza complessiva molto elevata.

L'ibrido di Baxi è definito come un sistema dotato di pompa di calore integrata con la caldaia a condensazione in quanto viene assemblato direttamente in fabbrica o factory made ed è già dotato di tutti i componenti necessari per far lavorare **insieme i due generatori.**

Inoltre, il sistema ibrido è autorizzato per lo scarico fumi a parete secondo DL 102 del 4 luglio 2014.

Modelli	Codice	in sanitario	in riscaldamento	Profilo di carico	Euro Prezzo base (iva esclusa)
Hybrid WH2 4,5 + Duo-tec 33	A7745267	A	A+	XXL	**7.560,00**
Hybrid WH2 6 + Duo-tec 33	A7745268	A	A+	XXL	**7.766,00**
Hybrid WH2 8 + Duo-tec 33	A7745269	A	A+	XXL	**8.383,00**
Hybrid WH2 11 + Duo-tec 33	A7745270	A	A+	XXL	**10.951,00**
Hybrid WH2 11T + Duo-tec 33 (alimentazione trifase)	A7745271	A	A+	XXL	**11.468,00**
Hybrid FS2 4,5 + Duo-tec 1.24	A7745262	A	A+	L	**8.723,00**
Hybrid FS2 6 + Duo-tec 1.24	A7745263	A	A+	L	**8.927,00**
Hybrid FS2 8 + Duo-tec 1.24	A7745264	A	A+	L	**9.544,00**
Hybrid FS2 11 + Duo-tec 1.24	A7745265	A	A+	L	**12.160,00**
Hybrid FS2 11T + Duo-tec 1.24 (alimentazione trifase)	A7745266	A	A+	L	**12.677,00**

Le caratteristiche, i dati tecnici, i disegni dimensionali e gli accessori dei prodotti che compongono i sistemi Hybrid WH2 e FS2 sono disponibili nelle sezioni di appartenenza:
Luna Duo-tec E, nel capitolo condensazione a pag. 146
PBS-i WH2 e FS2 in questo capitolo a pag. 232 e a pag. 243

CSI-i

modelli con pdc 6-10 kW



- **caldaia a condensazione da 33 kW**
- **ampio campo di modulazione 1:10 maggiore efficienza e silenziosità**
- **GAC (Gas Adaptive Control) controllo automatico della combustione**
- **bollitore puffer acqua primaria in acciaio inox da 300 litri con isolamento grafitico**
- **pompa di calore monoblocco inverter**
- **sistema ibrido autorizzato per lo scarico fumi a parete secondo DL 102 del 4 luglio 2014**
- power set: regolazione potenza riscaldamento secondo dato di progetto
- elettronica e gruppo idraulico integrato per la gestione del solare termico anche in riscaldamento
- elettronica e gruppo idraulico integrato per la gestione di impianti misti per la climatizzazione invernale ed estiva (nelle varie configurazioni)
- elettronica per gestione solare, attivazione sistema tramite domotica (componente non fornito da Baxi)

Modelli	Codice		Profilo di carico	Euro Prezzo base (iva esclusa)
CSI-i 633 GA (1AT+2BT)	7224650	B in san. / A+ in risc.	XXL	**18.449,00**
CSI-i 633 GA (1AT+1BT)	7224653	B in san. / A+ in risc.	XXL	**16.586,00**
CSI-i 633 GA (2BT) *	7224656	B in san. / A++ in risc.	XXL	**17.370,00**
Modelli	**Codice**		**Profilo di carico**	**Euro Prezzo base (iva esclusa)**
CSI-i 1033 GA (1AT+2BT)	7224651	B in san. / A+ in risc.	XXL	**19.922,00**
CSI-i 1033 GA (1AT+1BT)	7224654	B in san. / A+ in risc.	XXL	**18.057,00**
CSI-i 1033 GA (2BT) *	7224657	B in san. / A++ in risc.	XXL	**18.843,00**
Modelli	**Codice**		**Profilo di carico**	**Euro Prezzo base (iva esclusa)**
CSI-i 1633 GA (1AT+2BT)	7224652	B in san. / A+ in risc.	XXL	**24.032,00**
CSI-i 1633 GA (1AT+1BT)	7224655	B in san. / A+ in risc.	XXL	**22.264,00**
CSI-i 1633 GA (2BT) *	7224658	B in san. / A+++ in risc.	XXL	**23.305,00**

** Prodotto configurato per impianti a bassa temperatura*

I modelli si compongono di:

	caldaia a condensazione 33 kW		gruppo idraulico (a seconda del modello richiesto)
	pompa di calore monoblocco inverter PBM-i+ 6 (mod. CSI-i 633), PBM-i+ 10 (mod. CSI-i 1033) e PBM-i+ 16 (mod. CSI-i 1633)		flussostato con raccordo a T 3/4" (mod. CSI-i 633) e 1" (mod. CSI-i 1033 e CSI-i 1633)
	filtro acqua a maglia metallica G1" 1/4		valvola non ritorno G1" F-F con riduzione G1" 3/4 M-M
	kit sonda esterna		

Disegni tecnici dimensionali

(Le misure sono espresse in mm)

UNITÀ INTERNA

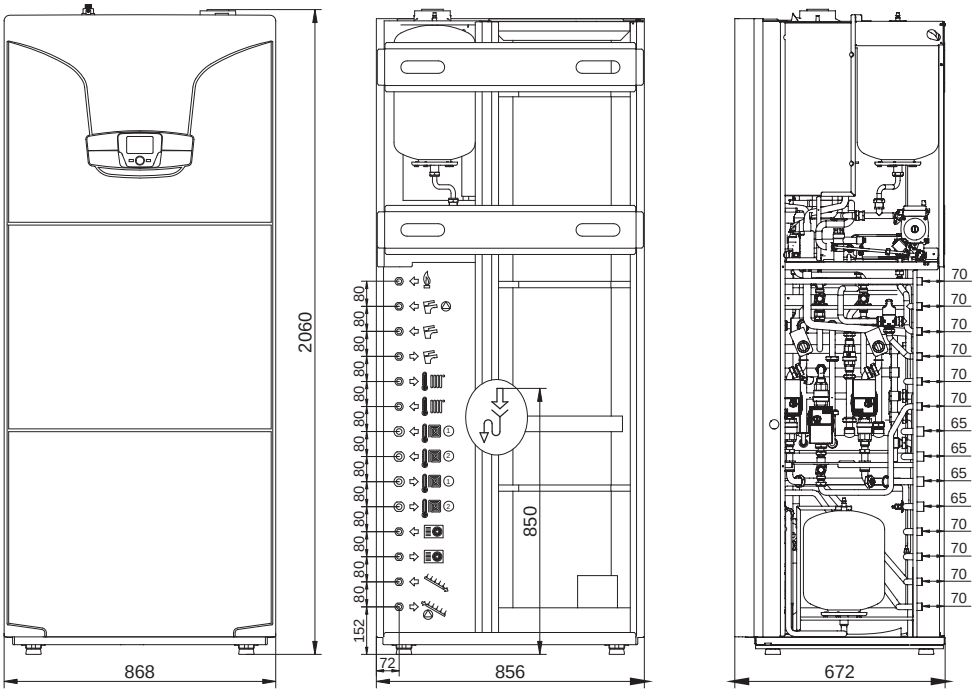

	Gas G3/4”
	Ricircolo G3/4”
	Entrata acqua fredda sanitaria G3/4”
	Uscita acqua calda sanitaria G3/4”
	Mandata riscaldamento zona alta temperatura G3/4”
	Ritorno riscaldamento zona alta temperatura G3/4”
	Ritorno riscaldamento 1° zona bassa temperatura G1”
	Ritorno riscaldamento 1° zona bassa temperatura G1”
	Mandata riscaldamento 1° zona bassa temperatura G1”
	Mandata riscaldamento 2° zona bassa temperatura G1”
	Mandata pompa di calore G3/4”
	Ritorno pompa di calore G3/4”
	Mandata pannelli solari G3/4”
	Ritorno pannelli solari G3/4”

I disegni si riferiscono alla versione completa CSI-i

UNITÀ ESTERNA

PBM-i+ 6

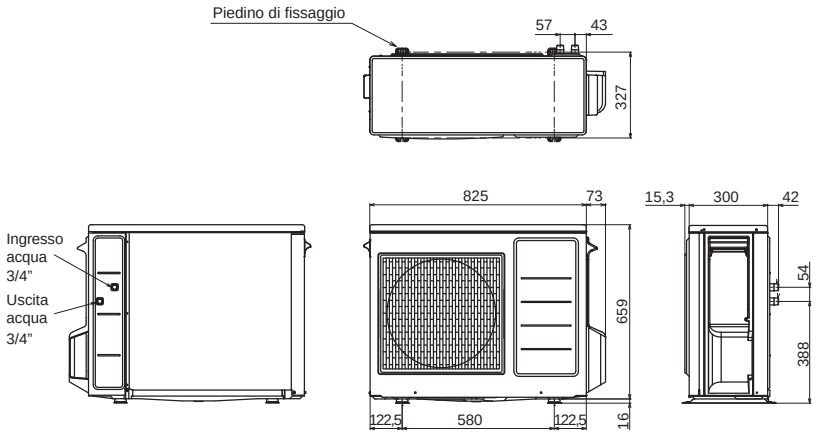

PBM-i+ 10

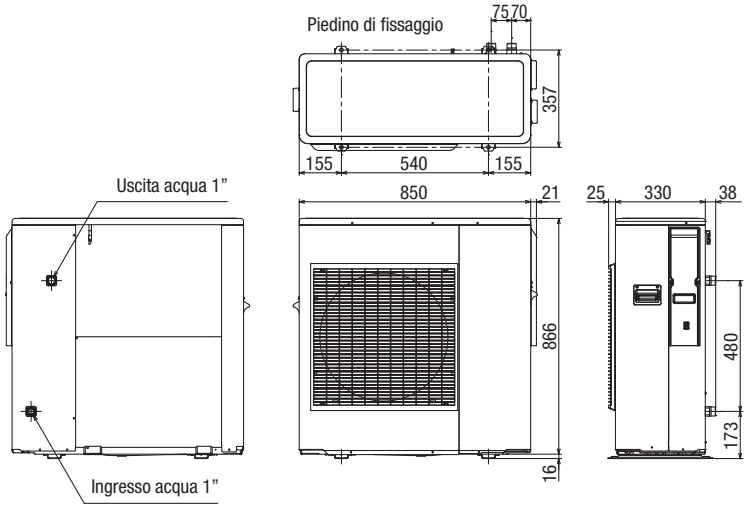

Disegni tecnici dimensionali

(Le misure sono espresse in mm)

UNITÀ ESTERNA

PBM-i+ 16

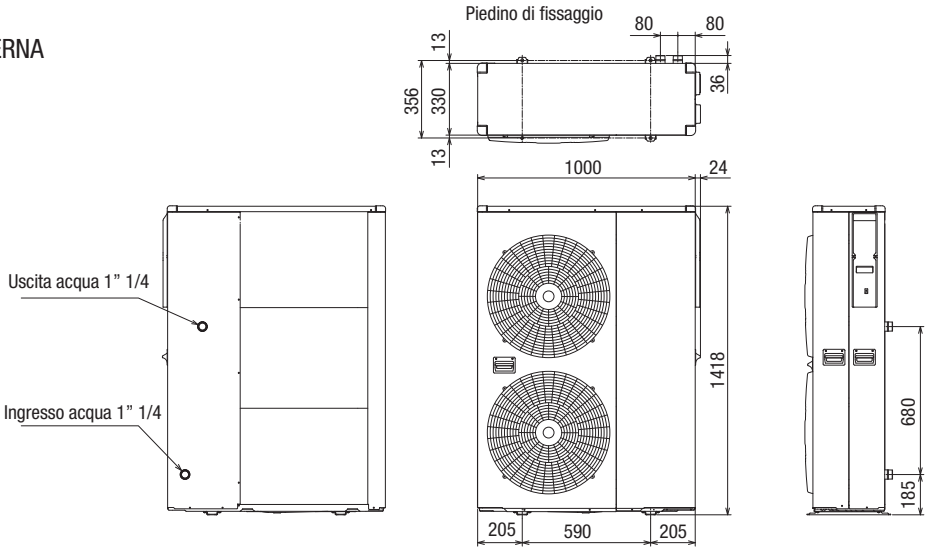

Accessori a richiesta

Termoregolazione		Codice		Euro Prezzo base (iva esclusa)
	Controllo remoto THINK (compreso supporto da muro)	7102442		290,00
	Kit umidostato regolazione fissa	7108085		168,00
	Kit umidostato regolabile	7108086		173,00
	Kit termostato ambiente (riscaldamento e raffrescamento)	7700899	NEW	80,00
	Kit cronotermostato/umidostato	A7219362		220,00

Altri accessori		Codice		Euro Prezzo base (iva esclusa)
	Antivibranti di base in gomma (soluzione compatta) Consente un miglior isolamento delle vibrazioni e del rumore prodotto dall'unità	LNP 71004010		147,00
	Dima rigida CSI-i	7109171		30,00
	UBPU 25 puffer, riscaldamento e acqua refrigerata (2 ingressi + 2 uscite) *Abbinabile a: CSI-i 1633*	A7687886		554,00
	UBPU 50 PLUS puffer, riscaldamento e acqua refrigerata (4 ingressi + 2 uscite) *Abbinabile a: CSI-i 1633*	A7735792		693,00

PER GLI ACCESSORI SCARICO FUMI, CONSULTA PAGG. 314-315

CSI IN Split H WI-FI

eccetto mod. 11 kW



- **caldaia a condensazione 24 kW**
- **ampio campo di modulazione 1:7**
- **GAC (Gas Adaptive Control): controllo automatico della combustione**
- caldaia funzionante a metano trasformabile a GPL e ad aria propanata mediante apposita regolazione (kit di trasformazione non necessario)
- **pompa di circolazione maggiorata per i modelli con pdc da 8 e 11 kW**
- **pompa di calore aria-acqua splittata inverter**
- **sistema ibrido autorizzato per lo scarico fumi a parete secondo DL 102 del 4 luglio 2014**
- pannello di comandi digitale remoto con display LCD a colori retroilluminato
- bollitore sanitario in acciaio inox da 150 litri con isolamento grafitico
- sistema di caricamento automatico dell'impianto
- temperatura minima di funzionamento: -15°C*
- per impianti bassa-media temperatura
- **gruppo di circolazione solare e vaso di espansione solare da 15 litri (optional)**
- **controllo da remoto con Hybrid App DI SERIE (vedi pag. 283)**

Modelli	Codice Gas di funzionamento		Profilo di carico	Euro Prezzo base (iva esclusa)
CSI IN 6 Split H WI-FI	7708642 Met/GPL/aria prop.	A in san. A+ in risc.	XL	**10.927,00**
CSI IN 8 Split H WI-FI	7708643 Met/GPL/aria prop.	A in san. A+ in risc.	XL	**12.040,00**
CSI IN 11 Split H WI-FI	7708644 Met/GPL/aria prop.	A in san. A+ in risc.	XL	**12.175,00**

** In caso di temperature particolarmente rigide inferiori a -5°C si consiglia di installare l'accessorio Kit antigelo IN Solar, CSI IN Idro/Split 7213615*

Si compone di:


caldaia a condensazione 24 kW


pannello di controllo WI-FI


modulo idraulico con separatore idraulico di compensazione (30 lt)


pompe di calore aria-acqua splittate inverter
AWHP 6 MR (mod. CSI IN 6 Split H WI-FI)
AWHP 8 MR (mod. CSI IN 8 Split H WI-FI)
AWHP 11 MR (mod. CSI IN 11 Split H WI-FI)


bollitore inox 150 lt


kit sonda esterna

Disegni tecnici dimensionali

(Le misure sono espresse in mm)

UNITÀ INTERNA

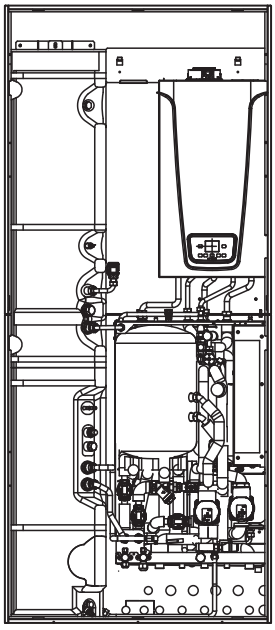

CSI IN Split H WI-FI
(Peso 175 kg)

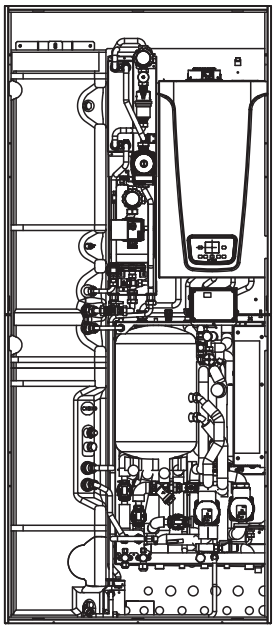

CSI IN Split H WI-FI
con modulo solare
(fornito come accessorio)

INSTALLAZIONE POSTERIORE
(vista frontale)

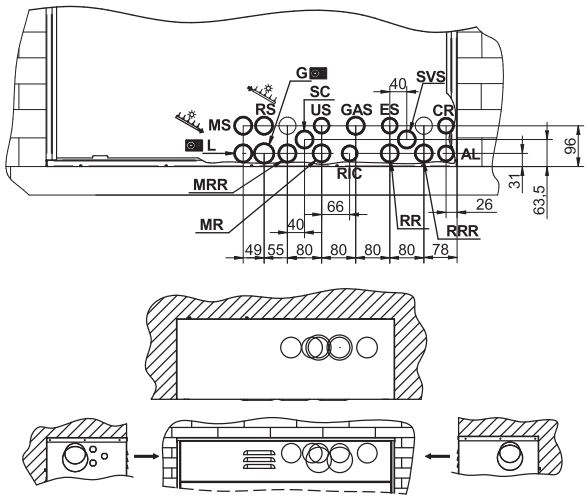

CONNESSIONI FONDO CASSA
(vista da interno cassa)

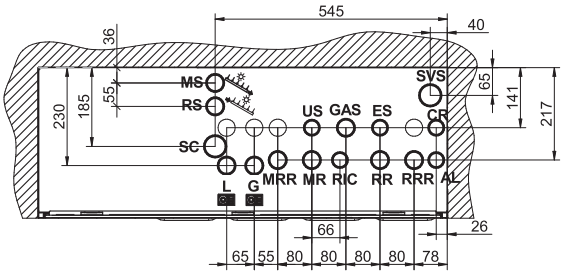

Dima di montaggio

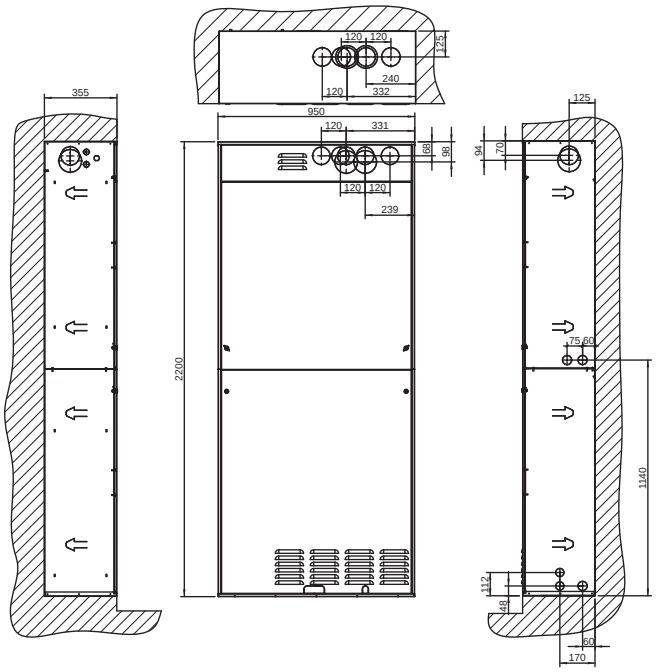

CONNESSIONI LATERALI
LATO DESTRO
(vista da esterno cassa)

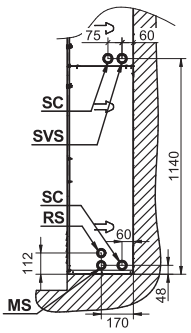

Legenda

MS: Mandata Solare (arriva dai pannelli solari) > G3/4”
RS: Ritorno Solare (verso i pannelli solari) > G3/4”
SC: Scarico Condensa
L: Tubo del fluido refrigerante Liquido > R3/8” (8-11 kW) - R1/4” (6 kW)
G: Tubo del fluido refrigerante Gas > R5/8” (8-11 kW) - R1/2” (6 kW)
MRR: Mandata Riscaldamento/Raffrescamento > G1”
MR: Mandata dedicata al Raffrescamento (con valvola deviatrice al ritorno) > G1”
RIC: Ricircolo sanitario > G1/2”
RRR: Ritorno Riscaldamento/Raffrescamento > G1”
RR: Ritorno dedicato al Raffrescamento (con valvola deviatrice) > G1”
AL: Alimentazione elettrica 230V
US: Uscita sanitaria > G1/2”
GAS: Ingresso GAS > G3/4”
ES: Entrata sanitaria > G1/2”
CR: Controllo Remoto
SVS: Scarico Valvola Sanitaria

INSTALLAZIONE CON ARMADIO TECNICO DI CONTENIMENTO

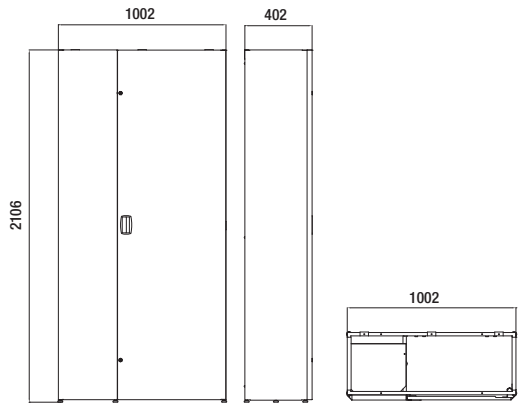

KIT COPERTURA ARMADIO

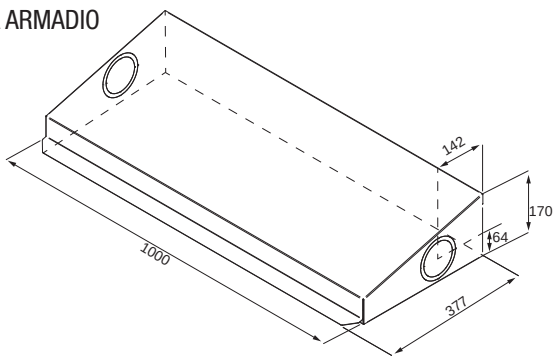

Disegni tecnici dimensionali

(Le misure sono espresse in mm)

DIMA DA POSIZIONARE
ALL'INTERNO DELL'ARMADIO

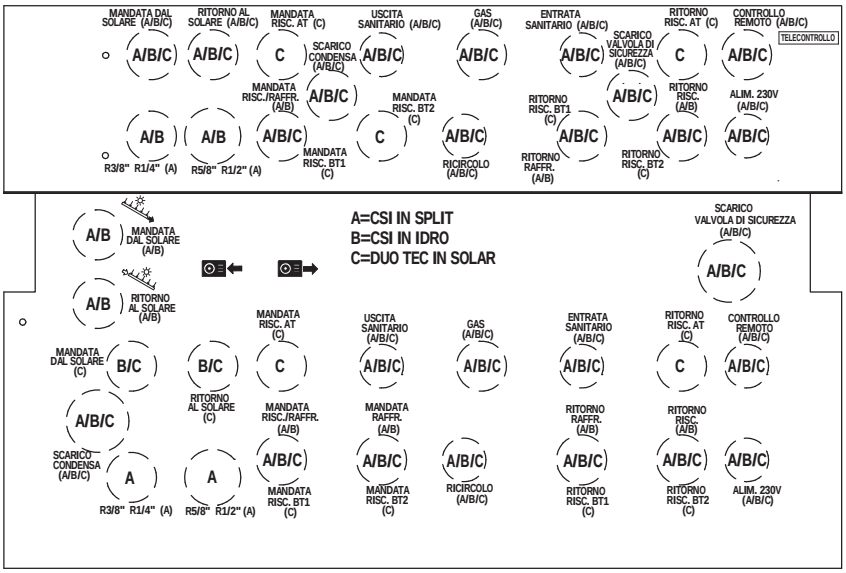

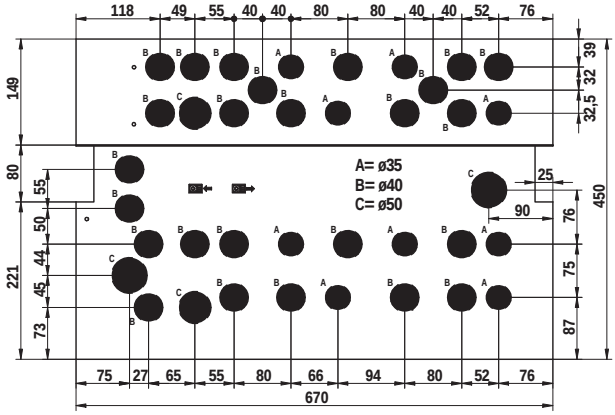

DIMA DA POSIZIONARE
SOTTO L'ARMADIO

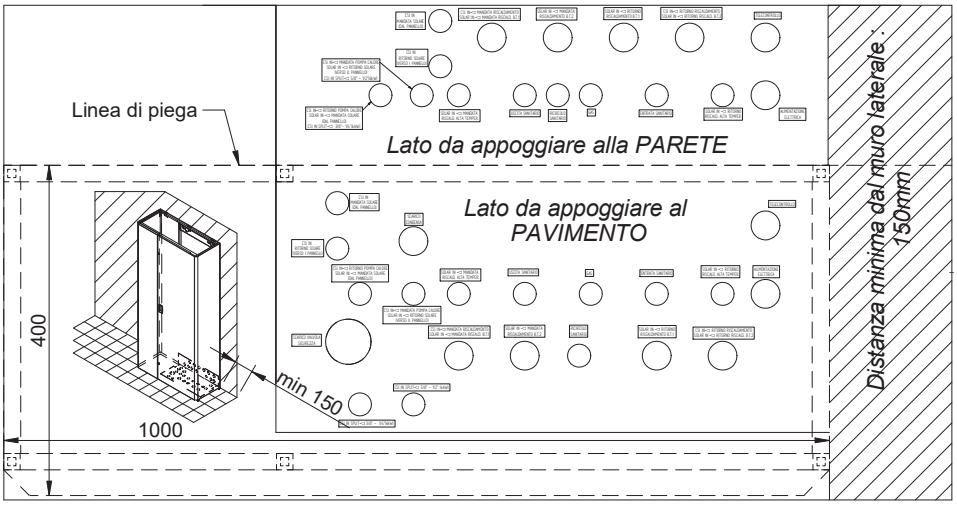

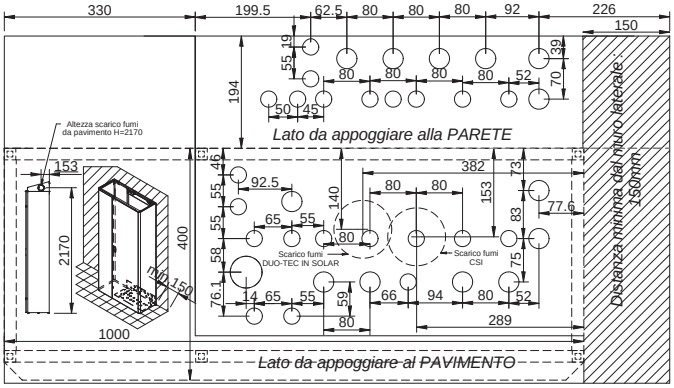

LE DIME SONO SCARICABILI
DAL SITO BAXI.IT
ALLA SEZIONE PRODOTTI.

Disegni tecnici dimensionali

(Le misure sono espresse in mm)

UNITÀ ESTERNA

AWHP 6 MR

1 Collegamento liquido refrigerante 1/4"
2 Collegamento gas refrigerante 1/2"

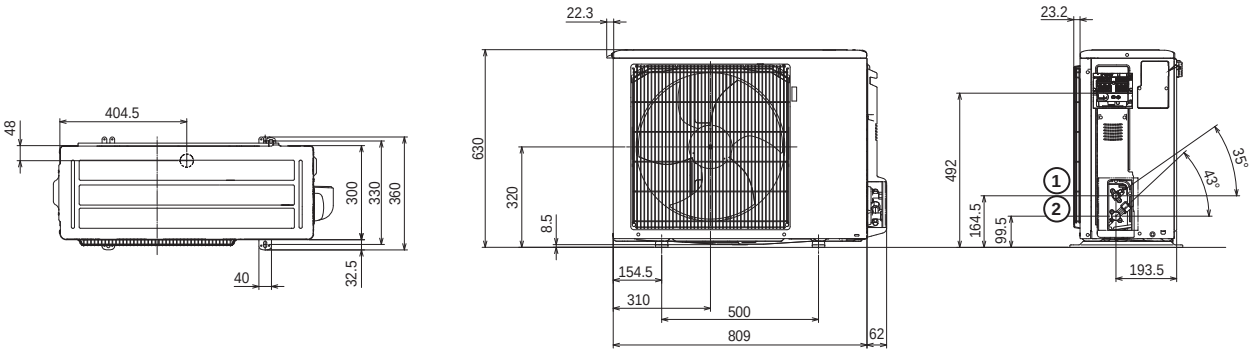

AWHP 8 MR

1 Collegamento liquido refrigerante 3/8"
2 Collegamento gas refrigerante 5/8"

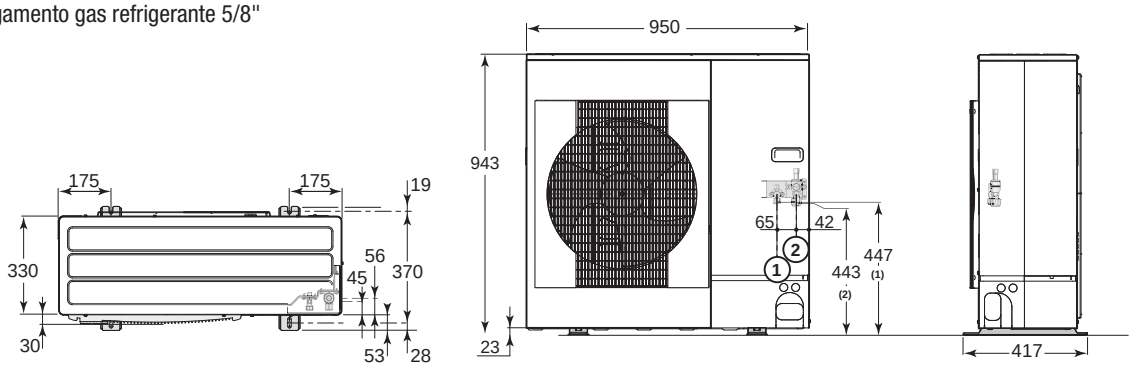

AWHP 11 MR

1 Collegamento liquido refrigerante 3/8"
2 Collegamento gas refrigerante 5/8"

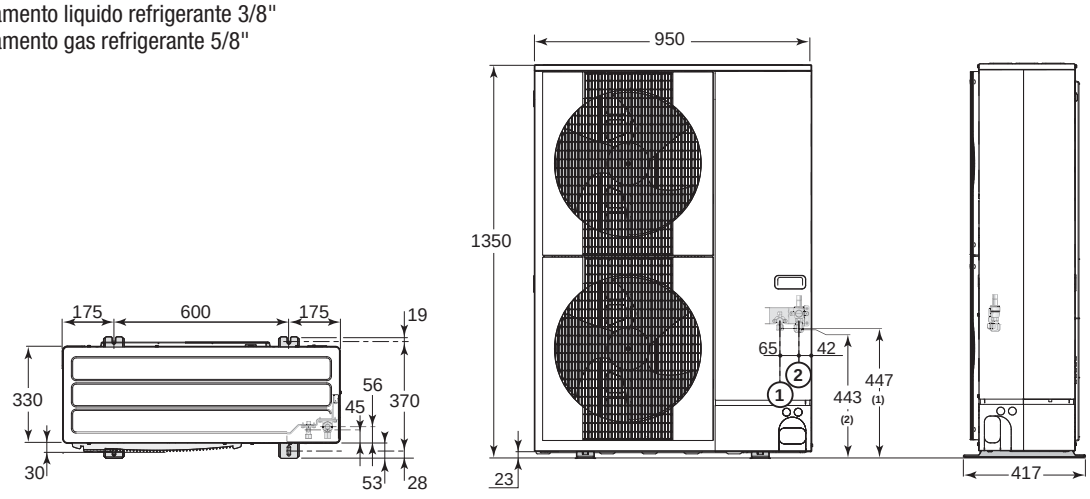

Accessori a richiesta

Termoregolazione

		Codice		Euro Prezzo base (iva esclusa)
	Sonda wireless temperatura ITS con batteria (riscaldamento)	7223583		144,00
	Sonda wireless temperatura/umidità ITHS con batteria (riscaldamento e raffrescamento)	7223582		248,00
	Kit cronotermostato/umidostato	A7219362		220,00
	Kit umidostato regolabile	7108086		173,00
	Kit termostato ambiente (riscaldamento e raffrescamento)	7700899	NEW	80,00
	Modulo di estensione zone CSI IN Idro/Split (da acquistare obbligatoriamente in impianti con 4 o più zone gestite con sonda wireless)	7213355		166,00

Idraulici

		Codice	Euro Prezzo base (iva esclusa)
	Kit valvola deviatrice caldo/freddo CSI IN (con isolamento) Valvola per commutare l'acqua fredda proveniente dalla pompa di calore ai fancoil e l'acqua calda all'impianto radiante	A7727854	220,00
	Kit collegamento posteriore impianto CSI IN Idro/Split	7217123	259,00
	Kit collegamento inferiore impianto CSI IN Idro/Split	7217125	207,00
	Kit dima CSI IN Idro/Split (NON abbinabile a CSI IN Idro e Split quando è installato il modulo solare CSI IN)	7217060	196,00

Accessori a richiesta

Installazione all'esterno

		Codice	Euro Prezzo base (iva esclusa)
	Cassa di contenimento	KSL 71412681	728,00
	Kit protezione cassa (preserva da infiltrazioni di acqua in caso di pioggia persistente)	KSL 71414391	83,00
	Armadio tecnico di contenimento esterno	7217055	929,00
	Kit copertura armadio tecnico	7690617	130,00

Altri accessori

		Codice	Euro Prezzo base (iva esclusa)
	Modulo solare CSI IN	7673092	1.772,00
	Kit antigelo IN Solar, CSI IN Idro/Split - in caso di temperature inferiori a -5°C (il kit è composto da: cartuccia antigelo, tubo flessibile L=150 mm, tubo per cartuccia antigelo)	7213615	158,00
	Antivibranti di base in gomma (soluzione compatta) Consente un miglior isolamento delle vibrazioni e del rumore prodotto dall'unità	LNP 71004010	147,00
	Staffe di supporto antivibranti in gomma (ingombro longitudinale da 600 mm) Stabile appoggio per l'unità da eventi atmosferici e consente la riduzione del rumore da vibrazioni trasmesso dall'unità	A7694974	155,00
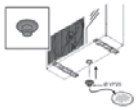	Gommini drenaggio condensa per unità esterna AWHP 4,5/6 Consente la raccolta della condensa per il collegamento ad un tubo di scarico	A7727910	52,00
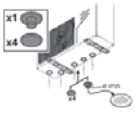	Gommini drenaggio condensa per unità esterna AWHP 8/11/16 Consente la raccolta della condensa per il collegamento ad un tubo di scarico	A7727908	52,00

PER GLI ACCESSORI SCARICO FUMI, CONSULTA PAGG. 314-315

CSI IN Idro H WI-FI



- **caldaia a condensazione 24 kW**
- **ampio campo di modulazione 1:7**
- **GAC (Gas Adaptive Control): controllo automatico della combustione**
- caldaia funzionante a metano trasformabile a GPL e ad aria propanata mediante apposita regolazione (kit di trasformazione non necessario)
- **pompa di calore aria-acqua monoblocco inverter**
- **sistema ibrido autorizzato per lo scarico fumi a parete secondo DL 102 del 4 luglio 2014**
- pannello di comandi digitale remoto con display LCD a colori retroilluminato
- bollitore sanitario in acciaio inox da 150 litri con isolamento grafitico
- sistema di caricamento automatico dell'impianto
- temperatura minima di funzionamento: -15°C*
- per impianti bassa-media temperatura
- **gruppo di circolazione solare e vaso di espansione solare da 15 litri (optional)**
- **controllo da remoto con Hybrid App DI SERIE (vedi pag. 283)**

Modelli	Codice Gas di funzionamento		Profilo di carico	Euro Prezzo base (iva esclusa)
CSI IN 6 Idro H WI-FI	7708637 Met/GPL/aria prop.	A in san. A+ in risc.	XL	**10.927,00**
CSI IN 10 Idro H WI-FI	7708638 Met/GPL/aria prop.	A in san. A+ in risc.	XL	**12.040,00**

** In caso di temperature particolarmente rigide inferiori a -5°C si consiglia di installare l'accessorio Kit antigelo IN Solar, CSI IN Idro/Split 7213615*

Si compone di:


caldaia a condensazione 24 kW


pompe di calore aria-acqua monoblocco inverter
PBM-i+ 6 (mod. CSI IN 6 Idro H WI-FI)
PBM-i+ 10 (mod. CSI IN 10 Idro H WI-FI)


modulo idraulico con separatore idraulico di compensazione (30 lt)


kit sonda esterna


bollitore inox 150 lt


filtro acqua a maglia metallica G1" 1/4


pannello di controllo WI-FI

Disegni tecnici dimensionali

(Le misure sono espresse in mm)

UNITÀ INTERNA

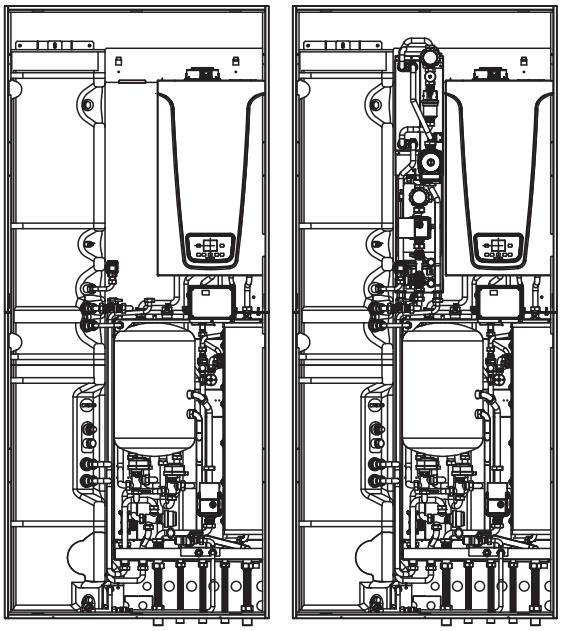

CSI IN Idro H WI-FI
(Peso 175 kg)

CSI IN Idro H WI-FI
con modulo solare
(fornito come accessorio)

INSTALLAZIONE POSTERIORE
(vista frontale)

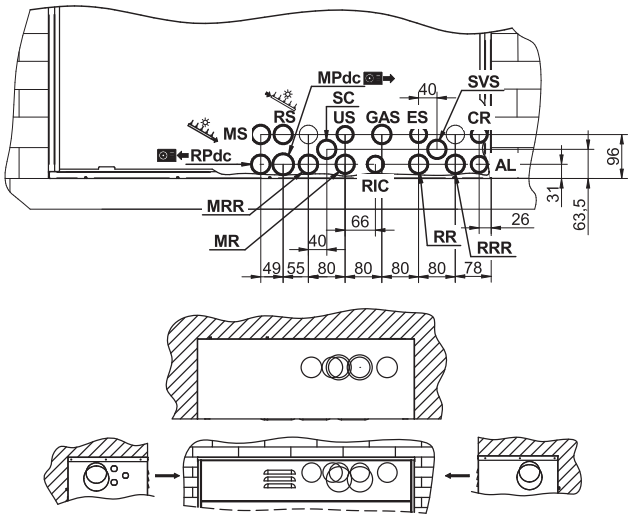

CONNESSIONI FONDO CASSA
(vista da interno cassa)

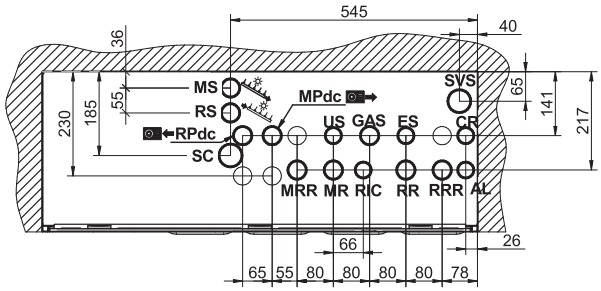

Dima di montaggio

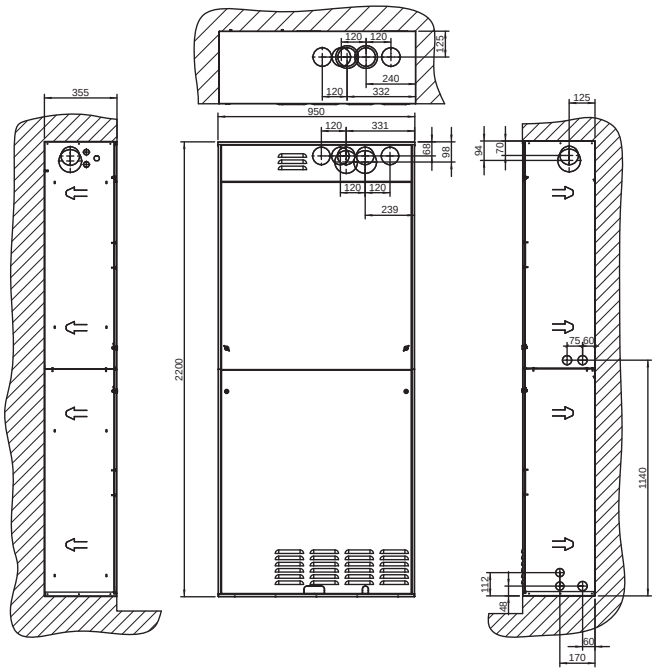

CONNESSIONI LATERALI
LATO DESTRO
(vista da esterno cassa)

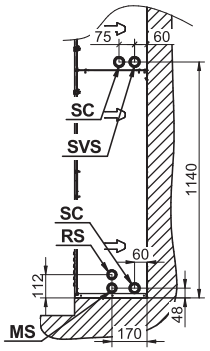

Legenda

MS:	Mandata Solare (arriva dai pannelli solari) > G3/4”
RS:	Ritorno Solare (verso i pannelli solari) > G3/4”
SC:	Scarico Condensa
MRR:	Mandata Riscaldamento/Raffrescamento > G1”
MR:	Mandata dedicata al Raffrescamento (con valvola deviatrice al ritorno) > G1”
RIC:	Ricircolo sanitario > G1/2”
RRR:	Ritorno Riscaldamento/Raffrescamento > G1”
RR:	Ritorno dedicato al Raffrescamento (con valvola deviatrice) > G1”
AL:	Alimentazione elettrica 230V
US:	Uscita sanitaria > G1/2”
GAS:	Ingresso GAS > G3/4”
ES:	Entrata sanitaria > G1/2”
CR:	Controllo Remoto
SVS:	Scarico Valvola Sanitaria
MPdc:	Mandata Pompa di Calore > G1”
RPdc:	Ritorno Pompa di Calore > G1”

INSTALLAZIONE CON ARMADIO TECNICO DI CONTENIMENTO

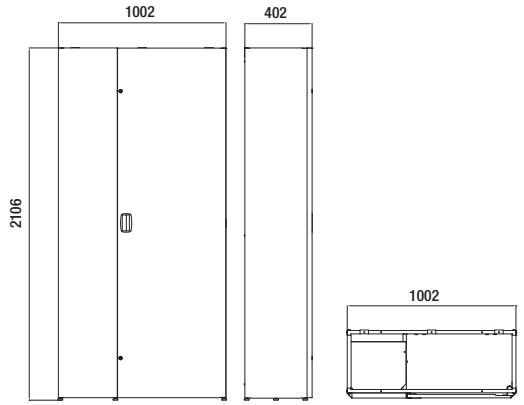

KIT COPERTURA ARMADIO

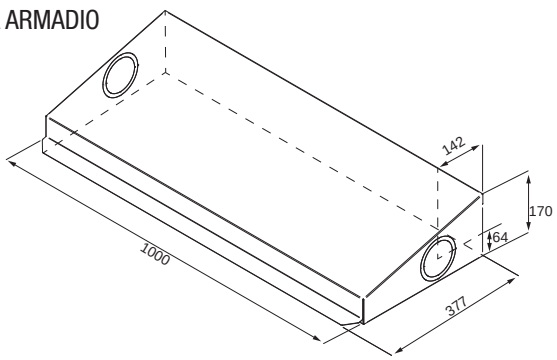

Disegni tecnici dimensionali

(Le misure sono espresse in mm)

DIMA DA POSIZIONARE
ALL'INTERNO DELL'ARMADIO

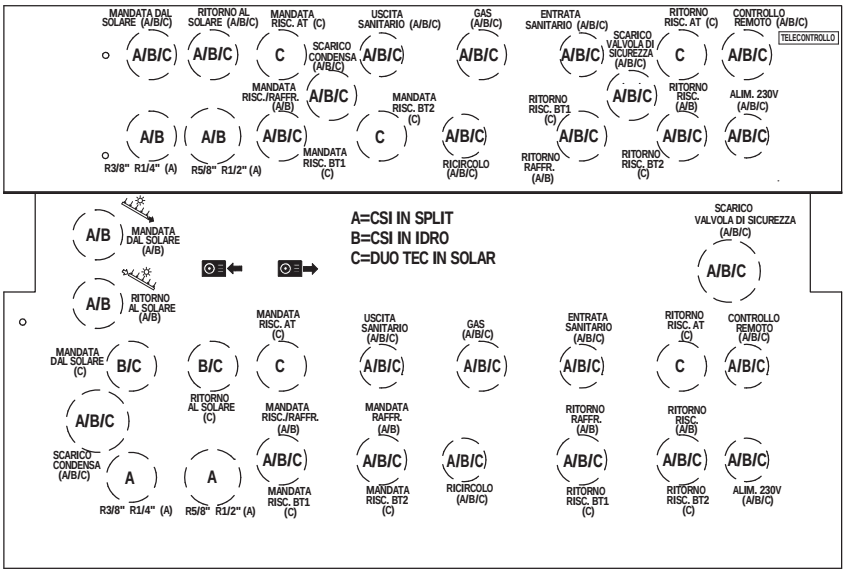

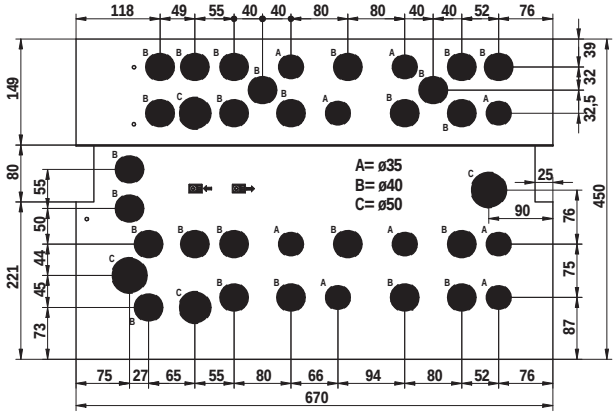

DIMA DA POSIZIONARE
SOTTO L'ARMADIO

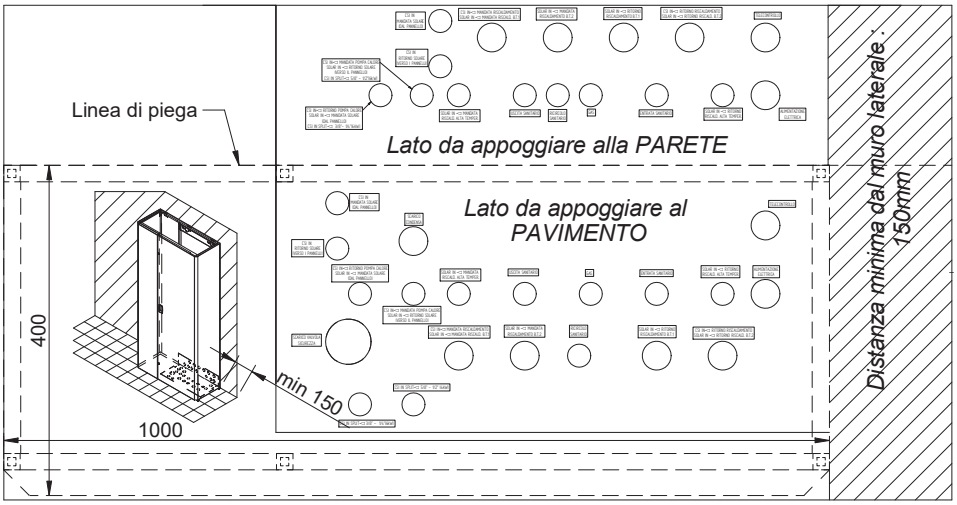

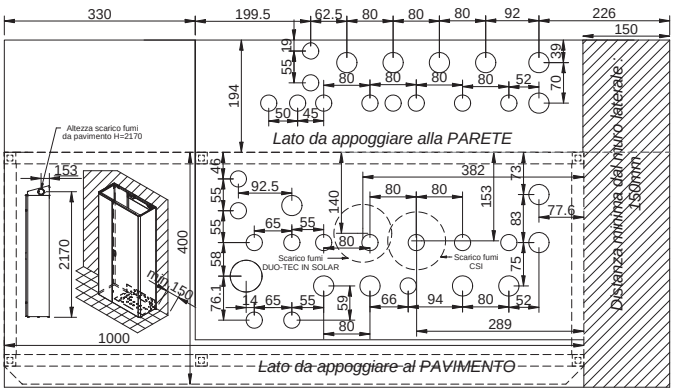

LE DIME SONO SCARICABILI
DAL SITO BAXI.IT
ALLA SEZIONE PRODOTTI.

Disegni tecnici dimensionali

(Le misure sono espresse in mm)

UNITÀ ESTERNA

PBM-i+ 6

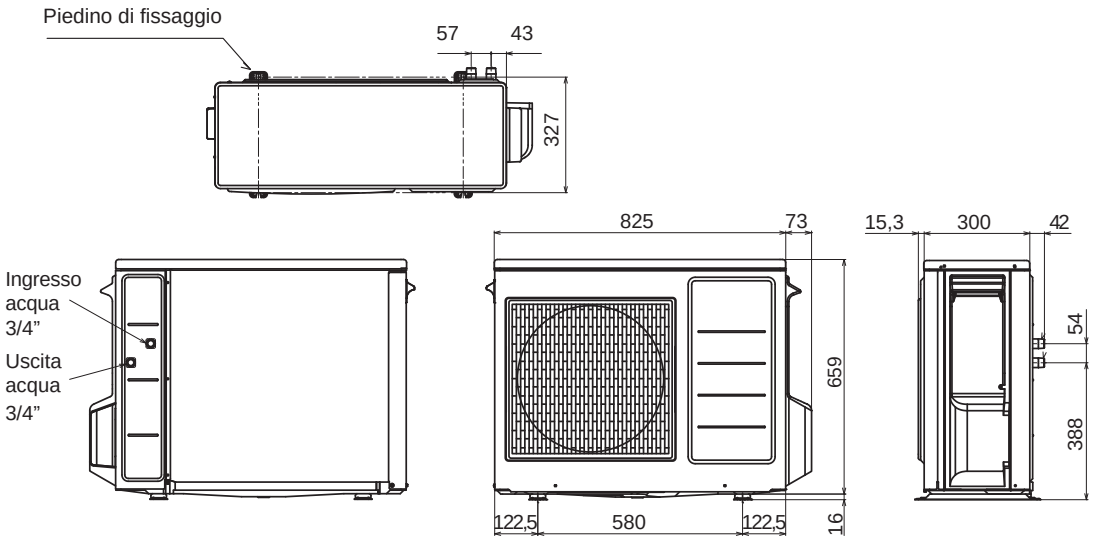

PBM-i+ 10

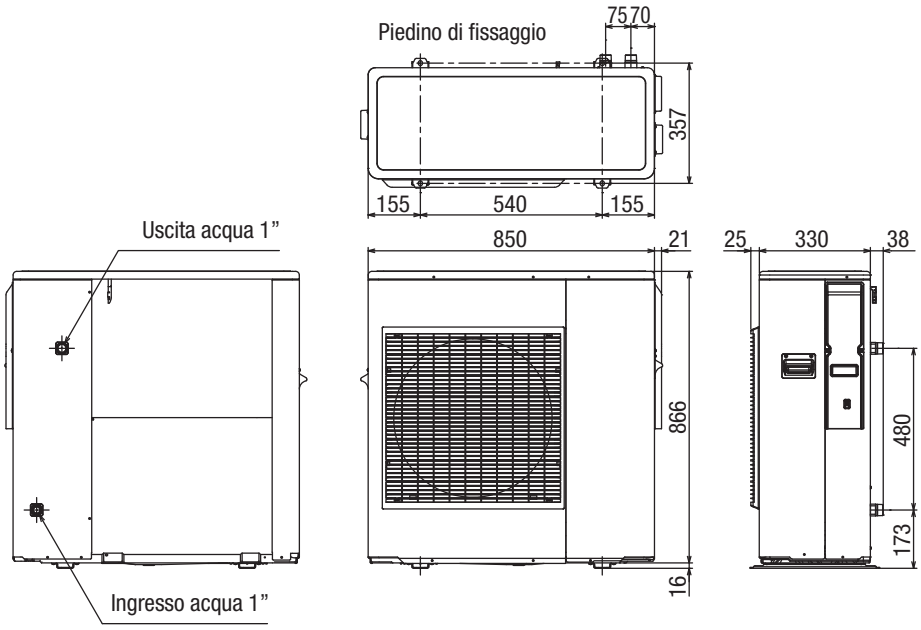

Accessori a richiesta

Termoregolazione

		Codice		Euro Prezzo base (iva esclusa)
	Sonda wireless temperatura ITS con batteria (riscaldamento)	7223583		144,00
	Sonda wireless temperatura/umidità ITHS con batteria (riscaldamento e raffrescamento)	7223582		248,00
	Kit cronotermostato/umidostato	A7219362		220,00
	Kit umidostato regolabile	7108086		173,00
	Kit termostato ambiente (riscaldamento e raffrescamento)	7700899	NEW	80,00
	Modulo di estensione zone CSI IN Idro/Split (da acquistare obbligatoriamente in impianti con 4 o più zone gestite con sonda wireless)	7213355		166,00

Idraulici

		Codice	Euro Prezzo base (iva esclusa)
	Kit valvola deviatrice caldo/freddo CSI IN (con isolamento) Valvola per commutare l'acqua fredda proveniente dalla pompa di calore ai fancoil e l'acqua calda all'impianto radiante	A7727854	220,00
	Kit collegamento posteriore impianto CSI IN Idro/Split	7217123	259,00
	Kit collegamento inferiore impianto CSI IN Idro/Split	7217125	207,00
	Kit dima CSI IN Idro/Split (NON abbinabile a CSI IN Idro e Split quando è installato il modulo solare CSI IN)	7217060	196,00

Accessori a richiesta

Installazione all'esterno		Codice	Euro Prezzo base (iva esclusa)
	Cassa di contenimento	KSL 71412681	728,00
	Kit protezione cassa (preserva da infiltrazioni di acqua in caso di pioggia persistente)	KSL 71414391	83,00
	Armadio tecnico di contenimento esterno	7217055	929,00
	Kit copertura armadio tecnico	7690617	130,00

Altri accessori		Codice	Euro Prezzo base (iva esclusa)
	Modulo solare CSI IN	7673092	1.772,00
	Kit antigelo IN Solar, CSI IN Idro/Split - in caso di temperature inferiori a -5°C (il kit è composto da: cartuccia antigelo, tubo flessibile L=150 mm, tubo per cartuccia antigelo)	7213615	158,00
	Antivibranti di base in gomma (soluzione compatta) Consente un miglior isolamento delle vibrazioni e del rumore prodotto dall'unità	LNP 71004010	147,00

PER GLI ACCESSORI SCARICO FUMI, CONSULTA PAGG. 314-315

Accessori a richiesta

Scarico fumi: scarico / aspirazione coassiale		Codice	Euro Prezzo base (iva esclusa)
	Tubi coassiali con terminale Ø 60/100 per scarico a parete (comprende rosone per esterno) *Abbinabile a: CSI-i / CSI IN Split H WI-FI / CSI IN Idro H WI-FI*	KHG 71405961	75,00
	Prolunga tubi coassiali Ø 60/100 L=1000 mm *Abbinabile a: CSI-i / CSI IN Split H WI-FI / CSI IN Idro H WI-FI*	KHG 71405951	54,00
	Kit prolunga coassiale Ø 60/100 L=500 mm *Abbinabile a: CSI-i / CSI IN Split H WI-FI / CSI IN Idro H WI-FI*	KHG 71411981	36,00
	Curva coassiale 90° Ø 60/100 *Abbinabile a: CSI-i / CSI IN Split H WI-FI / CSI IN Idro H WI-FI*	KHG 71405971	48,00
	Curva coassiale 45° Ø 60/100 *Abbinabile a: CSI-i / CSI IN Split H WI-FI / CSI IN Idro H WI-FI*	KHG 71405981	48,00

Accessori a richiesta

Scarico fumi: scarico / aspirazione separati		Codice	Euro Prezzo base (iva esclusa)
	Kit scarichi separati aspirazione orientabile in polipropilene *Abbinabile a: CSI-i / CSI IN Split H WI-FI / CSI IN Idro H WI-FI*	7102689	71,00
	Kit scarico verticale Ø 80 tipo B23 in polipropilene *Abbinabile a: CSI-i / CSI IN Split H WI-FI / CSI IN Idro H WI-FI*	KHG 71411101	37,00
	Tubo Ø 80 L=1000 mm in polipropilene *Abbinabile a: CSI-i / CSI IN Split H WI-FI / CSI IN Idro H WI-FI*	KHG 71405941	47,00
	Tubo Ø 80 L=500 mm in polipropilene *Abbinabile a: CSI-i / CSI IN Split H WI-FI / CSI IN Idro H WI-FI*	KHG 71405991	30,00
	Curva 90° Ø 80 in polipropilene *Abbinabile a: CSI-i / CSI IN Split H WI-FI / CSI IN Idro H WI-FI*	KHG 71405921	44,00
	Curva 45° Ø 80 in polipropilene *Abbinabile a: CSI-i / CSI IN Split H WI-FI / CSI IN Idro H WI-FI*	KHG 71405931	38,00
	Terminale scarichi separati Ø 80 *Abbinabile a: CSI-i / CSI IN Split H WI-FI / CSI IN Idro H WI-FI*	KHG 71401041	25,00

BAXI

Fan coil

Baxi amplia la sua offerta di prodotto introducendo le unità terminali idroniche per impianti di riscaldamento e raffreddamento ideali per qualsiasi ambiente residenziale e commerciale.
I fan coil si abbinano ai più innovativi sistemi di generazione del calore a bassa temperatura quali caldaie a condensazione o sistemi in pompa di calore.

Ampia gamma

Con un range di portate d'aria da 150 a oltre 2000 m^3/h, la gamma fan coil Baxi consente un'ottima versatilità in tutti gli ambienti residenziali e commerciali.

Efficienza energetica

Comfort, elevata efficienza e risparmio energetico garantiti tutto l'anno grazie alla doppia modalità di funzionamento sia in riscaldamento che in raffreddamento.
La tecnologia DC inverter permette la massima efficienza di funzionamento riducendo i consumi fino al 70% rispetto ai ventilatori tradizionali.

Silenziosità di funzionamento

Grazie al ventilatore DC inverter ad alta efficienza le vibrazioni sonore sono ridotte al fine di garantire il massimo comfort acustico per l'utente.

Unità terminali per impianti di riscaldamento/raffreddamento

	• IQWH - Parete	318
NEW	• IQF - Pavimento/soffitto	320
	• IQK - Cassetta	322
	• IQD - Canalizzato	324

IQWH - Parete



- design compatto ed elegante
- facile installazione e manutenzione
- elevata silenziosità per il massimo comfort
- **controllo totale del comfort grazie al telecomando ad infrarossi fornito DI SERIE**
- controllo di temperatura integrato
- display LED frontale
- deflettore regolabile per la corretta diffusione dell'aria all'interno della stanza
- sistema a 2 tubi
- **valvola a 3 vie montata DI SERIE**
- sistema anti-cool start per l'avviamento del ventilatore con la batteria in temperatura
- filtro aria removibile e lavabile

Modelli PARETE		IQWH20	IQWH30	IQWH40
	Alimentazione elettrica V/Ph/Hz	230±10V/1/50	230±10V/1/50	230±10V/1/50
	Portata d'aria (A/M/B) m^3/h	492/454/400	825/689/590	862/741/634
Raffreddamento[1]	Potenza (A/M/B) kW	2,70/2,59/2,39	3,81/3,30/2,88	4,47/3,98/2,48
	Portata d'acqua (A/M/B) m^3/h	0,48/0,46/0,42	0,67/0,57/0,51	0,77/0,68/0,61
	Perdite di carico lato acqua (A/M/B) kPa	31,61/28,63/25,36	56,75/41,23/33,02	41,17/33,54/27,05
	Potenza assorbita (A/M/B) W	13/11/10	34/22/15	26/18/13
Riscaldamento[2]	Potenza (A/M/B) kW	2,94/2,8/2,58	4,3/3,65/3,09	4,84/4,23/3,62
	Portata d'acqua (A/M/B) m^3/h	0,51/0,49/0,46	0,73/0,64/0,56	0,84/0,73/0,64
	Perdite di carico lato acqua (A/M/B) kPa	34,89/32,66/30,24	51,86/47,53/35,69	36,82/33,83/26,26
	Potenza assorbita (A/M/B) W	11/11/9	31/20/14	22/16/12
Riscaldamento[3]	Potenza (A/M/B) kW	3,29/3,03/2,63	5,08/4,33/3,77	5,68/4,94/4,24
	Portata d'acqua (A/M/B) m^3/h	0,48/0,46/0,42	0,67/0,57/0,51	0,77/0,68/0,61
	Perdite di carico lato acqua (A/M/B) kPa	37,49/30,25/26,3	61,94/37,88/30,34	43,74/29,69/23,98
	Potenza assorbita (A/M/B) W	12/10/8	31/20/14	23/16/12
Livello di pressione sonora (A/M/B)[4] dB(A)		32/30/27	45/39/35	38/34/30
Livello di potenza sonora (A/M/B)[5] dB(A)		44/42/39	57/51/47	50/46/42
Scambiatore	Pressione massima di esercizio MPa	1,6	1,6	1,6
Corpo macchina	Dimensioni (lxhxp) mm	915x290x230	915x290x230	1072x315x230
	Peso netto kg	12,7	12,7	15,1
Connessioni	Attacchi idraulici (pollici)	3/4"	3/4"	3/4"
	Tubo di scarico (diametro esterno) mm	Ø 20	Ø 20	Ø 20
Codice		A7716554	A7716555	A7716556
Euro Prezzo base (iva esclusa)		**650,00**	**700,00**	**760,00**

A: Ventilatore ad alta velocità; M: Ventilatore a media velocità; B: Ventilatore a bassa velocità.
1) Modalità raffreddamento: temperatura aria in ingresso 27°C b.s. /19°C b.u., temperatura acqua in ingresso/uscita 7°C/12°C.
2) Modalità riscaldamento: temperatura aria in ingresso 20°C b.s., temperatura acqua in ingresso/uscita 45/40°C.
3) Modalità riscaldamento: temperatura aria in ingresso 20°C b.s., temperatura acqua in ingresso/portata d'acqua 50°C (stessa portata d'acqua in condizioni standard di raffreddamento).
4) Suono testato in camera semianecoica secondo ISO 3744 a distanza di 1m (alle condizioni (2)).
5) Secondo ISO 3744 (alle condizioni (2)).

Disegni tecnici dimensionali / grafici

IQWH20
IQWH30

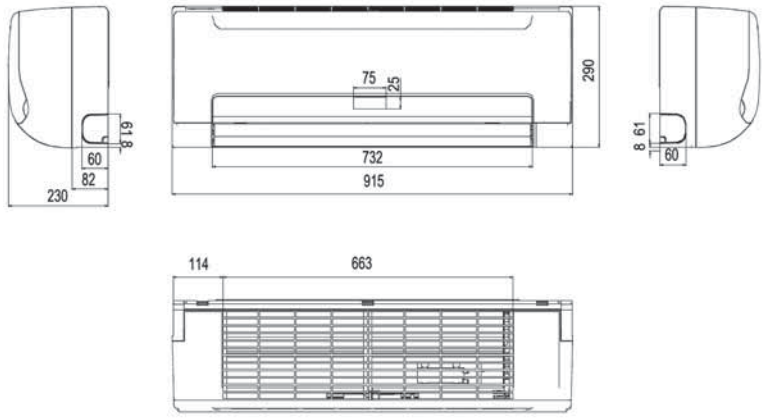

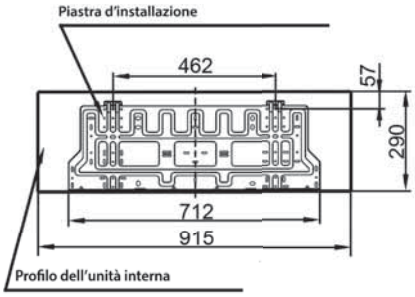

IQWH40

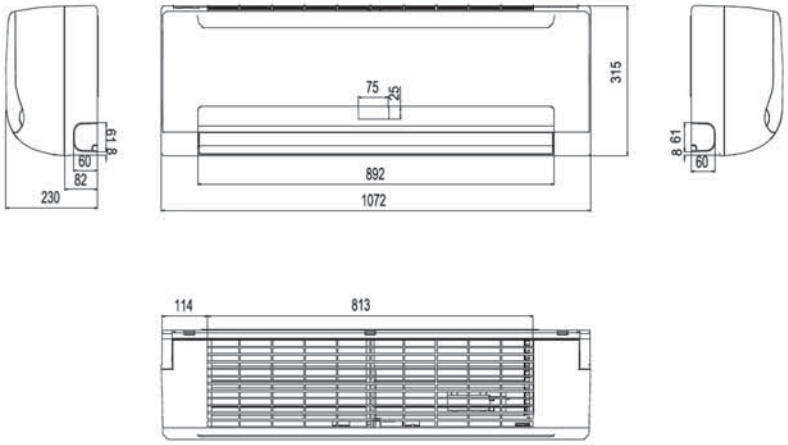

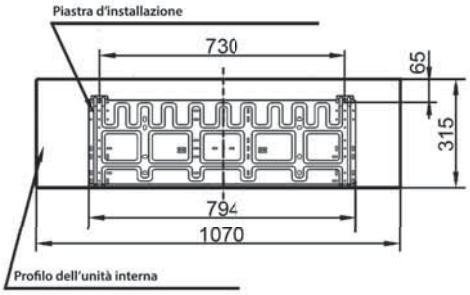

Accessori a richiesta

Termoregolazione	Codice	Euro Prezzo base (iva esclusa)
 TXW-2000 Controllo digitale a parete Consente il controllo della temperatura e delle velocità del ventilatore, funzione swing, Eco mode e timer	A7698890	130,00
 MIR-1200 Telecomando ad infrarossi	A7663859	45,00

IQF - Pavimento/Soffitto NEW



- design compatto ed elegante
- versatilità e facilità di installazione: le unità possono essere installate a pavimento o a soffitto
- alta efficienza (DC inverter) ed elevata silenziosità
- sistema a 2 tubi
- connessioni idrauliche sul lato sinistro (visto frontalmente)
- ideale per locali privi di controsoffitto
- **vaschetta raccogli condensa fornita DI SERIE**
- filtro aria removibile e lavabile

Modelli PAVIMENTO/SOFFITTO		IQF20	IQF35	IQF45	IQF60	IQF70
	Alimentazione elettrica V/Ph/Hz	230±10V/1/50	230±10V/1/50	230±10V/1/50	230±10V/1/50	230±10V/1/50
	Portata d'aria (A/M/B) m^3/h	400/315/190	595/470/340	790/580/410	1190/855/505	1360/1015/685
Raffreddamento(1)	Potenza (A/M/B) kW	2,35/1,94/1,19	3,5/2,89/2,22	4,30/3,48/2,71	5,60/4,47/3,14	7,35/6,12/4,57
	Portata d'acqua (A/M/B) m^3/h	0,40/0,34/0,21	0,60/0,50/0,38	0,74/0,60/0,47	0,96/0,77/0,54	1,27/1,05/0,79
	Perdite di carico lato acqua (A/M/B) kPa	13,3/9,98/4,59	34,1/24,63/15,39	54,2/36,22/22,78	50,7/33,38/17,73	44,1/33,7/19,41
	Potenza assorbita (A/M/B) W	17/12/7	26/17/10	50/25/14	96/44/17	113/53/22
Riscaldamento(2)	Potenza (A/M/B) kW	2,60/2,11/1,34	3,50/2,87/2,19	4,30/3,43/2,60	6,00/4,77/3,36	8,05/6,46/4,71
	Portata d'acqua (A/M/B) m^3/h	0,45/0,37/0,23	0,61/0,48/0,38	0,75/0,60/0,45	1,04/0,83/0,59	1,39/1,12/0,82
	Perdite di carico lato acqua (A/M/B) kPa	14,3/10,33/4,5	35,1/24,41/14,82	54,3/36,87/22,32	55,5/37,66/19,27	46,9/31,9/18,16
	Potenza assorbita (A/M/B) W	17/12/7	26/17/10	50/25/14	96/44/17	113/53/22
Riscaldamento(3)	Potenza (A/M/B) kW	3,45/3,1/1,95	4,89/4,47/3,31	6,02/5,44/4,46	8,29/7,39/5,77	10,69/9,69/7,22
	Portata d'acqua (A/M/B) m^3/h	0,59/0,27/0,11	0,84/0,39/0,19	1,04/0,47/0,26	1,43/0,64/0,33	1,84/0,83/0,41
	Perdite di carico lato acqua (A/M/B) kPa	19,06/4,46/0,97	44,14/10,4/2,97	65,75/14,99/5,07	65,31/14,46/4,49	61,11/14,08/4,05
	Potenza assorbita (A/M/B) W	17/12/7	26/17/10	50/25/14	96/44/17	113/53/22
Livello di pressione sonora (A/M/B)(4) dB(A)		29/24/20	38/32/25	46/38/30	51/43/31	52/44/33
Livello di potenza sonora (A/M/B)(5) dB(A)		43/37/29	52/45/37	59/52/43	65/58/56	64/58/49
Scambiatore	Pressione massima di esercizio MPa	1,6	1,6	1,6	1,6	1,6
Corpo macchina	Dimensioni (lxhxp) mm	1020x495x200	1240x495x200	1240x495x200	1360x495x200	1360x591x200
	Peso netto kg	16,5	19,5	25,5	28,5	32,5
Connessioni	Attacchi idraulici (pollici)	3/4"	3/4"	3/4"	3/4"	3/4"
	Tubo di scarico (diametro esterno) mm	Ø 18,5	Ø 18,5	Ø 18,5	Ø 18,5	Ø 18,5
Codice		A7748929	A7748930	A7748931	A7748932	A7748933
Euro Prezzo base (iva esclusa)		**499,00**	**541,00**	**626,00**	**672,00**	**760,00**

A: Ventilatore ad alta velocità; M: Ventilatore a media velocità; B: Ventilatore a bassa velocità.
1) Modalità raffreddamento: temperatura aria in ingresso 27°C b.s. /19°C b.u., temperatura acqua in ingresso/uscita 7°C/12°C.
2) Modalità riscaldamento: temperatura aria in ingresso 20°C b.s., temperatura acqua in ingresso/uscita 45/40°C.
3) Modalità riscaldamento: temperatura aria in ingresso 20°C b.s., temperatura acqua in ingresso/portata d'acqua 50°C (stessa portata d'acqua in condizioni standard di raffreddamento).
4) Suono testato in camera semianecoica secondo ISO 3744 a distanza di 1m (alle condizioni (2)).
5) Secondo ISO 3744 (alle condizioni (2)).

Modelli disponibili da aprile 2020

Disegni tecnici dimensionali / grafici

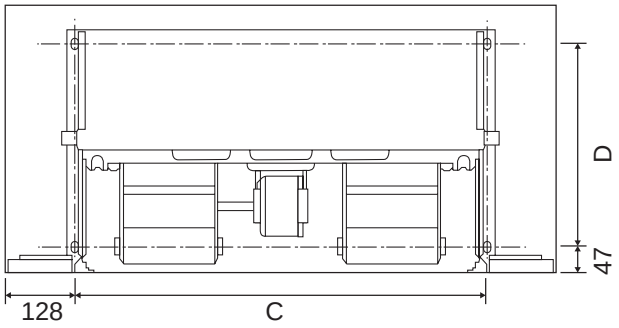

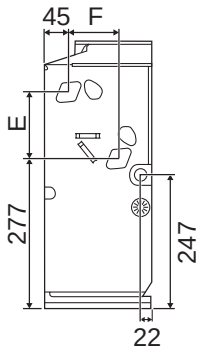

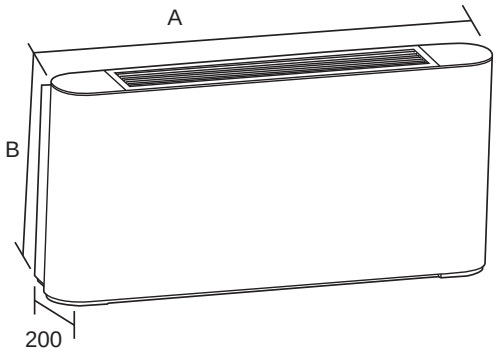

Modello	IQF20	IQF35 - IQF45	IQF60	IQF70
Dimensioni				
A (mm)	1020	1240	1360	1360
B (mm)	495	495	495	591
C (mm)	764	984	1104	1104
D (mm)	375	375	375	391
E (mm)	123	123	123	219
F (mm)	93	93	93	102

Accessori a richiesta

Termoregolazione		Codice		Euro Prezzo base (iva esclusa)
	TXW-1501 Controllo digitale a parete Consente il controllo della temperatura e delle velocità del ventilatore; inoltre include funzioni programmabili come Eco mode e termostato di minima (sonda non fornita)	A7734758		110,00
	TDB-2000 Controllo digitale per montaggio a bordo Consente il controllo della temperatura e delle velocità del ventilatore	A7748934	NEW	86,00
	TMW-1000 Controllo analogico a parete Consente il controllo della temperatura e delle velocità del ventilatore	A7663856		50,00

Idraulici		Codice		Euro Prezzo base (iva esclusa)
	Attuatore on-off a 230V con contatto ausiliario NA	A7739643	NEW	55,00
	Valvola a 2 vie 3/4” (deve essere abbinata all’attuatore cod. A7739643)	A7739644	NEW	65,00
	Valvola a 3 vie 4 attacchi 3/4” con bypass (deve essere abbinata all’attuatore cod. A7739643)	A7739646	NEW	75,00
	Kit tubi per IQF 20-35-45-60 (deve essere abbinato alla valvola cod. A7739646 o A7739644)	A7752358	NEW	56,00
	Kit tubi per IQF 70 (deve essere abbinato alla valvola cod. A7739646 o A7739644)	A7752359	NEW	56,00

IQK - Cassetta



- alta efficienza ed elevata silenziosità
- **controllo totale del comfort grazie al telecomando fornito DI SERIE**
- **pompa di scarico condensa integrata DI SERIE**
- predisposizione ingresso di aria primaria: ideale per mantenere l'ambiente interno maggiormente salubre
- sistema a 2 tubi
- sistema anti-cool start per l'avviamento del ventilatore con la batteria in temperatura
- controllo di temperatura integrato
- vaschetta raccogli condensa posizionata sotto la valvola (optional) da acquistare e installare obbligatoriamente per applicazioni in raffreddamento

Modelli CASSETTA		IQK30	IQK40	IQK60	IQK70	IQK110
	Alimentazione elettrica V/Ph/Hz	230±10V/1/50	230±10V/1/50	230±10V/1/50	230±10V/1/50	230±10V/1/50
	Portata d'aria (A/M/B) m^3/h	535/429/322	781/611/494	1229/1020/810	1530/1224/1101	1871/1415/1198
Raffreddamento(1)	Potenza (A/M/B) kW	2,98/2,53/2,00	4,20/3,48/3,01	6,12/5,45/4,60	7,84/6,84/6,35	11,19/8,82/7,48
	Portata d'acqua (A/M/B) m^3/h	0,53/0,45/0,35	0,75/0,61/0,54	1,10/0,96/0,81	1,43/1,24/1,13	1,96/1,53/1,28
	Perdite di carico lato acqua (A/M/B) kPa	10,0/7,0/5,0	12,32/8,62/7,4	21,3/21,3/12,4	22,0/17,0/14,1	36,6/22,7/16,4
	Potenza assorbita (A/M/B) W	15/9/5	43/28/21	49/31/20	75/42/34	126/58/39
Riscaldamento(2)	Potenza (A/M/B) kW	2,61/2,89/2,24	4,95/3,99/3,26	6,27/6,53/5,43	8,49/8,00/7,35	10,07/10,08/8,68
	Portata d'acqua (A/M/B) m^3/h	0,64/0,54/0,42	0,87/0,70/0,58	1,39/1,20/1,00	1,71/1,45/1,33	2,35/1,86/1,59
	Perdite di carico lato acqua (A/M/B) kPa	12,1/8,5/5,3	9,4/8,23/6,1	30,0/22,7/16,3	28,1/20,7/17,4	49,2/31,2/23,3
	Potenza assorbita (A/M/B) W	15/9/5	33/18/11	44/32/19	76/43/33	128/58/39
Riscaldamento(3)	Potenza (A/M/B) kW	4,01/3,35/2,61	5,76/4,69/3,84	8,62/7,49/6,27	10,86/9,24/8,49	14,92/11,73/10,07
	Portata d'acqua (A/M/B) m^3/h	0,53/0,45/0,35	0,75/0,61/0,54	1,10/0,96/0,81	1,43/1,24/1,13	1,96/1,53/1,28
	Perdite di carico lato acqua (A/M/B) kPa	8,2/6,0/3,8	11,41/6,5/5,41	19,1/14,8/10,6	19,9/15,2/12,6	34,3/21,3/15,0
	Potenza assorbita (A/M/B) W	14/9/5	33/18/11	44/32/19	76/42/33	127/58/38
Livello di pressione sonora (A/M/B)(4) dB(A)		39/33/27	43/38/32	44/40/34	46/42/39	49/43/39
Livello di potenza sonora (A/M/B)(5) dB(A)		51/45/39	55/50/44	56/51/45	58/53/50	61/55/50
Scambiatore	Pressione massima di esercizio MPa	1,6	1,6	1,6	1,6	1,6
Corpo macchina	Nome commerciale del CORPO	IQKB30	IQKB40	IQKB60	IQKB70	IQKB110
	Dimensioni (lxhxp) mm	575x261x575	575x261x575	840x230x840	840x300x840	840x300x840
	Peso netto kg	16,5	16,5	23	27	29,5
Pannello	Nome commerciale del PANNELLO	IQKP30-40	IQKP30-40	IQKP60-70-110	IQKP60-70-110	IQKP60-70-110
	Dimensioni (lxhxp) mm	647x50x647	647x50x647	950x45x950	950x45x950	950x45x950
	Peso netto kg	2,5	2,5	6	6	6
Connessioni	Attacchi idraulici (pollici)	3/4"	3/4"	3/4"	3/4"	3/4"
	Tubo di scarico (diametro esterno) mm	Ø 25	Ø 25	Ø 32	Ø 32	Ø 32
Codice CORPO		A7665124	A7665125	A7665127	A7665128	A7665129
Euro Prezzo base (iva esclusa) CORPO		700,00	800,00	1.000,00	1.150,00	1.300,00
Codice PANNELLO		A7665126	A7665126	A7665130	A7665130	A7665130
Euro Prezzo base (iva esclusa) PANNELLO		200,00	200,00	250,00	250,00	250,00
Euro TOTALE (CORPO+PANNELLO) Prezzo base (iva esclusa)		**900,00**	**1.000,00**	**1.250,00**	**1.400,00**	**1.550,00**

A: Ventilatore ad alta velocità; M: Ventilatore a media velocità; B: Ventilatore a bassa velocità.
1) Modalità raffreddamento: temperatura aria in ingresso 27°C b.s. /19°C b.u., temperatura acqua in ingresso/uscita 7°C/12°C.
2) Modalità riscaldamento: temperatura aria in ingresso 20°C b.s., temperatura acqua in ingresso/uscita 45/40°C.
3) Modalità riscaldamento: temperatura aria in ingresso 20°C b.s., temperatura acqua in ingresso/portata d'acqua 50°C (stessa portata d'acqua in condizioni standard di raffreddamento).
4) Suono testato in camera semi anecoica secondo ISO 3744 a distanza di 1m (alle condizioni (2)).
5) Secondo ISO 3744 (alle condizioni (2)).

Disegni tecnici dimensionali / grafici

IQK30-40

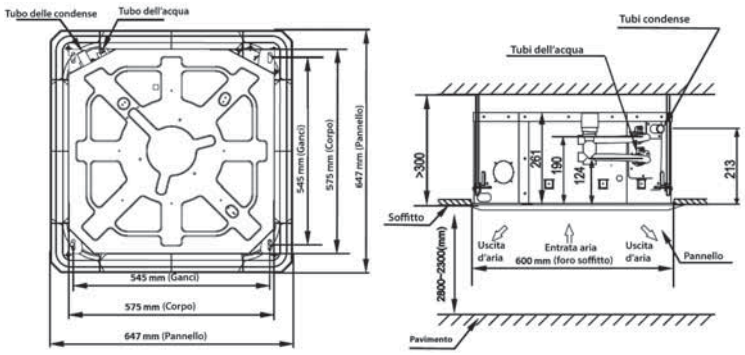

PANNELLO

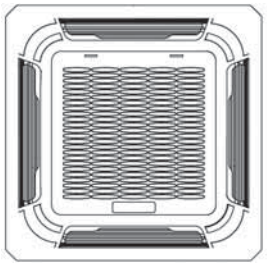

Modello	IQKP30/40	IQKP60/70/110
Dimensioni		
H (mm)	50	45

IQK60-70-110

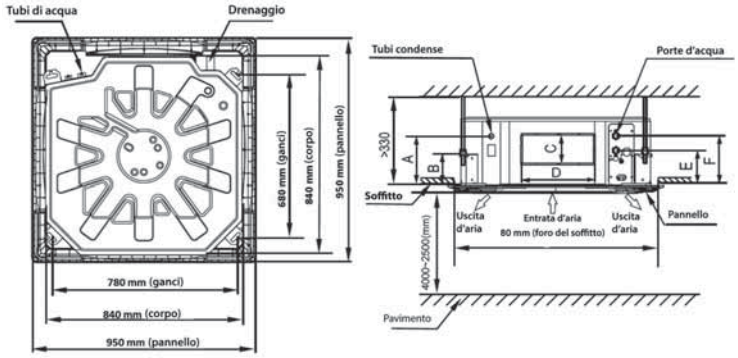

Modello	IQK60	IQK70-110
Dimensioni		
A (mm)	180	180
B (mm)	140	140
C (mm)	85	155
D (mm)	350	350
E (mm)	145	155
F (mm)	195	205

Accessori a richiesta

Termoregolazione

		Codice		Euro Prezzo base (iva esclusa)
	TXW-2000 Controllo digitale a parete Consente il controllo della temperatura e delle velocità del ventilatore, funzione swing, Eco mode e timer	A7698890		130,00
	MIR-1200 Telecomando ad infrarossi	A7663859		45,00

Idraulici

		Codice		Euro Prezzo base (iva esclusa)
	Attuatore on-off a 230V con contatto ausiliario NA	A7739643	NEW	55,00
	Valvola a 2 vie 3/4” (deve essere abbinata all’attuatore cod. A7739643)	A7739644	NEW	65,00
	Valvola a 3 vie 4 attacchi 3/4” con bypass (deve essere abbinata all’attuatore cod. A7739643)	A7739646	NEW	75,00
	Kit tubi per IQK30-40 (deve essere abbinato alla valvola cod. A7739646 o A7739644)	A7739619	NEW	35,00
	Kit tubi per IQK60-70-110 (deve essere abbinato alla valvola cod. A7739646 o A7739644)	A7739640	NEW	50,00
	IQKV30-40 Bacinella esterna raccogli condensa per cassette IQK30-40 Raccoglie la condensa dalla valvola e dai raccordi idraulici	A7694978		15,00
	IQKV60-70-110 Bacinella esterna raccogli condensa per cassette IQK60-70-110	A7694979		25,00

IQD - Canalizzato



- design a scomparsa
- dimensioni compatte: altezza di soli 241 mm
- alta efficienza ed elevata silenziosità
- batteria di scambio a 3 ranghi
- sistema a 2 tubi
- ripresa aria inferiore o posteriore configurabile
- regolazione prevelanza in base alle perdite di carico del canale
- flessibilità di aspirazione dell'aria: presa dell'aria anche dall'esterno
- connessioni idrauliche sul lato sinistro (visto frontalmente)
- **vaschetta raccogli condensa per zona di connessione valvola fornita DI SERIE**
- 4 livelli di pressione statica disponibile (0Pa - 12Pa - 30Pa - 50Pa)

Modelli CANALIZZATO		IQD30	IQD50	IQD60	IQD80	IQD110
	Alimentazione elettrica V/Ph/Hz	230±10V/1/50	230±10V/1/50	230±10V/1/50	230±10V/1/50	230±10V/1/50
	Portata d'aria (A/M/B) m^3/h	596/442/311	865/626/441	1022/760/544	1452/1038/781	2134/1581/1083
Raffreddamento(1)	Potenza (A/M/B) kW	3,12/2,72/2,1	4,46/3,59/2,83	5,85/4,82/3,78	8,02/6,36/5,08	10,79/8,86/6,79
	Portata d'acqua (A/M/B) m^3/h	0,60/0,48/0,37	0,79/0,63/0,50	1,05/0,85/0,65	1,42/1,11/0,89	1,93/1,57/1,20
	Perdite di carico lato acqua (A/M/B) kPa	23,8/16,4/11,3	16,4/11,3/7,6	31,4/22/14,2	31,6/20,5/13,9	26,3/18,8/12,8
	Potenza assorbita (A/M/B) W	20/12/7	39/19/11	49/24/12	60/28/16	106/49/21
Riscaldamento(2)	Potenza (A/M/B) kW	3,82/3,08/2,28	5,27/4,21/3,21	6,62/5,38/4	9,15/7,08/5,58	12,62/10,15/7,47
	Portata d'acqua (A/M/B) m^3/h	0,67/0,54/0,41	0,92/0,73/0,57	1,15/0,94/0,71	1,59/1,26/0,98	2,23/1,78/1,31
	Perdite di carico lato acqua (A/M/B) kPa	25/17,6/11,3	18,4/12,4/8,1	31,7/22,2/13,6	32,9/21,6/13,9	29,4/20/11,9
	Potenza assorbita (A/M/B) W	23/13/8	43/21/11	53/26/12	65/30/17	115/52/22
Riscaldamento(3)	Potenza (A/M/B) kW	4,51/3,61/2,71	6,26/4,99/3,81	7,84/6,35/4,81	10,88/8,46/6,68	14,9/11,92/8,89
	Portata d'acqua (A/M/B) m^3/h	0,60/0,37/0,18	0,79/0,63/0,50	1,05/0,85/0,65	1,42/1,11/0,89	1,93/1,57/1,20
	Perdite di carico lato acqua (A/M/B) kPa	19,2/12,9/8,5	13,7/9,5/6,3	26,4/18,2/11,4	26,3/16,9/11,5	22,6/16/10,2
	Potenza assorbita (A/M/B) W	23/13/8	43/21/11	52/25/13	65/30/17	114/51/22
Livello di pressione sonora(4)	0Pa (A/M/B) dB(A)	36,4/29,5/20,7	44,3/36,3/27,9	46,1/39,0/30,3	44,9/36,1/27,7	48,9/41,8/31,7
	12Pa (A/M/B) dB(A)	34,0/27,7/19,6	42,9/35,9/27,5	45,0/37,9/29,3	44,1/35,5/27,5	47,4/40,5/30,5
	30Pa (A/M/B) dB(A)	39,7/29,6/24,1	47,1/37,6/30,2	47,7/39,8/30,7	45,6/37,5/28,0	49,4/41,8/33,5
	50Pa (A/M/B) dB(A)	44,5/36,4/27,2	48,4/42,3/33,3	49,3/41,8/32,8	48,5/40,5/32,0	52,3/44,8/37,3
Livello di potenza sonora(5)	0Pa (A/M/B) dB(A)	47,4/40,5/31,7	55,3/48,3/39,9	57,1/51,0/42,3	55,9/48,1/39,7	59,9/52,8/43,7
	12Pa (A/M/B) dB(A)	45,0/39,7/30,6	53,9/47,9/38,5	56,0/49,9/41,3	55,1/47,5/39,5	58,4/52,5/42,5
	30Pa (A/M/B) dB(A)	50,7/41,6/36,1	58,1/49,6/42,2	58,7/50,8/42,7	56,6/49,5/40,0	60,4/53,8/45,5
	50Pa (A/M/B) dB(A)	55,5/48,4/39,2	59,4/54,3/45,3	60,3/53,8/44,8	59,5/52,5/44,0	63,3/56,8/49,3
Batteria	Pressione massima di esercizio MPa	1,6	1,6	1,6	1,6	1,6
Corpo macchina	Dimensioni (lxhxp) mm	841x241x522	941x241x522	1161x241x522	1461x241x522	1856x241x522
	Peso netto kg	19	21	23,7	33	39,2
Connessioni	Attacchi idraulici (pollici)	3/4"	3/4"	3/4"	3/4"	3/4"
	Tubo di scarico (diametro esterno mm)	Ø 24	Ø 24	Ø 24	Ø 24	Ø 24
Codice		A7663846	A7663847	A7663848	A7663849	A7663850
Euro Prezzo base (iva esclusa)		**490,00**	**535,00**	**590,00**	**850,00**	**1.020,00**

A: Ventilatore ad alta velocità; M: Ventilatore a media velocità; B: Ventilatore a bassa velocità.
1) Modalità raffreddamento: temperatura aria in ingresso 27°C b.s. /19°C b.u., temperatura acqua in ingresso/uscita 7°C/12°C.
2) Modalità riscaldamento: temperatura aria in ingresso 20°C b.s., temperatura acqua in ingresso/uscita 45/40°C.
3) Modalità riscaldamento: temperatura aria in ingresso 20°C b.s., temperatura acqua in ingresso/portata d'acqua 50°C (stessa portata d'acqua in condizioni standard di raffreddamento).
4) Suono testato in camera semi anecoica secondo ISO 3744 a distanza di 1m (alle condizioni (2)).
5) Secondo ISO 3744 (alle condizioni (2)).

Disegni tecnici dimensionali / grafici

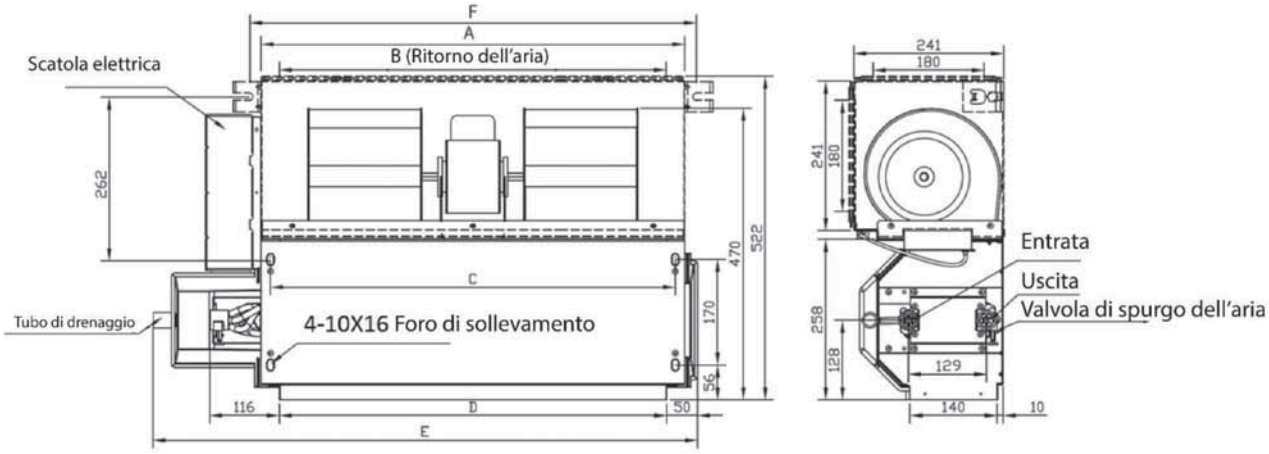

Modello	IQD30	IQD50	IQD60	IQD80	IQD110
Dimensioni					
A (mm)	645	745	965	1265	1660
B (mm)	585	685	905	1205	1600
C (mm)	613	713	933	1233	1628
D (mm)	585	685	905	1205	1600
E (mm)	841	941	1161	1461	1856
F (mm)	683	783	1003	1303	1698

Accessori a richiesta

Termoregolazione

		Codice		Euro Prezzo base (iva esclusa)
	TXW-1501 Controllo digitale a parete Consente il controllo della temperatura e delle velocità del ventilatore; inoltre include funzioni programmabili come Eco mode e termostato di minima (sonda non fornita)	A7734758		110,00
	TMW-1000 Controllo analogico a parete Consente il controllo della temperatura e delle velocità del ventilatore	A7663856		50,00

Idraulici

		Codice		Euro Prezzo base (iva esclusa)
	Attuatore on-off a 230V con contatto ausiliario NA	A7739643	NEW	55,00
	Valvola a 2 vie 3/4" (deve essere abbinata all'attuatore cod. A7739643)	A7739644	NEW	65,00
	Valvola a 3 vie 4 attacchi 3/4" con bypass (deve essere abbinata all'attuatore cod. A7739643)	A7739646	NEW	75,00
	Kit tubi per IQD (deve essere abbinato alla valvola cod. A7739646 o A7739644)	A7739641	NEW	66,00

Sistemi solari

Baxi oltre ad essere specialista nella produzione di caldaie, è molto attenta nel proporre sempre nuove soluzioni che garantiscano il massimo comfort nel pieno **rispetto dell'ambiente.**

Fonti rinnovabili

I collettori solari sfruttano fonti rinnovabili quali l'energia solare.

Integrazione

I collettori solari sono ideali per essere abbinati alla vasta gamma di prodotti Baxi e realizzare sistemi integrati ad alta efficienza energetica.

Ampiezza di gamma

I collettori solari sono disponibili in vari modelli per installazione su tetto piano, tetto inclinato o ad incasso, modelli a circolazione forzata e naturale.

Serbatoi

La gamma si compone di bollitori a singola e doppia serpentina da 200 a 500 litri, bollitori con gruppi di circolazione solare, bollitori per grandi impianti da 800 a 2.000 litri e accumuli termici per l'integrazione sul riscaldamento.

Sistemi solari a circolazione forzata

Gamma collettori per installazione tetto piano e tetto inclinato (tegole/coppi)

- Gamma collettori SOL 328
- Connessioni solari 329
- Composizioni 332

Gamma collettori per installazione ad incasso

- Gamma collettori SB+ 341
- Connessioni solari 342
- Composizioni 343

Accessori

- Tabella riassuntiva serbatoi per sistemi solari 345
- UBVT - Bollitori per acqua calda sanitaria 346
- UBSI - Bollitori per acqua calda sanitaria con gruppo di circolazione solare 347
- Bollitori acqua calda sanitaria per grandi impianti 348
- Accumuli termici per l'integrazione sul riscaldamento 350
- Accessori: idraulici, per circolazione e controllo, vasi espansione e resistenze elettriche 352

Soluzioni a circolazione forzata 353

NEW # Soluzioni a circolazione naturale 360

Gamma SOL: collettori Baxi - tetto piano e inclinato

		2,5 m² verticale	2,5 m² orizzontale	2,0 m² verticale
Circolazione forzata	TETTO PIANO	 Baxi SOL 250-V (vedi pagg. 329, 332 e 335)	 Baxi SOL 250-O (vedi pagg. 329, 333 e 335)	 Baxi SOL 200-V (vedi pagg. 330, 334 e 336)
	TETTO INCLINATO (tegole/coppi)	 Baxi SOL 250-V (vedi pagg. 329, 332 e 339)	 Baxi SOL 250-O (vedi pagg. 329, 333, 337 e 339)	 Baxi SOL 200-V (vedi pagg. 330, 334, 338 e 340)
	INCASSO	Baxi SB 25+V (vedi pagg. 341, 343 e 344)		Baxi SB 20+V (vedi pagg. 342, 343 e 344)

Collettori solari:
installazione tetto piano e tetto inclinato (tegole/coppi)



SOL 250-V (formato verticale)

- **Collettore solare Baxi Certificato Solar Keymark da 2.5 m² verticale.**
- **Disponibile per installazioni a tetto piano ed inclinato** (tegole/coppi).
- **Pellicola protettiva DI SERIE:** garantisce protezione contro sovratemperatura dell'impianto solare. La pellicola riporta tutte le principali istruzioni per il montaggio, trasporto e manutenzione del collettore solare.
- **Rendimenti elevati:** superficie di assorbimento maggiorate con cornice più contenuta.
- **Design:** il collettore è stato sviluppato con particolare attenzione al design. L'estetica elegante con lo stesso colore per vetro, il profilo ed i rivestimenti ne assicura la perfetta integrabilità su qualsiasi tipologia di tetto.
- **Connessioni tipo compression-fittings:** connessioni in ottone che assicurano tenuta nel tempo. Distanza tra i collettori di 55 mm.
- **Fino a 10 collettori collegabili in serie** (dopo 5 collettori collegare una omega).
- **Superficie lorda:** 2.52 m².
- **Tipo di copertura:** vetro singolo solare ESG, temperato, a basso contenuto di ferro resistente alla grandine dello spessore di 3.2 mm.
- **Tipo di assorbitore:** lastra in alluminio (dello spessore di 0.4 mm) saldata al laser con serpentina a meandro in rame (di diametro 8 mm) con trattamento altamente selettivo.



SOL 250-O (formato orizzontale)

- **Collettore solare Baxi Certificato Solar Keymark da 2.5 m² orizzontale.**
- **Disponibile per installazioni a tetto piano ed inclinato** (tegole/coppi).
- **Pellicola protettiva DI SERIE:** garantisce protezione contro sovratemperatura dell'impianto solare. La pellicola riporta tutte le principali istruzioni per il montaggio, trasporto e manutenzione del collettore solare.
- **Rendimenti elevati:** superficie di assorbimento maggiorate con cornice più contenuta.
- **Design:** il collettore è stato sviluppato con particolare attenzione al design. L'estetica elegante con lo stesso colore per vetro, il profilo ed i rivestimenti ne assicura la perfetta integrabilità su qualsiasi tipologia di tetto.
- **Connessioni tipo compression-fittings:** connessioni in ottone che assicurano tenuta nel tempo. Distanza tra i collettori di 55 mm.
- **Fino a 10 collettori collegabili in serie** (dopo 5 collettori collegare una omega).
- **Superficie lorda:** 2.52 m².
- **Tipo di copertura:** vetro singolo solare ESG, temperato, a basso contenuto di ferro resistente alla grandine dello spessore di 3.2 mm.
- **Tipo di assorbitore:** lastra in alluminio (dello spessore di 0.4 mm) saldata al laser con serpentina a meandro in rame (di diametro 8 mm) con trattamento altamente selettivo.

Collettori solari	Codice	Superficie lorda (m²)	Tipologia di installazione	Tipo di connessioni	Dimensioni mm (hxlxp)	Euro Prezzo base (iva esclusa)
SOL 250-V (formato verticale)	A7698742	2,52	tetto piano/tetto inclinato	compression-fittings	2191x1151x70	**817,00**
SOL 250-O (formato orizzontale)	A7713055	2,52	tetto piano/tetto inclinato	compression-fittings	1151x2191x70	**844,00**

Collettori solari:
installazione tetto piano e tetto inclinato (tegole/coppi)



SOL 200-V (formato verticale)

- **Collettore solare Baxi Certificato Solar Keymark da 2.0 m² verticale.**
- **Disponibile per installazioni a tetto piano ed inclinato** (tegole/coppi).
- **Pellicola protettiva DI SERIE:** garantisce protezione contro sovratemperatura dell'impianto solare. La pellicola riporta tutte le principali istruzioni per il montaggio, trasporto e manutenzione del collettore solare.
- **Rendimenti elevati:** superficie di assorbimento maggiorate con cornice più contenuta.
- **Design:** il collettore è stato sviluppato con particolare attenzione al design. L'estetica elegante con lo stesso colore per vetro, il profilo ed i rivestimenti ne assicura la perfetta integrabilità su qualsiasi tipologia di tetto.
- **Connessioni tipo compression-fittings:** connessioni in ottone che assicurano tenuta nel tempo. Distanza tra i collettori di 55 mm.
- **Fino a 10 collettori collegabili in serie** (dopo 5 collettori collegare una omega).
- **Superficie lorda:** 2.02 m².
- **Tipo di copertura:** vetro singolo solare ESG, temperato, a basso contenuto di ferro resistente alla grandine dello spessore di 3.2 mm.
- **Tipo di assorbitore:** lastra in alluminio (dello spessore di 0.4 mm) saldata al laser con serpentina a meandro in rame (di diametro 8 mm) con trattamento altamente selettivo.

Collettori solari	Codice	Superficie lorda (m²)	Tipologia di installazione	Tipo di connessioni	Dimensioni mm (hxlxp)	Euro Prezzo base (iva esclusa)
SOL 200-V (formato verticale)	A7713056	2,02	tetto piano/tetto inclinato	compression-fittings	1757x1151x70	**650,00**

Connessioni solari

COMPRESSION-FITTINGS:
connessioni per collettore SOL 250-V, SOL 250-O e SOL 200-V

Connessioni in ottone a compressione (con ogiva).
I kit idraulici da 1 e 2 collettori vengono forniti con una valvola sfogo aria manuale DI SERIE.

- codice **A7698958**: Kit idraulico tipo compression-fittings per 1 collettore.
- codice **A7698629**: Kit idraulico tipo compression-fittings per 2 collettori.
- codice **A7668058**: Kit idraulico tipo compression-fittings per collettore aggiuntivo.
- codice **A7706314**: Kit idraulico con omega per installazioni con n° ≥ 6 collettori solari.



Legenda	
1	Tappo
2	Raccordo a gomito G3/4
3	Elemento di giunzione
4	Raccordo a gomito con sensore G3/4 e sfiato manuale
5	Rondella di tenuta
6	Raccordo omega

	A7698958	A7698629	A7668058	A7706314
1	2	2	-	-
2	1	1	-	4
3	-	2	2	-
4	1	1	-	-
5	2	2	-	4
6	-	-	-	2

Sistemi di fissaggio per collettori solari: SOL 250-V / SOL 250-0 / SOL 200-V

Per la gamma di collettori solari, Baxi offre diversi sistemi di fissaggio a seconda della tipologia d'installazione, sia per tetto inclinato che per tetto piano. I sistemi di fissaggio Baxi sono progettati in accordo con la norma UNI EN 1991-1 che fornisce le indicazioni necessarie per determinare i carichi sulle strutture in particolare per ciò che riguarda quelli dovuti al vento e alla neve.

Sistemi di fissaggio per tetto piano

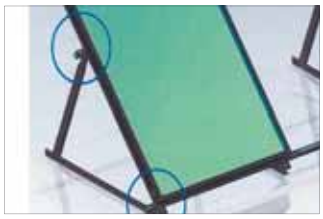



Il sistema di fissaggio per tetto piano permette una regolazione angolare da 35° a 55° e presenta:
- telaio ad "A"
- montanti posteriori regolabili in altezza e angolo in modo da realizzare l'inclinazione richiesta

Sistemi di fissaggio per tetto inclinato





Sopra tetto per tegola
(per larghezza canale superiore a 40 mm.)
Installazione facilitata grazie ad uno speciale accessorio universale utilizzabile indipendentemente dal livello di inclinazione desiderata.
L'accessorio consente di regolare l'altezza del collettore solare rispetto al tetto inclinato.

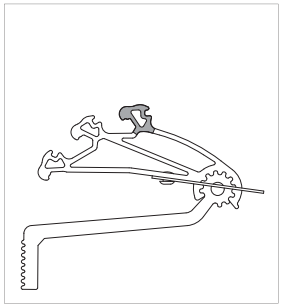
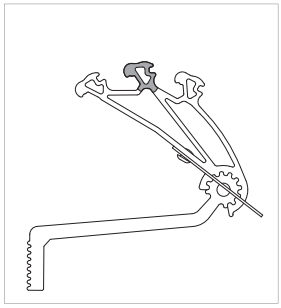
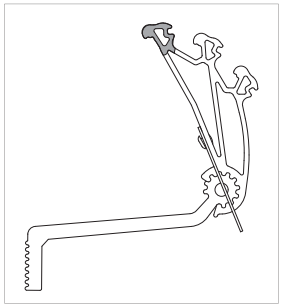



Sopra tetto per coppi
(o tegole con larghezza canale inferiore a 40 mm.)
Installazione facilitata grazie all'apposito accessorio.

Composizioni collettore SOL 250-V

SOL 250-V formato verticale, connessioni compression-fittings con lunghezza 55 mm

configurazione con 1 collettore



Ingombro totale (lxhxp) mm: **1151x2191x70**

Sequenza installazione telai necessari:
1 telaio SINGOLO collettore

Sequenza installazione kit idraulici necessari:
1 kit collegamento idraulico singolo collettore

configurazioni con 2 collettori

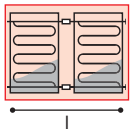

Ingombro totale (lxhxp) mm: **2357x2191x70**

Sequenza installazione telai necessari:
1 telaio per 2 collettori

Sequenza installazione kit idraulici necessari:
1 kit collegamento idraulico per 2 collettori

configurazioni con 3 collettori

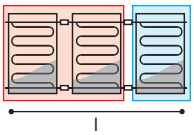

Ingombro totale (lxhxp) mm: **3563x2191x70**

Sequenza installazione telai necessari:
1 telaio per 2 collettori + **1 telaio per collettore AGGIUNTIVO**

Sequenza installazione kit idraulici necessari:
1 kit collegamento idraulico per 2 collettori + 1 kit collegamento idraulico collettore aggiuntivo

configurazioni con 4 collettori

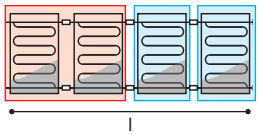

Ingombro totale (lxhxp) mm: **4769x2191x70**

Sequenza installazione telai necessari:
1 telaio per 2 collettori + **2 telai per collettore AGGIUNTIVO**

Sequenza installazione kit idraulici necessari:
1 kit collegamento idraulico per 2 collettori + 2 kit collegamento idraulico collettore aggiuntivo

configurazioni con 5 collettori

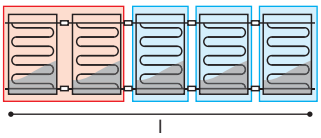

Ingombro totale (lxhxp) mm: **5975x2191x70**

Sequenza installazione telai necessari:
1 telaio per 2 collettori + **3 telai per collettore AGGIUNTIVO**

Sequenza installazione kit idraulici necessari:
1 kit collegamento idraulico per 2 collettori + 3 kit collegamento idraulico collettore aggiuntivo

configurazioni con 6 collettori

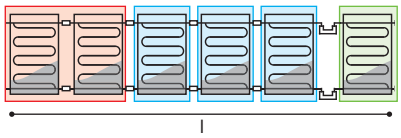

Ingombro totale (lxhxp) mm: **7292x2191x70**

Sequenza installazione telai necessari:
1 telaio per 2 collettori + **3 telai per collettore AGGIUNTIVO**
+ **1 telaio per SINGOLO collettore (dopo l'omega)**

Sequenza installazione kit idraulici necessari:
1 kit collegamento idraulico per 2 collettori + 3 kit collegamento idraulico collettore aggiuntivo
+ 1 kit collegamento idraulico con omega + 1 kit collegamento idraulico singolo collettore

configurazioni con 7 collettori

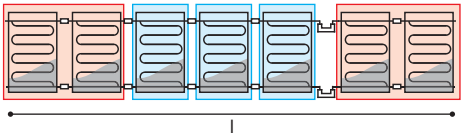

Ingombro totale (lxhxp) mm: **8498x2191x70**

Sequenza installazione telai necessari:
1 telaio per 2 collettori + **3 telai per collettore AGGIUNTIVO**
+ **1 telaio per 2 collettori (dopo l'omega)**

Sequenza installazione kit idraulici necessari:
1 kit collegamento idraulico per 2 collettori + 3 kit collegamento idraulico collettore aggiuntivo
+ 1 kit collegamento idraulico con omega + 1 kit collegamento idraulico per 2 collettori

configurazioni con 8 collettori

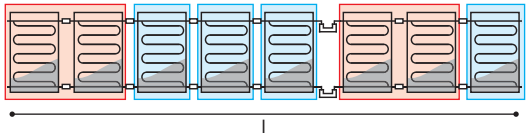

Ingombro totale (lxhxp) mm: **9704x2191x70**

Sequenza installazione telai necessari:
1 telaio per 2 collettori + **3 telai per collettore AGGIUNTIVO**
+ **1 telaio per 2 collettori (dopo l'omega)** + **1 telaio per collettore AGGIUNTIVO (dopo l'omega)**

Sequenza installazione kit idraulici necessari:
1 kit collegamento idraulico per 2 collettori + 3 kit collegamento idraulico collettore aggiuntivo
+ 1 kit collegamento idraulico con omega + 1 kit collegamento idraulico per 2 collettori
+ 1 kit collegamento idraulico collettore aggiuntivo

configurazioni con 9 collettori

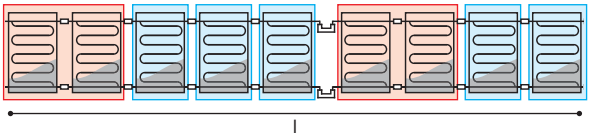

Ingombro totale (lxhxp) mm: **10910x2191x70**

Sequenza installazione telai necessari:
1 telaio per 2 collettori + **3 telai per collettore AGGIUNTIVO**
+ **1 telaio per 2 collettori (dopo l'omega)** + **2 telai per collettore AGGIUNTIVO (dopo l'omega)**

Sequenza installazione kit idraulici necessari:
1 kit collegamento idraulico per 2 collettori + 3 kit collegamento idraulico collettore aggiuntivo
+ 1 kit collegamento idraulico con omega + 1 kit collegamento idraulico per 2 collettori
+ 2 kit collegamento idraulico collettore aggiuntivo

configurazioni con 10 collettori

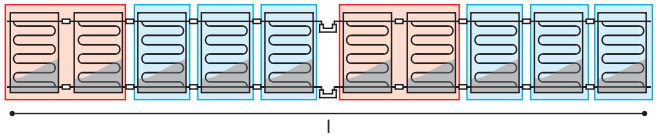

Ingombro totale (lxhxp) mm: **12116x2191x70**

Sequenza installazione telai necessari:
1 telaio per 2 collettori + **3 telai per collettore AGGIUNTIVO**
+ **1 telaio per 2 collettori (dopo l'omega)** + **3 telai per collettore AGGIUNTIVO (dopo l'omega)**

Sequenza installazione kit idraulici necessari:
1 kit collegamento idraulico per 2 collettori + 3 kit collegamento idraulico collettore aggiuntivo
+ 1 kit collegamento idraulico con omega + 1 kit collegamento idraulico per 2 collettori
+ 3 kit collegamento idraulico collettore aggiuntivo

Lunghezza kit collegamento idraulico con omega 166 mm.

Composizioni collettore SOL 250-O

SOL 250-O formato orizzontale, connessioni compression-fittings con lunghezza 55 mm

configurazione con 1 collettore



Ingombro totale (lxhxp) mm: **2191x1151x70**

Sequenza installazione telai necessari:
1 telaio SINGOLO collettore

Sequenza installazione kit idraulici necessari:
1 kit collegamento idraulico singolo collettore

configurazioni con 2 collettori

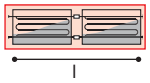

Ingombro totale (lxhxp) mm: **4437x1151x70**

Sequenza installazione telai necessari:
1 telaio per 2 collettori

Sequenza installazione kit idraulici necessari:
1 kit collegamento idraulico per 2 collettori

configurazioni con 3 collettori

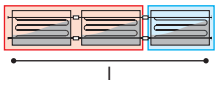

Ingombro totale (lxhxp) mm: **6683x1151x70**

Sequenza installazione telai necessari:
1 telaio per 2 collettori + **1 telaio per collettore AGGIUNTIVO**

Sequenza installazione kit idraulici necessari:
1 kit collegamento idraulico per 2 collettori + 1 kit collegamento idraulico collettore aggiuntivo

configurazioni con 4 collettori

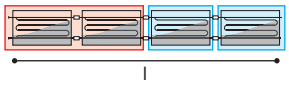

Ingombro totale (lxhxp) mm: **8929x1151x70**

Sequenza installazione telai necessari:
1 telaio per 2 collettori + **2 telai per collettore AGGIUNTIVO**

Sequenza installazione kit idraulici necessari:
1 kit collegamento idraulico per 2 collettori + 2 kit collegamento idraulico collettore aggiuntivo

configurazioni con 5 collettori

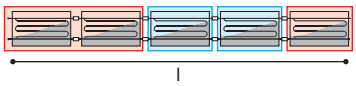

Ingombro totale (lxhxp) mm: **11175x1151x70**

Sequenza installazione telai necessari:
1 telaio per 2 collettori + **3 telai per collettore AGGIUNTIVO**

Sequenza installazione kit idraulici necessari:
1 kit collegamento idraulico per 2 collettori + 3 kit collegamento idraulico collettore aggiuntivo

configurazioni con 6 collettori

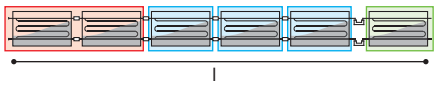

Ingombro totale (lxhxp) mm: **13532x1151x70**

Sequenza installazione telai necessari:
1 telaio per 2 collettori + **3 telai per collettore AGGIUNTIVO**
+ **1 telaio per SINGOLO collettore (dopo l'omega)**

Sequenza installazione kit idraulici necessari:
1 kit collegamento idraulico per 2 collettori + 3 kit collegamento idraulico collettore aggiuntivo
+ 1 kit collegamento idraulico con omega + 1 kit collegamento idraulico singolo collettore

configurazioni con 7 collettori

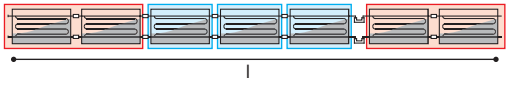

Ingombro totale (lxhxp) mm: **15778x1151x70**

Sequenza installazione telai necessari:
1 telaio per 2 collettori + **3 telai per collettore AGGIUNTIVO**
+ **1 telaio per 2 collettori (dopo l'omega)**

Sequenza installazione kit idraulici necessari:
1 kit collegamento idraulico per 2 collettori + 3 kit collegamento idraulico collettore aggiuntivo
+ 1 kit collegamento idraulico con omega + 1 kit collegamento idraulico per 2 collettori

configurazioni con 8 collettori

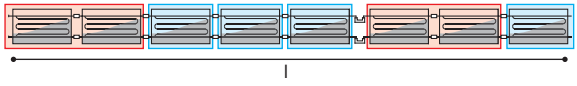

Ingombro totale (lxhxp) mm: **18024x1151x70**

Sequenza installazione telai necessari:
1 telaio per 2 collettori + **3 telai per collettore AGGIUNTIVO**
+ **1 telaio per 2 collettori (dopo l'omega)** + **1 telaio per collettore AGGIUNTIVO (dopo l'omega)**

Sequenza installazione kit idraulici necessari:
1 kit collegamento idraulico per 2 collettori + 3 kit collegamento idraulico collettore aggiuntivo
+ 1 kit collegamento idraulico con omega + 1 kit collegamento idraulico per 2 collettori
+ 1 kit collegamento idraulico collettore aggiuntivo

configurazioni con 9 collettori

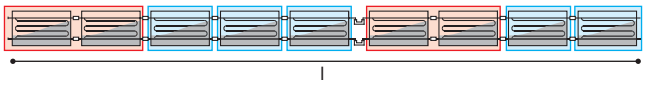

Ingombro totale (lxhxp) mm: **20270x1151x70**

Sequenza installazione telai necessari:
1 telaio per 2 collettori + **3 telai per collettore AGGIUNTIVO**
+ **1 telaio per 2 collettori (dopo l'omega)** + **2 telai per collettore AGGIUNTIVO (dopo l'omega)**

Sequenza installazione kit idraulici necessari:
1 kit collegamento idraulico per 2 collettori + 3 kit collegamento idraulico collettore aggiuntivo
+ 1 kit collegamento idraulico con omega + 1 kit collegamento idraulico per 2 collettori
+ 2 kit collegamento idraulico collettore aggiuntivo

configurazioni con 10 collettori

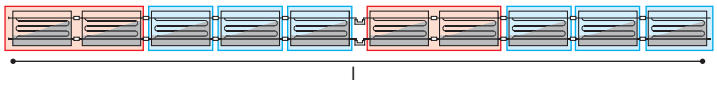

Ingombro totale (lxhxp) mm: **22516x1151x70**

Sequenza installazione telai necessari:
1 telaio per 2 collettori + **3 telai per collettore AGGIUNTIVO**
+ **1 telaio per 2 collettori (dopo l'omega)** + **3 telai per collettore AGGIUNTIVO (dopo l'omega)**

Sequenza installazione kit idraulici necessari:
1 kit collegamento idraulico per 2 collettori + 3 kit collegamento idraulico collettore aggiuntivo
+ 1 kit collegamento idraulico con omega + 1 kit collegamento idraulico per 2 collettori
+ 3 kit collegamento idraulico collettore aggiuntivo

Lunghezza kit collegamento idraulico con omega 166 mm.

Composizioni collettore SOL 200-V

SOL 200-V formato verticale, connessioni compression-fittings con lunghezza 55 mm

configurazione con 1 collettore



Ingombro totale (lxhxp) mm: **1151x1757x70**

Sequenza installazione telai necessari:
1 telaio SINGOLO collettore

Sequenza installazione kit idraulici necessari:
1 kit collegamento idraulico singolo collettore

configurazioni con 2 collettori

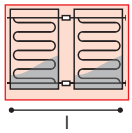

Ingombro totale (lxhxp) mm: **2357x1757x70**

Sequenza installazione telai necessari:
1 telaio per 2 collettori

Sequenza installazione kit idraulici necessari:
1 kit collegamento idraulico per 2 collettori

configurazioni con 3 collettori

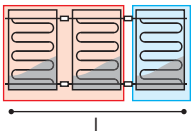

Ingombro totale (lxhxp) mm: **3563x1757x70**

Sequenza installazione telai necessari:
1 telaio per 2 collettori + **1 telaio per collettore AGGIUNTIVO**

Sequenza installazione kit idraulici necessari:
1 kit collegamento idraulico per 2 collettori + 1 kit collegamento idraulico collettore aggiuntivo

configurazioni con 4 collettori

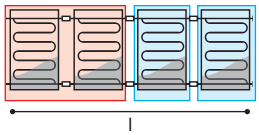

Ingombro totale (lxhxp) mm: **4769x1757x70**

Sequenza installazione telai necessari:
1 telaio per 2 collettori + **2 telai per collettore AGGIUNTIVO**

Sequenza installazione kit idraulici necessari:
1 kit collegamento idraulico per 2 collettori + 2 kit collegamento idraulico collettore aggiuntivo

configurazioni con 5 collettori

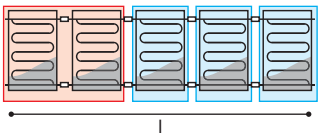

Ingombro totale (lxhxp) mm: **5975x1757x70**

Sequenza installazione telai necessari:
1 telaio per 2 collettori + **3 telai per collettore AGGIUNTIVO**

Sequenza installazione kit idraulici necessari:
1 kit collegamento idraulico per 2 collettori + 3 kit collegamento idraulico collettore aggiuntivo

configurazioni con 6 collettori

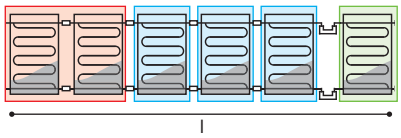

Ingombro totale (lxhxp) mm: **7792x1757x70**

Sequenza installazione telai necessari:
1 telaio per 2 collettori + **3 telai per collettore AGGIUNTIVO**
+ **1 telaio per SINGOLO collettore (dopo l'omega)**

Sequenza installazione kit idraulici necessari:
1 kit collegamento idraulico per 2 collettori + 3 kit collegamento idraulico collettore aggiuntivo
+ 1 kit collegamento idraulico con omega + 1 kit collegamento idraulico singolo collettore

configurazioni con 7 collettori

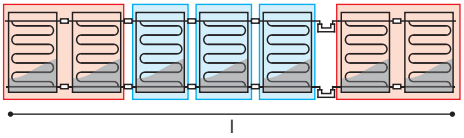

Ingombro totale (lxhxp) mm: **8498x1757x70**

Sequenza installazione telai necessari:
1 telaio per 2 collettori + **3 telai per collettore AGGIUNTIVO**
+ **1 telaio per 2 collettori (dopo l'omega)**

Sequenza installazione kit idraulici necessari:
1 kit collegamento idraulico per 2 collettori + 3 kit collegamento idraulico collettore aggiuntivo
+ 1 kit collegamento idraulico con omega + 1 kit collegamento idraulico per 2 collettori

configurazioni con 8 collettori

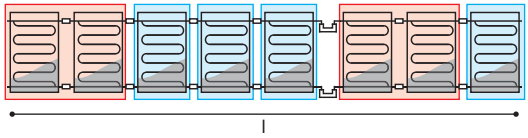

Ingombro totale (lxhxp) mm: **9704x1757x70**

Sequenza installazione telai necessari:
1 telaio per 2 collettori + **3 telai per collettore AGGIUNTIVO**
+ **1 telaio per 2 collettori (dopo l'omega)** + **1 telaio per collettore AGGIUNTIVO (dopo l'omega)**

Sequenza installazione kit idraulici necessari:
1 kit collegamento idraulico per 2 collettori + 3 kit collegamento idraulico collettore aggiuntivo
+ 1 kit collegamento idraulico con omega + 1 kit collegamento idraulico per 2 collettori
+ 1 kit collegamento idraulico collettore aggiuntivo

configurazioni con 9 collettori

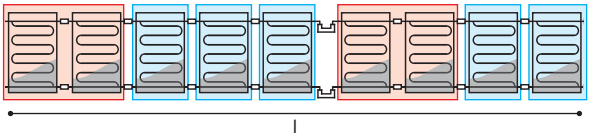

Ingombro totale (lxhxp) mm: **10910x1757x70**

Sequenza installazione telai necessari:
1 telaio per 2 collettori + **3 telai per collettore AGGIUNTIVO**
+ **1 telaio per 2 collettori (dopo l'omega)** + **2 telai per collettore AGGIUNTIVO (dopo l'omega)**

Sequenza installazione kit idraulici necessari:
1 kit collegamento idraulico per 2 collettori + 3 kit collegamento idraulico collettore aggiuntivo
+ 1 kit collegamento idraulico con omega + 1 kit collegamento idraulico per 2 collettori
+ 2 kit collegamento idraulico collettore aggiuntivo

configurazioni con 10 collettori

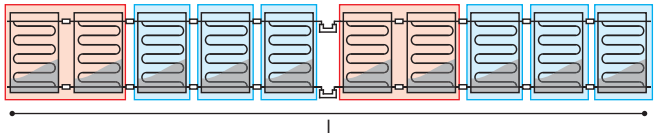

Ingombro totale (lxhxp) mm: **12116x1757x70**

Sequenza installazione telai necessari:
1 telaio per 2 collettori + **3 telai per collettore AGGIUNTIVO**
+ **1 telaio per 2 collettori (dopo l'omega)** + **3 telai per collettore AGGIUNTIVO (dopo l'omega)**

Sequenza installazione kit idraulici necessari:
1 kit collegamento idraulico per 2 collettori + 3 kit collegamento idraulico collettore aggiuntivo
+ 1 kit collegamento idraulico con omega + 1 kit collegamento idraulico per 2 collettori
+ 3 kit collegamento idraulico collettore aggiuntivo

Lunghezza kit collegamento idraulico con omega 166 mm.

Tipologia d'installazione: Tetto piano con inclinazione regolabile



Il sistema di fissaggio per tetto piano permette una regolazione angolare da 35° a 55° e presenta:
- telaio ad "A"
- tiranti diagonali per incrementare la stabilità
- montanti posteriori regolabili in altezza e angolo in modo da realizzare l'inclinazione richiesta

SOL 250-V (collettore formato verticale)	Codice	Euro Prezzo base (iva esclusa)	Numero collettori SOL 250-V (disposti su 1 fila)									
			1	2	3	4	5	6	7	8	9	10
collettore solare SOL 250-V	A7698742	817,00	1 pz	2 pz	3 pz	4 pz	5 pz	6 pz	7 pz	8 pz	9 pz	10 pz
telaio LV tetto piano per 1 coll.	A7217027	235,00	1 pz	-	-	-	-	1 pz	-	-	-	-
telaio LV tetto piano per 2 coll.	A7218884	358,00	-	1 pz	1 pz	1 pz	1 pz	1 pz	2 pz	2 pz	2 pz	2 pz
telaio LV tetto piano per coll. aggiuntivo	A7217032	144,00	-	-	1 pz	2 pz	3 pz	3 pz	3 pz	4 pz	5 pz	6 pz
kit collegamento idraulico per 1 coll.	A7698958	110,00	1 pz	-	-	-	-	1 pz	-	-	-	-
kit collegamento idraulico per 2 coll.	A7698629	125,00	-	1 pz	1 pz	1 pz	1 pz	1 pz	2 pz	2 pz	2 pz	2 pz
kit collegamento idraulico per coll. aggiuntivo	A7668058	21,00	-	-	1 pz	2 pz	3 pz	3 pz	3 pz	4 pz	5 pz	6 pz
Kit collegamento con Omega (da porre tra il 5 e il 6 collettore della fila)	A7706314	100,00	-	-	-	-	-	1 pz	1 pz	1 pz	1 pz	1 pz
TOTALE EURO PER COMPOSIZIONE			**1.162,00**	**2.117,00**	**3.099,00**	**4.081,00**	**5.063,00**	**6.325,00**	**7.280,00**	**8.262,00**	**9.244,00**	**10.226,00**

SOL 250-O (collettore formato orizzontale)	Codice	Euro Prezzo base (iva esclusa)	Numero collettori SOL 250-O (disposti su 1 fila)									
			1	2	3	4	5	6	7	8	9	10
collettore solare SOL 250-O	A7713055	844,00	1 pz	2 pz	3 pz	4 pz	5 pz	6 pz	7 pz	8 pz	9 pz	10 pz
telaio LV tetto piano per 1 coll.	A7217033	207,00	1 pz	-	-	-	-	1 pz	-	-	-	-
telaio LV tetto piano per 2 coll.	A7705949	352,00	-	1 pz	1 pz	1 pz	1 pz	1 pz	2 pz	2 pz	2 pz	2 pz
telaio LV tetto piano per coll. aggiuntivo	A7695248	137,00	-	-	1 pz	2 pz	3 pz	3 pz	3 pz	4 pz	5 pz	6 pz
kit collegamento idraulico per 1 coll.	A7698958	110,00	1 pz	-	-	-	-	1 pz	-	-	-	-
kit collegamento idraulico per 2 coll.	A7698629	125,00	-	1 pz	1 pz	1 pz	1 pz	1 pz	2 pz	2 pz	2 pz	2 pz
kit collegamento idraulico per coll. aggiuntivo	A7668058	21,00	-	-	1 pz	2 pz	3 pz	3 pz	3 pz	4 pz	5 pz	6 pz
Kit collegamento con Omega (da porre tra il 5 e il 6 collettore della fila)	A7706314	100,00	-	-	-	-	-	1 pz	1 pz	1 pz	1 pz	1 pz
TOTALE EURO PER COMPOSIZIONE			**1.161,00**	**2.165,00**	**3.167,00**	**4.169,00**	**5.171,00**	**6.432,00**	**7.436,00**	**8.438,00**	**9.440,00**	**10.442,00**

Tipologia d'installazione: Tetto piano con inclinazione regolabile



Il sistema di fissaggio per tetto piano permette una regolazione angolare da 35° a 55° e presenta:
- telaio ad "A"
- tiranti diagonali per incrementare la stabilità
- montanti posteriori regolabili in altezza e angolo in modo da realizzare l'inclinazione richiesta

SOL 200-V (collettore formato verticale)	Codice	Euro Prezzo base (iva esclusa)	Numero collettori SOL 200-V (disposti su 1 fila)									
			1	2	3	4	5	6	7	8	9	10
collettore solare SOL 200-V	A7713056	650,00	1 pz	2 pz	3 pz	4 pz	5 pz	6 pz	7 pz	8 pz	9 pz	10 pz
telaio LV tetto piano per 1 coll.	A7217027	235,00	1 pz	-	-	-	-	1 pz	-	-	-	-
telaio LV tetto piano per 2 coll.	A7218884	358,00	-	1 pz	1 pz	1 pz	1 pz	1 pz	2 pz	2 pz	2 pz	2 pz
telaio LV tetto piano per coll. aggiuntivo	A7217032	144,00	-	-	1 pz	2 pz	3 pz	3 pz	3 pz	4 pz	5 pz	6 pz
kit collegamento idraulico per 1 coll.	A7698958	110,00	1 pz	-	-	-	-	1 pz	-	-	-	-
kit collegamento idraulico per 2 coll.	A7698629	125,00	-	1 pz	1 pz	1 pz	1 pz	1 pz	2 pz	2 pz	2 pz	2 pz
kit collegamento idraulico per coll. aggiuntivo	A7668058	21,00	-	-	1 pz	2 pz	3 pz	3 pz	3 pz	4 pz	5 pz	6 pz
Kit collegamento con Omega (da porre tra il 5 e il 6 collettore della fila)	A7706314	100,00	-	-	-	-	-	1 pz	1 pz	1 pz	1 pz	1 pz
TOTALE EURO PER COMPOSIZIONE			**995,00**	**1.783,00**	**2.598,00**	**3.413,00**	**4.228,00**	**5.323,00**	**6.111,00**	**6.926,00**	**7.741,00**	**8.556,00**

Tipologia d'installazione: Tetto inclinato con tegole (fissaggio sotto tegola)

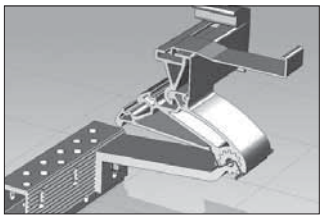

Sopra tetto per tegola
(per larghezza canale superiore a 40 mm.)
Installazione facilitata grazie ad uno speciale accessorio universale utilizzabile indipendentemente dal livello di inclinazione desiderata.
L'accessorio consente di regolare l'altezza del collettore solare rispetto al tetto incllinato.

SOL 250-V (collettore formato verticale)	Codice	Euro Prezzo base (iva esclusa)	Numero collettori SOL 250-V (disposti su 1 fila) 1	2	3	4	5	6	7	8	9	10
collettore solare SOL 250-V	A7698742	817,00	1 pz	2 pz	3 pz	4 pz	5 pz	6 pz	7 pz	8 pz	9 pz	10 pz
telaio tetto inclinato tegole per 1 coll.	A7674434	229,00	1 pz	-	-	-	-	1 pz	-	-	-	-
telaio tetto inclinato tegole per 2 coll.	A7674438	351,00	-	1 pz	1 pz	1 pz	1 pz	1 pz	2 pz	2 pz	2 pz	2 pz
telaio tetto inclinato tegole per coll. aggiunt.	A7674440	143,00	-	-	1 pz	2 pz	3 pz	3 pz	3 pz	4 pz	5 pz	6 pz
kit collegamento idraulico per 1 coll.	A7698958	110,00	1 pz	-	-	-	-	1 pz	-	-	-	-
kit collegamento idraulico per 2 coll.	A7698629	125,00	-	1 pz	1 pz	1 pz	1 pz	1 pz	2 pz	2 pz	2 pz	2 pz
kit collegamento idraulico per coll. aggiuntivo	A7668058	21,00	-	-	1 pz	2 pz	3 pz	3 pz	3 pz	4 pz	5 pz	6 pz
Kit collegamento con Omega (da porre tra il 5 e il 6 collettore della fila)	A7706314	100,00	-	-	-	-	-	1 pz	1 pz	1 pz	1 pz	1 pz
TOTALE EURO PER COMPOSIZIONE			**1.156,00**	**2.110,00**	**3.091,00**	**4.072,00**	**5.053,00**	**6.309,00**	**7.263,00**	**8.244,00**	**9.225,00**	**10.206,00**

SOL 250-O (collettore formato orizzontale)	Codice	Euro Prezzo base (iva esclusa)	Numero collettori SOL 250-O (disposti su 1 fila) 1	2	3	4	5	6	7	8	9	10
collettore solare SOL 250-O	A7713055	844,00	1 pz	2 pz	3 pz	4 pz	5 pz	6 pz	7 pz	8 pz	9 pz	10 pz
telaio tetto inclinato tegole per 1 coll.	A7713200	239,00	1 pz	-	-	-	-	1 pz	-	-	-	-
telaio tetto inclinato tegole per 2 coll.	A7716208	471,00	-	1 pz	1 pz	1 pz	1 pz	1 pz	2 pz	2 pz	2 pz	2 pz
telaio tetto inclinato tegole per coll. aggiunt.	A7713201	237,00	-	-	1 pz	2 pz	3 pz	3 pz	3 pz	4 pz	5 pz	6 pz
kit collegamento idraulico per 1 coll.	A7698958	110,00	1 pz	-	-	-	-	1 pz	-	-	-	-
kit collegamento idraulico per 2 coll.	A7698629	125,00	-	1 pz	1 pz	1 pz	1 pz	1 pz	2 pz	2 pz	2 pz	2 pz
kit collegamento idraulico per coll. aggiuntivo	A7668058	21,00	-	-	1 pz	2 pz	3 pz	3 pz	3 pz	4 pz	5 pz	6 pz
Kit collegamento con Omega (da porre tra il 5 e il 6 collettore della fila)	A7706314	100,00	-	-	-	-	-	1 pz	1 pz	1 pz	1 pz	1 pz
TOTALE EURO PER COMPOSIZIONE			**1.193,00**	**2.284,00**	**3.386,00**	**4.488,00**	**5.590,00**	**6.883,00**	**7.974,00**	**9.076,00**	**10.178,00**	**11.280,00**

Tipologia d'installazione: Tetto inclinato con tegole (fissaggio sotto tegola)

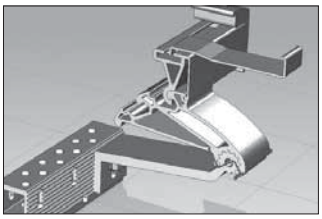

Sopra tetto per tegola
(per larghezza canale superiore a 40 mm.)
Installazione facilitata grazie ad uno speciale accessorio universale utilizzabile indipendentemente dal livello di inclinazione desiderata.
L'accessorio consente di regolare l'altezza del collettore solare rispetto al tetto incllinato.

SOL 200-V (collettore formato verticale)	Codice	Euro Prezzo base (iva esclusa)	Numero collettori SOL 200-V (disposti su 1 fila) 1	2	3	4	5	6	7	8	9	10
collettore solare SOL 200-V	A7713056	650,00	1 pz	2 pz	3 pz	4 pz	5 pz	6 pz	7 pz	8 pz	9 pz	10 pz
telaio tetto inclinato tegole per 1 coll.	A7674434	229,00	1 pz	-	-	-	-	1 pz	-	-	-	-
telaio tetto inclinato tegole per 2 coll.	A7674438	351,00	-	1 pz	1 pz	1 pz	1 pz	1 pz	2 pz	2 pz	2 pz	2 pz
telaio tetto inclinato tegole per coll. aggiunt.	A7674440	143,00	-	-	1 pz	2 pz	3 pz	3 pz	3 pz	4 pz	5 pz	6 pz
kit collegamento idraulico per 1 coll.	A7698958	110,00	1 pz	-	-	-	-	1 pz	-	-	-	-
kit collegamento idraulico per 2 coll.	A7698629	125,00	-	1 pz	1 pz	1 pz	1 pz	1 pz	2 pz	2 pz	2 pz	2 pz
kit collegamento idraulico per coll. aggiuntivo	A7668058	21,00	-	-	1 pz	2 pz	3 pz	3 pz	3 pz	4 pz	5 pz	6 pz
Kit collegamento con Omega (da porre tra il 5 e il 6 collettore della fila)	A7706314	100,00	-	-	-	-	-	1 pz	1 pz	1 pz	1 pz	1 pz
TOTALE EURO PER COMPOSIZIONE			**989,00**	**1.776,00**	**2.590,00**	**3.404,00**	**4.218,00**	**5.307,00**	**6.094,00**	**6.908,00**	**7.722,00**	**8.536,00**

Tipologia d'installazione: Tetto inclinato con coppi (fissaggio attraverso tegole)



Sopra tetto per coppi
(o tegole con larghezza canale inferiore a 40 mm.)
Installazione facilitata grazie all'apposito accessorio.

SOL 250-V (collettore formato verticale)	Codice	Euro Prezzo base (iva esclusa)	Numero collettori SOL 250-V (disposti su 1 fila)									
			1	2	3	4	5	6	7	8	9	10
collettore solare SOL 250-V	A7698742	817,00	1 pz	2 pz	3 pz	4 pz	5 pz	6 pz	7 pz	8 pz	9 pz	10 pz
telaio tetto inclinato coppi per 1 coll.	A7212852	149,00	1 pz	-	-	-	-	1 pz	-	-	-	-
telaio tetto inclinato coppi per 2 coll.	A7212853	246,00	-	1 pz	1 pz	1 pz	1 pz	1 pz	2 pz	2 pz	2 pz	2 pz
telaio tetto inclinato coppi per coll. aggiunt.	A7212854	117,00	-	-	1 pz	2 pz	3 pz	3 pz	3 pz	4 pz	5 pz	6 pz
kit collegamento idraulico per 1 coll.	A7698958	110,00	1 pz	-	-	-	-	1 pz	-	-	-	-
kit collegamento idraulico per 2 coll.	A7698629	125,00	-	1 pz	1 pz	1 pz	1 pz	1 pz	2 pz	2 pz	2 pz	2 pz
kit collegamento idraulico per coll. aggiuntivo	A7668058	21,00	-	-	1 pz	2 pz	3 pz	3 pz	3 pz	4 pz	5 pz	6 pz
Kit collegamento con Omega (da porre tra il 5 e il 6 collettore della fila)	A7706314	100,00	-	-	-	-	-	1 pz	1 pz	1 pz	1 pz	1 pz
TOTALE EURO PER COMPOSIZIONE			**1.076,00**	**2.005,00**	**2.960,00**	**3.915,00**	**4.870,00**	**6.046,00**	**6.975,00**	**7.930,00**	**8.885,00**	**9.840,00**

SOL 250-O (collettore formato orizzontale)	Codice	Euro Prezzo base (iva esclusa)	Numero collettori SOL 250-O (disposti su 1 fila)									
			1	2	3	4	5	6	7	8	9	10
collettore solare SOL 250-O	A7713055	844,00	1 pz	2 pz	3 pz	4 pz	5 pz	6 pz	7 pz	8 pz	9 pz	10 pz
telaio tetto inclinato coppi per 1 coll.	A7713198	171,00	1 pz	-	-	-	-	1 pz	-	-	-	-
telaio tetto inclinato coppi per 2 coll.	A7716207	312,00	-	1 pz	1 pz	1 pz	1 pz	1 pz	2 pz	2 pz	2 pz	2 pz
telaio tetto inclinato coppi per coll. aggiunt.	A7713199	159,00	-	-	1 pz	2 pz	3 pz	3 pz	3 pz	4 pz	5 pz	6 pz
kit collegamento idraulico per 1 coll.	A7698958	110,00	1 pz	-	-	-	-	1 pz	-	-	-	-
kit collegamento idraulico per 2 coll.	A7698629	125,00	-	1 pz	1 pz	1 pz	1 pz	1 pz	2 pz	2 pz	2 pz	2 pz
kit collegamento idraulico per coll. aggiuntivo	A7668058	21,00	-	-	1 pz	2 pz	3 pz	3 pz	3 pz	4 pz	5 pz	6 pz
Kit collegamento con Omega (da porre tra il 5 e il 6 collettore della fila)	A7706314	100,00	-	-	-	-	-	1 pz	1 pz	1 pz	1 pz	1 pz
TOTALE EURO PER COMPOSIZIONE			**1.125,00**	**2.125,00**	**3.149,00**	**4.173,00**	**5.197,00**	**6.422,00**	**7.422,00**	**8.446,00**	**9.470,00**	**10.494,00**

Tipologia d'installazione: Tetto inclinato con coppi (fissaggio attraverso tegole)



Sopra tetto per coppi
(o tegole con larghezza canale inferiore a 40 mm.)
Installazione facilitata grazie all'apposito accessorio.

SOL 200-V (collettore formato verticale)	Codice	Euro Prezzo base (iva esclusa)	Numero collettori SOL 200-V (disposti su 1 fila)									
			1	2	3	4	5	6	7	8	9	10
collettore solare SOL 200-V	A7713056	650,00	1 pz	2 pz	3 pz	4 pz	5 pz	6 pz	7 pz	8 pz	9 pz	10 pz
telaio tetto inclinato coppi per 1 coll.	A7212852	149,00	1 pz	-	-	-	-	1 pz	-	-	-	-
telaio tetto inclinato coppi per 2 coll.	A7212853	246,00	-	1 pz	1 pz	1 pz	1 pz	1 pz	2 pz	2 pz	2 pz	2 pz
telaio tetto inclinato coppi per coll. aggiunt.	A7212854	117,00	-	-	1 pz	2 pz	3 pz	3 pz	3 pz	4 pz	5 pz	6 pz
kit collegamento idraulico per 1 coll.	A7698958	110,00	1 pz	-	-	-	-	1 pz	-	-	-	-
kit collegamento idraulico per 2 coll.	A7698629	125,00	-	1 pz	1 pz	1 pz	1 pz	1 pz	2 pz	2 pz	2 pz	2 pz
kit collegamento idraulico per coll. aggiuntivo	A7668058	21,00	-	-	1 pz	2 pz	3 pz	3 pz	3 pz	4 pz	5 pz	6 pz
Kit collegamento con Omega (da porre tra il 5 e il 6 collettore della fila)	A7706314	100,00	-	-	-	-	-	1 pz	1 pz	1 pz	1 pz	1 pz
TOTALE EURO PER COMPOSIZIONE			**909,00**	**1.671,00**	**2.459,00**	**3.247,00**	**4.035,00**	**5.044,00**	**5.806,00**	**6.594,00**	**7.382,00**	**8.170,00**

Gamma SB+: collettori Baxi - incasso

		2,5 m² verticale	2,5 m² orizzontale	2,0 m² verticale
Circolazione forzata	TETTO PIANO	Baxi SOL 250-V (vedi pagg. 329, 332 e 335)	Baxi SOL 250-O (vedi pagg. 329, 333 e 335)	Baxi SOL 200-V (vedi pagg. 330, 334 e 336)
	TETTO INCLINATO (tegole/coppi)	Baxi SOL 250-V (vedi pagg. 329, 332 e 339)	Baxi SOL 250-O (vedi pagg. 329, 333, 337 e 339)	Baxi SOL 200-V (vedi pagg. 330, 334, 338 e 340)
	INCASSO	Baxi SB 25+V (vedi pagg. 341, 343 e 344)		Baxi SB 20+V (vedi pagg. 342, 343 e 344)

Collettori solari:
installazione ad incasso



SB 25+V (formato verticale)

- **Storico collettore solare Baxi Certificato Solar Keymark da 2.5 m² verticale.**
- **Disponibile per installazioni ad incasso**.
- **Pellicola protettiva DI SERIE:** garantisce protezione contro sovratemperatura dell'impianto solare. La pellicola riporta tutte le principali istruzioni per il montaggio, trasporto e manutenzione del collettore solare.
- **Connessioni tipo quick-fittings migliorate:** connessioni mediante tubo flessibile con lunghezza passata da 40 mm a 87 mm. Tale nuova lunghezza assicura la possibilità di alloggiare 2 clip sulle estremità del tubo stesso (che proteggono le connessioni dall'usura dinamica dovuta alla dilatazione del tubo) oltre che consentire la rimozione di un singolo pannello all'interno di una fila di collettori.
- **Listelli di legno per installazione ad incasso inclusi nel kit incasso tra quelli disponibili a pag. 344.**
- **Fino a 10 collettori collegabili in serie.**
- **Superficie lorda:** 2.51 m².
- **Tipo di copertura:** vetro singolo solare ESG, temperato, a basso contenuto di ferro resistente alla grandine dello spessore di 3.2 mm.
- **Tipo di assorbitore:** lastra in alluminio (dello spessore di 0.4 mm) saldata al laser con serpentina a meandro in rame (di diametro 10 mm) con trattamento altamente selettivo.

Collettori solari:
installazione ad incasso



SB 20+V (formato verticale)

- **Storico collettore solare Baxi Certificato Solar Keymark da 2.0 m² verticale.**
- **Disponibile per installazioni ad incasso**.
- **Pellicola protettiva DI SERIE:** garantisce protezione contro sovratemperatura dell'impianto solare. La pellicola riporta tutte le principali istruzioni per il montaggio, trasporto e manutenzione del collettore solare.
- **Connessioni tipo quick-fittings migliorate:** connessioni mediante tubo flessibile con lunghezza passata da 40 mm a 87 mm. Tale nuova lunghezza assicura la possibilità di alloggiare 2 clip sulle estremità del tubo stesso (che proteggono le connessioni dall'usura dinamica dovuta alla dilatazione del tubo) oltre che consentire la rimozione di un singolo pannello all'interno di una fila di collettori.
- **Listelli di legno per installazione ad incasso inclusi nel kit incasso tra quelli disponibili a pag. 344.**
- **Fino a 10 collettori collegabili in serie.**
- **Superficie lorda:** 2.01 m².
- **Tipo di copertura:** vetro singolo solare ESG, temperato, a basso contenuto di ferro resistente alla grandine dello spessore di 3.2 mm.
- **Tipo di assorbitore:** lastra in alluminio (dello spessore di 0.4 mm) saldata al laser con serpentina a meandro in rame (di diametro 10 mm) con trattamento altamente selettivo.

Collettori solari	Codice	Superficie lorda (m²)	Tipologia di installazione	Tipo di connessioni	Dimensioni mm (hxlxp)	Euro Prezzo base (iva esclusa)
SB 25+V (formato verticale)	A7695189	2,51	ad incasso	quick-fittings	2187x1147x87	**817,00**
SB 20+V (formato verticale)	A7695195	2,01	ad incasso	quick-fittings	1753x1147x87	**650,00**

Connessioni solari
QUICK-FITTINGS:
connessioni per collettori SB 25+V e SB 20+V

Connessioni tramite tubo flessibile con clips.
I kit idraulici da 1 e 2 collettori vengono forniti di serie con una valvola sfogo aria manuale.

- codice **A7212793**: Kit idraulico tipo quick-fittings per 1 collettore.
- codice **A7212784**: Kit idraulico tipo quick-fittings per 2 collettori.
- codice **A7695641**: Kit idraulico tipo quick-fittings per collettore aggiuntivo.

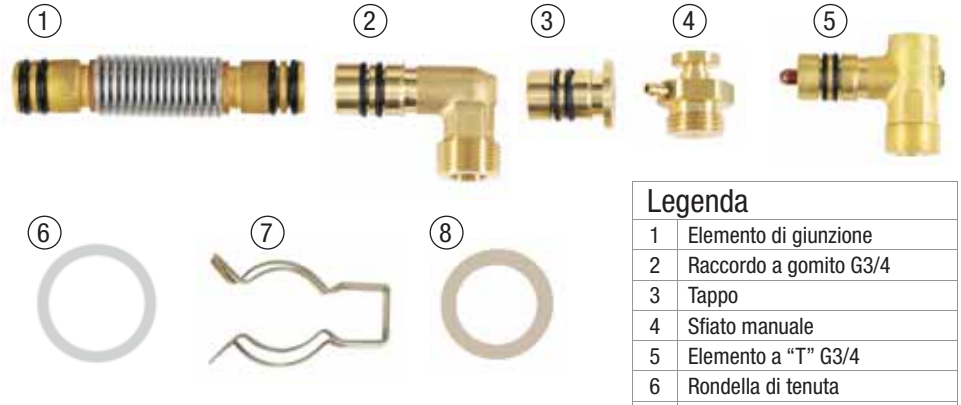

Legenda	
1	Elemento di giunzione
2	Raccordo a gomito G3/4
3	Tappo
4	Sfiato manuale
5	Elemento a "T" G3/4
6	Rondella di tenuta
7	Graffa
8	Rondella di tenuta per sfiato

	A7212793	A7212784	A7695641
1	-	2	2
2	1	1	-
3	2	2	-
4	1	1	-
5	1	1	-
6	2	2	-
7	4	8	4
8	1	1	-

Composizioni collettori SB 25+V / SB 20+V ad incasso

SB 25+V / SB 20+V formato verticale ad incasso, connessioni quick-fittings da 87 mm

configurazione con 1 collettore

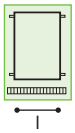

Ingombro totale (lxhxp) mm: SB 25+V: **1147x2706x87** - SB 20+V: **1147x2271x87**

Sequenza installazione telai necessari:
1 telaio SINGOLO collettore

Sequenza installazione kit idraulici necessari:
1 kit collegamento idraulico singolo collettore

configurazioni con 2 collettori

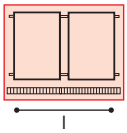

Ingombro totale (lxhxp) mm: SB 25+V: **2381x2706x87** - SB 20+V: **2381x2271x87**

Sequenza installazione telai necessari:
1 telaio per 2 collettori

Sequenza installazione kit idraulici necessari:
1 kit collegamento idraulico per 2 collettori

configurazioni con 3 collettori

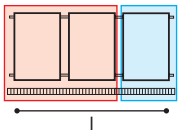

Ingombro totale (lxhxp) mm: SB 25+V: **3615x2706x87** - SB 20+V: **3615x2271x87**

Sequenza installazione telai necessari:
1 telaio per 2 collettori + **1 telaio per collettore AGGIUNTIVO**

Sequenza installazione kit idraulici necessari:
1 kit collegamento idraulico per 2 collettori + 1 kit collegamento idraulico collettore aggiuntivo

configurazioni con 4 collettori

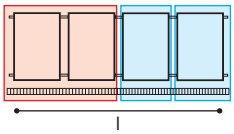

Ingombro totale (lxhxp) mm: SB 25+V: **4849x2706x87** - SB 20+V: **4849x2271x87**

Sequenza installazione telai necessari:
1 telaio per 2 collettori + **2 telai per collettore AGGIUNTIVO**

Sequenza installazione kit idraulici necessari:
1 kit collegamento idraulico per 2 collettori + 2 kit collegamento idraulico collettore aggiuntivo

configurazioni con 5 collettori

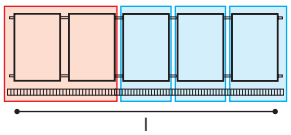

Ingombro totale (lxhxp) mm: SB 25+V: **6083x2706x87** - SB 20+V: **6083x2271x87**

Sequenza installazione telai necessari:
1 telaio per 2 collettori + **3 telai per collettore AGGIUNTIVO**

Sequenza installazione kit idraulici necessari:
1 kit collegamento idraulico per 2 collettori + 3 kit collegamento idraulico collettore aggiuntivo

configurazioni con 6 collettori

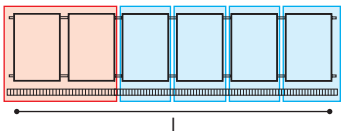

Ingombro totale (lxhxp) mm: SB 25+V: **7317x2706x87** - SB 20+V: **7317x2271x87**

Sequenza installazione telai necessari:
1 telaio per 2 collettori + **4 telai per collettore AGGIUNTIVO**

Sequenza installazione kit idraulici necessari:
1 kit collegamento idraulico per 2 collettori + 4 kit collegamento idraulico collettore aggiuntivo

configurazioni con 7 collettori

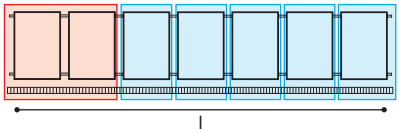

Ingombro totale (lxhxp) mm: SB 25+V: **8551x2706x87** - SB 20+V: **8551x2271x87**

Sequenza installazione telai necessari:
1 telaio per 2 collettori + **5 telai per collettore AGGIUNTIVO**

Sequenza installazione kit idraulici necessari:
1 kit collegamento idraulico per 2 collettori + 5 kit collegamento idraulico collettore aggiuntivo

configurazioni con 8 collettori

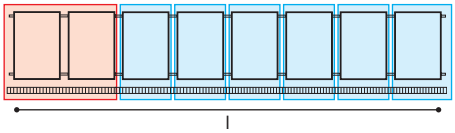

Ingombro totale (lxhxp) mm: SB 25+V: **9785x2706x87** - SB 20+V: **9785x2271x87**

Sequenza installazione telai necessari:
1 telaio per 2 collettori + **6 telai per collettore AGGIUNTIVO**

Sequenza installazione kit idraulici necessari:
1 kit collegamento idraulico per 2 collettori + 6 kit collegamento idraulico collettore aggiuntivo

configurazioni con 9 collettori

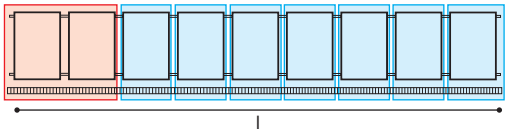

Ingombro totale (lxhxp) mm: SB 25+V: **11019x2706x87** - SB 20+V: **11019x2271x87**

Sequenza installazione telai necessari:
1 telaio per 2 collettori + **7 telai per collettore AGGIUNTIVO**

Sequenza installazione kit idraulici necessari:
1 kit collegamento idraulico per 2 collettori + 7 kit collegamento idraulico collettore aggiuntivo

configurazioni con 10 collettori

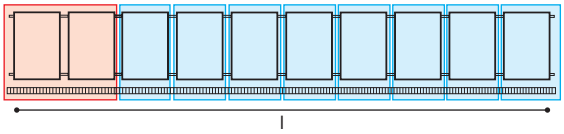

Ingombro totale (lxhxp) mm: SB 25+V: **12253x2706x87** - SB 20+V: **12253x2271x87**

Sequenza installazione telai necessari:
1 telaio per 2 collettori + **8 telai per collettore AGGIUNTIVO**

Sequenza installazione kit idraulici necessari:
1 kit collegamento idraulico per 2 collettori + 8 kit collegamento idraulico collettore aggiuntivo

Tipologia d'installazione: INCASSO su tetto inclinato
- Tetto con coppi – Gonna inferiore in piombo da 300 mm su tetto inclinato

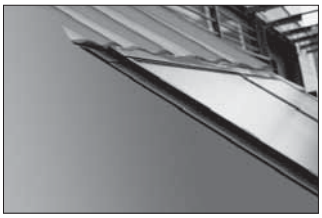

Sistema di fissaggio per collettore ad incasso
Integrazione estetica ottimale per ogni tipologia di tetto, grazie a listelli di montaggio ribassati forniti DI SERIE.
Adatto per inclinazione del tetto da 20 a 55°.

SB 25+V (collettore formato verticale)	Codice	Euro Prezzo base (iva esclusa)	Numero collettori SB 25+V (disposti su 1 fila)									
			1	2	3	4	5	6	7	8	9	10
collettore solare SB 25+V	A7695189	817,00	1 pz	2 pz	3 pz	4 pz	5 pz	6 pz	7 pz	8 pz	9 pz	10 pz
kit rivestimento incasso per 1 coll.	A7693762	595,00	1 pz	-	-	-	-	-	-	-	-	-
kit rivestimento incasso per 2 coll.	A7693763	878,00	-	1 pz	1 pz	1 pz	1 pz	1 pz	1 pz	1 pz	1 pz	1 pz
kit rivestimento incas. per coll. aggiunt.	A7693784	327,00	-	-	1 pz	2 pz	3 pz	4 pz	5 pz	6 pz	7 pz	8 pz
kit collegamento idraulico per 1 coll.	A7212793	86,00	1 pz	-	-	-	-	-	-	-	-	-
kit collegamento idraulico per 2 coll.	A7212784	128,00	-	1 pz	1 pz	1 pz	1 pz	1 pz	1 pz	1 pz	1 pz	1 pz
kit collegamento idraulico per coll. aggiuntivo	A7695641	83,00	-	-	1 pz	2 pz	3 pz	4 pz	5 pz	6 pz	7 pz	8 pz
TOTALE EURO PER COMPOSIZIONE			**1.498,00**	**2.640,00**	**3.867,00**	**5.094,00**	**6.321,00**	**7.548,00**	**8.775,00**	**10.002,00**	**11.229,00**	**12.456,00**

SB 20+V (collettore formato verticale)	Codice	Euro Prezzo base (iva esclusa)	Numero collettori SB 20+V (disposti su 1 fila)									
			1	2	3	4	5	6	7	8	9	10
collettore solare SB 20+V	A7695195	650,00	1 pz	2 pz	3 pz	4 pz	5 pz	6 pz	7 pz	8 pz	9 pz	10 pz
kit rivestimento incasso per 1 coll.	A7693788	672,00	1 pz	-	-	-	-	-	-	-	-	-
kit rivestimento incasso per 2 coll.	A7693789	931,00	-	1 pz	1 pz	1 pz	1 pz	1 pz	1 pz	1 pz	1 pz	1 pz
kit rivestimento incas. per coll. aggiunt.	A7693790	372,00	-	-	1 pz	2 pz	3 pz	4 pz	5 pz	6 pz	7 pz	8 pz
kit collegamento idraulico per 1 coll.	A7212793	86,00	1 pz	-	-	-	-	-	-	-	-	-
kit collegamento idraulico per 2 coll.	A7212784	128,00	-	1 pz	1 pz	1 pz	1 pz	1 pz	1 pz	1 pz	1 pz	1 pz
kit collegamento idraulico per coll. aggiuntivo	A7695641	83,00	-	-	1 pz	2 pz	3 pz	4 pz	5 pz	6 pz	7 pz	8 pz
TOTALE EURO PER COMPOSIZIONE			**1.408,00**	**2.359,00**	**3.464,00**	**4.569,00**	**5.674,00**	**6.779,00**	**7.884,00**	**8.989,00**	**10.094,00**	**11.199,00**

Tabella riassuntiva serbatoi per sistemi solari (con integrazione caldaia a gas o biomassa)

Bollitori acqua calda sanitaria

UBVT 200 DC	C	225 lt, smaltato, doppia serpentina
UBVT 200 SC	C	225 lt, smaltato, singola serpentina
UBVT 300 DC	C	295 lt, smaltato, doppia serpentina
UBVT 300 SC	C	295 lt, smaltato, singola serpentina
UBVT 400 DC	C	400 lt, smaltato, doppia serpentina
UBVT 400 SC	C	400 lt, smaltato, singola serpentina
UBVT 500 DC	C	500 lt, smaltato, doppia serpentina

PER MAGGIORI DETTAGLI SULLA GAMMA UBVT CONSULTA PAG. 346

Bollitori acqua calda sanitaria con gruppo circolazione solare

UBSI 300	C	300 lt, smaltato, doppia serpentina
UBSI 500	C	500 lt, smaltato, doppia serpentina

PER MAGGIORI DETTAGLI SULLA GAMMA UBSI CONSULTA PAG. 347

Bollitori acqua calda sanitaria per grandi impianti

UB 800 DC *	-	800 lt, smaltato, doppia serpentina
UB 1000 DC *	-	1000 lt, smaltato, doppia serpentina
UB 1500 DC *	-	1500 lt, smaltato, doppia serpentina
UB 2000 DC *	-	2000 lt, smaltato, doppia serpentina

** I bollitori con capacità superiore a 500 litri non sono soggetti ad etichettatura energetica*

PER MAGGIORI DETTAGLI SULLA GAMMA UB CONSULTA PAG. 348

Accumuli termici per l'integrazione sul riscaldamento

UBTT 300	C	300 lt, puffer con accumulo ACS tank in tank, singola serpentina
UBTT 600 *	-	600 lt, puffer con accumulo ACS tank in tank, singola serpentina

** I bollitori con capacità superiore a 500 litri non sono soggetti ad etichettatura energetica*

PER MAGGIORI DETTAGLI SULLA GAMMA UBTT CONSULTA PAG. 350

UBVT - Bollitori per acqua calda sanitaria



- bollitore interno in acciaio smaltato vetrificato a 850°C che garantisce un'elevata protezione contro la corrosione
- scambiatori di calore a serpentina saldati nel bollitore, con superficie esterna liscia e smaltata
- isolamento in schiuma di poliuretano senza CFC, che consente di ridurre al minimo le dispersioni termiche
- mantellatura esterna realizzata in ABS
- anodi in magnesio per protezione delle superfici interne del bollitore dalla corrosione
- resistenza elettrica da 1500 W, 2300 W, 3000 W con termostato regolabile disponibile come optional

Modelli in acciaio smaltato vetrificato	Codice		Capacità l	N° scambiatori	Superficie serpentina m²	Scambio termico serpentina kW (1)	Dimensioni mm (hxØ) e peso kg	Euro Prezzo base (iva esclusa)
UBVT 200 DC doppia serpentina	A7110592	C	225	2	0,76 sup. 1,2 inf.	24 sup. 36 inf.	1422,5x610 106	**1.323,00**
UBVT 200 SC singola serpentina	A7110591	C	225	1	1,2 inf.	36 inf.	1422,5x610 95	**1.242,00**
UBVT 300 DC doppia serpentina	A7110594	C	295	2	1 sup. 1,5 inf.	30 sup. 42 inf.	1795,5x610 128	**1.526,00**
UBVT 300 SC singola serpentina	A7110593	C	295	1	1,5 inf.	42 inf.	1795,5x610 113	**1.419,00**
UBVT 400 DC doppia serpentina	A7110596	C	400	2	1 sup. 1,8 inf.	30 sup. 48 inf.	1671,5x710 159	**1.778,00**
UBVT 400 SC singola serpentina	A7110595	C	400	1	1,8 inf.	48 inf.	1671,5x710 140	**1.730,00**
UBVT 500 DC doppia serpentina	A7682976	C	500	2	1 sup. 2,5 inf.	30 sup. 63 inf.	1812x811 205	**2.119,00**

(1) T ingr. primario 80°C - T ACS 10/45°C

Disegni tecnici dimensionali

200 SC - 300 SC - 400 SC

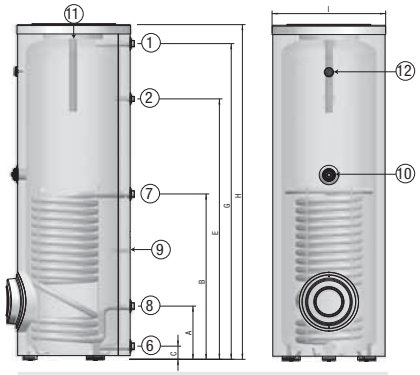

Modello	UBVT 200 SC	UBVT 300 SC	UBVT 400 SC
A	287	286	304
B	753	887	858
C	70,5	70,5	66,3
E	1080	1397	1214
G	1323,5	1694	1560
H	1422,5	1795,5	1671,5
I (Ø)	610	610	710
Isolamento	schiuma di poliuretano		
Spessore isolamento	50	50	50

200 DC - 300 DC - 400 DC - 500 DC

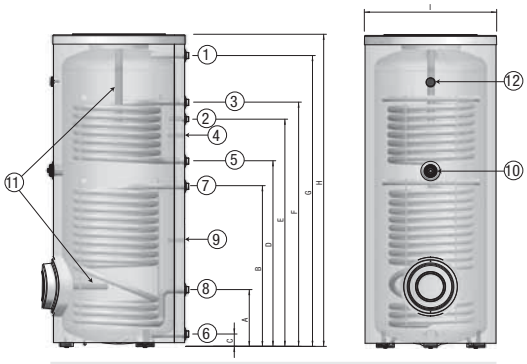

Modello	UBVT 200 DC	UBVT 300 DC	UBVT 400 DC	UBVT 500 DC
A	287	286	304	302,6
B	753	887	858	948
C	70,5	70,5	66,3	71
D	900	1127	994	1133
E	1080	1397	1219	1358
F	1170	1487	1309	1448
G	1323,5	1694	1560	1665,7
H	1422,5	1795,5	1671,5	1812
I (Ø)	610	610	710	811
Isolamento	schiuma di poliuretano			
Spessore isolamento	50	50	50	75

Legenda

1	Mandata dell'acqua calda sanitaria G1
2	Circolazione G 3/4"
3	Ingresso scambiatore G1
4	Sonda acqua calda sanitaria G1
5	Uscita dello scambiatore G1
6	Entrata acqua fredda sanitaria + Apertura di scarico G1
7	Ingresso scambiatore solare G1
8	Uscita scambiatore solare G1
9	Ubicazione sonda solare
10	Resistenza elettrica G1 1/2"
11	Anodo Ø 33 mm
12	Termometro
G	Filettatura esterna cilindrica, tenuta con guarnizione piatta

UBSI - Bollitori per acqua calda sanitaria con gruppo di circolazione solare



- bollitori solari smaltati vetrificati da 300 o 500 litri, doppia serpentina
- **gruppo circolazione solare DI SERIE**
- **centralina solare DI SERIE**
- **vaso espansione solare DI SERIE - capacità 18 litri**

Modelli in acciaio smaltato vetrificato	Codice		Capacità l	N° scambiatori	Superficie serpentina m^2	Scambio termico serpentina kW (1)	Dimensioni mm (hxØ) e peso kg	Euro Prezzo base (iva esclusa)
UBSI 300	A7110598	C	300	2	1 sup. 1,5 inf.	30 sup. 42 inf.	1898x604 129	**3.177,00**
UBSI 500	A7680642	C	500	2	1 sup. 2,5 inf.	30 sup. 63 inf.	1983x804 215	**3.662,00**

(1) T ingr. primario 80°C - T ACS 10/45°C

Disegni tecnici dimensionali

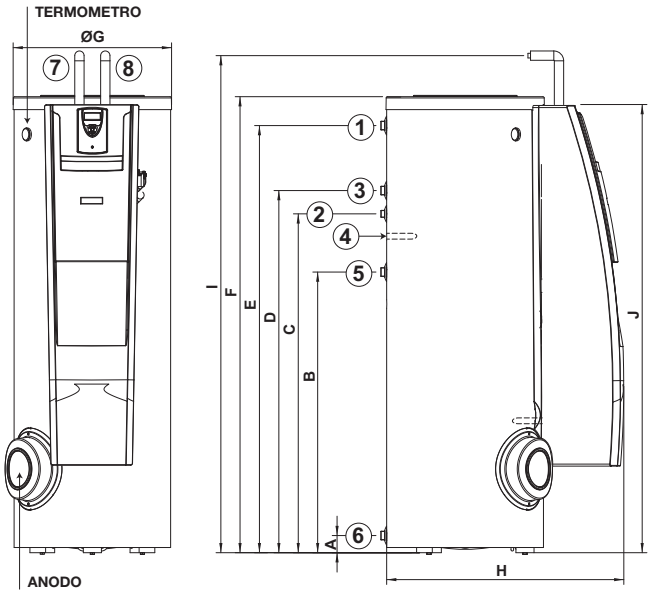

Modello		UBSI 300	UBSI 500
Capacità	lt	300	500
A	mm	71	71
B	mm	1127	1133
C	mm	1397	1358
D	mm	1487	1448
E	mm	1694	1666
F	mm	1796	1812
G (Ø)	mm	604	804
H	mm	922	1145
I	mm	1898	1983
Isolamento		schiuma di poliuretano	
Spessore isolamento	mm	50	75
Anodo		in magnesio	

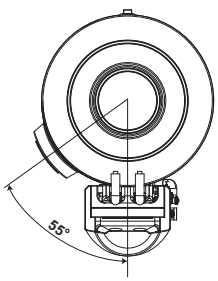

Legenda		
1	Mandata acqua calda	1”
2	Ricircolo	3/4”
3	Mandata serpentino sup.	1”
4	Pozzetto sonda	-
5	Ritorno serpentino sup.	1”
6	Entrata acqua fredda	1”
7	Mandata serpentino inf.	3/4”
8	Ritorno serpentino inf.	3/4”

Schema con abbinamento a pannelli solari e caldaia

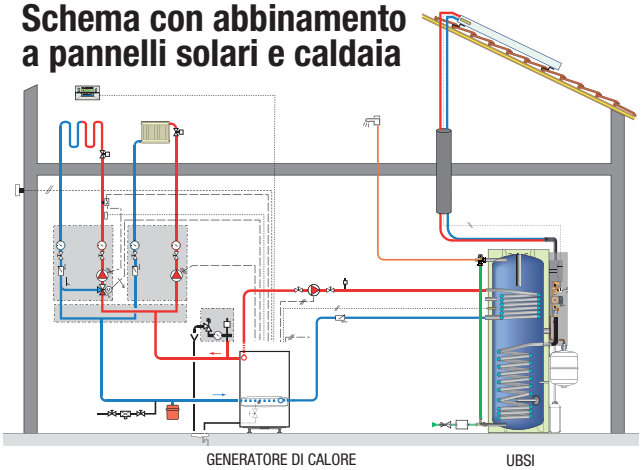

Bollitori acqua calda sanitaria per grandi impianti



- bollitore interno in acciaio smaltato vetrificato a 850°C che garantisce un'elevata protezione contro la corrosione
- scambiatori di calore a serpentina saldati nel bollitore, con superficie esterna liscia e smaltata
- isolamento in poliuretano morbido 100 mm
- anodi in magnesio per protezione delle superfici interne del bollitore dalla corrosione

Modelli in acciaio smaltato vetrificato	Codice	Capacità l	N° scambiatori	Superficie serpentina m²	Scambio termico serpentina kW (1)	Dimensioni mm (hxØ) e peso kg	Euro Prezzo base (iva esclusa)
UB 800 DC * doppia serpentina	A7685877	800	2	1,6 sup. 2,7 inf.	40 sup. 68 inf.	1855x990 220	**2.915,00**
UB 1000 DC * doppia serpentina	A7685878	1000	2	1,6 sup. 3 inf.	40 sup. 75 inf.	2105x990 265	**3.703,00**
UB 1500 DC * doppia serpentina	A7685880	1500	2	1,8 sup. 3,4 inf.	47 sup. 88 inf.	2185x1200 365	**4.728,00**
UB 2000 DC * doppia serpentina	A7685881	2000	2	2,8 sup. 4,6 inf.	73 sup. 120 inf.	2470x1300 480	**6.850,00**

(1) T ingr. primario 80°C - T ACS 10/45 °C

** I bollitori con capacità superiore a 500 litri non sono soggetti ad etichettatura energetica*

Disegni tecnici dimensionali

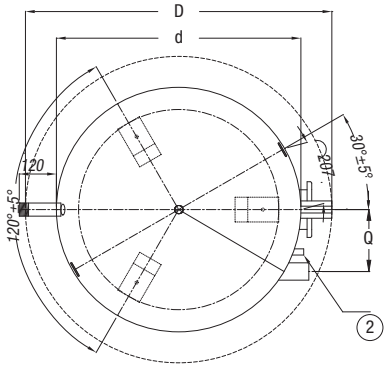

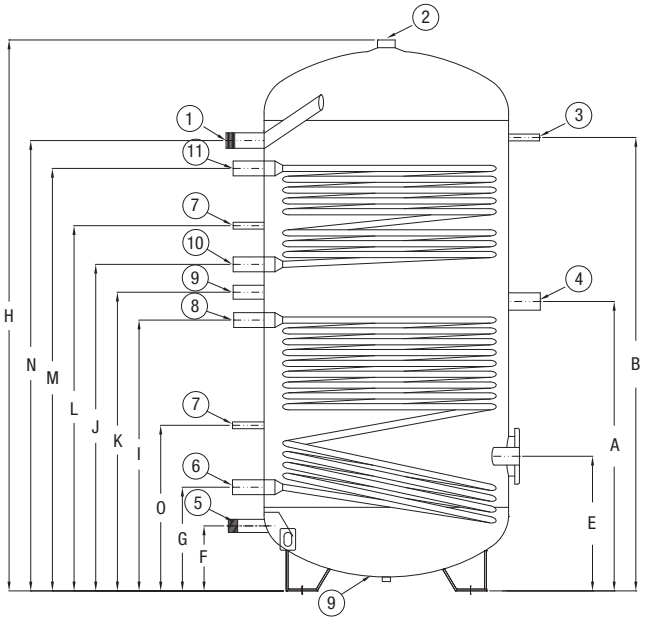

Legenda		UB 800 DC UB 1000 DC	UB 1500 DC UB 2000 DC
1	Mandata acqua calda	1" 1/4	1" 1/2
2	Anodo	1" 1/2	1" 1/2
3	Termometro	1/2"	1/2"
4	Resistenza elettrica	1" 1/2	1" 1/2
5	Entrata acqua fredda	1" 1/4	1" 1/2
6	Ritorno serpentino inf.	1" 1/4	1" 1/4
7	Sonda	1/2"	1/2"
8	Mandata serpentino inf.	1" 1/4	1" 1/4
9	Ricircolo	1"	1"
10	Ritorno serpentino sup.	1" 1/4	1" 1/4
11	Mandata serpentino sup.	1" 1/4	1" 1/4

Disegni tecnici dimensionali

Modello		UB 800 DC	UB 1000 DC	UB 1500 DC	UB 2000 DC
Dimensioni					
A	mm	935	1085	1200	1340
B	mm	1465	1720	1770	2000
C	mm	-	-	-	-
E	mm	435	440	500	550
F	mm	210	210	260	260
G	mm	335	350	385	400
I	mm	875	985	1095	1205
J	mm	1055	1245	1275	1425
K	mm	965	1120	1185	1315
L	mm	1180	1395	1370	1485
M	mm	1365	1560	1680	1870
N	mm	1455	1700	1820	1990
O	mm	535	510	495	660
Q	mm	200	200	230	230
d	mm	790	790	1000	1100
Altezza con isolamento	mm	1855	2105	2185	2470
H	mm	1780	2030	2070	2405
D	mm	990	990	1200	1300
Flangia	mm	180/120		290/220	
Isolamento		poliuretano morbido	poliuretano morbido	poliuretano morbido	poliuretano morbido
Spessore isolamento	mm	100	100	100	100

Accumuli termici per l'integrazione sul riscaldamento



- accumuli multienergie con produzione ACS integrata per soluzioni domestiche e residenziali
- isolamento in poliuretano morbido removibile 100 mm (poliuretano iniettato 50 mm per UBTT 300)

Modelli in acciaio	Codice		Capacità l	N° scambiatori	Superficie serpentina m^2	Scambio termico serpentina kW (1)	Dimensioni mm (hxØ) e peso kg	Euro Prezzo base (iva esclusa)
UBTT 300 puffer con accumulo ACS tank in tank, singola serpentina	A7686146	C	300 (140 ACS)	1	1,2 inf.	29 inf.	1315x700 140	**2.081,00**
UBTT 600 * puffer con accumulo ACS tank in tank, singola serpentina	A7686147	-	600 (170 ACS)	1	2,5 inf.	63 inf.	1775x950 290	**2.544,00**

(1) T ingr. primario 80°C - T ACS 10/45 °C

** I bollitori con capacità superiore a 500 litri non sono soggetti ad etichettatura energetica*

Disegni tecnici dimensionali

- UBTT 300

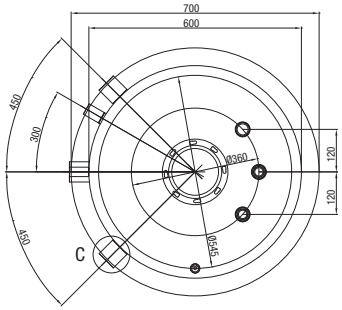

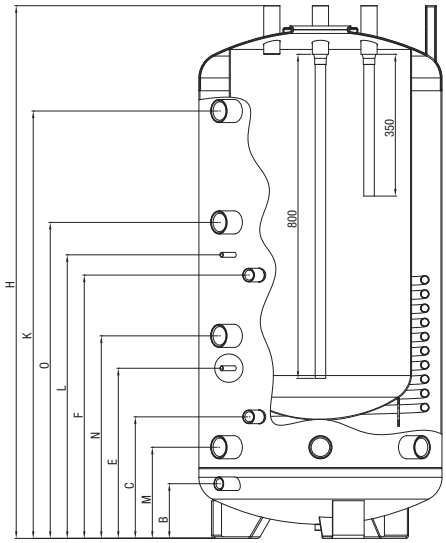

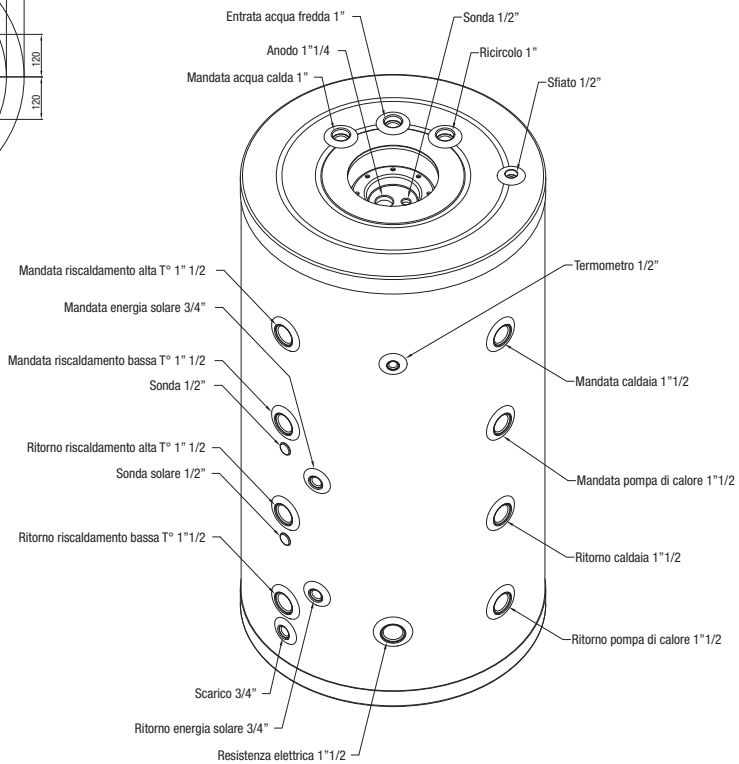

Disegni tecnici dimensionali

- UBTT 600

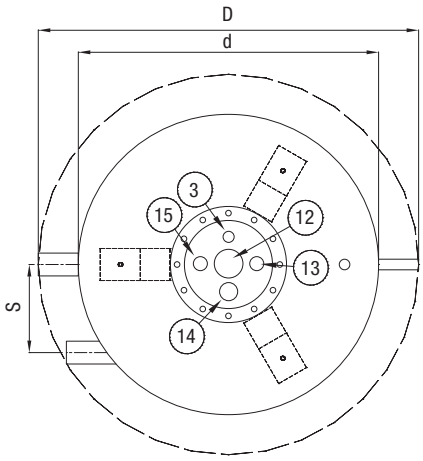

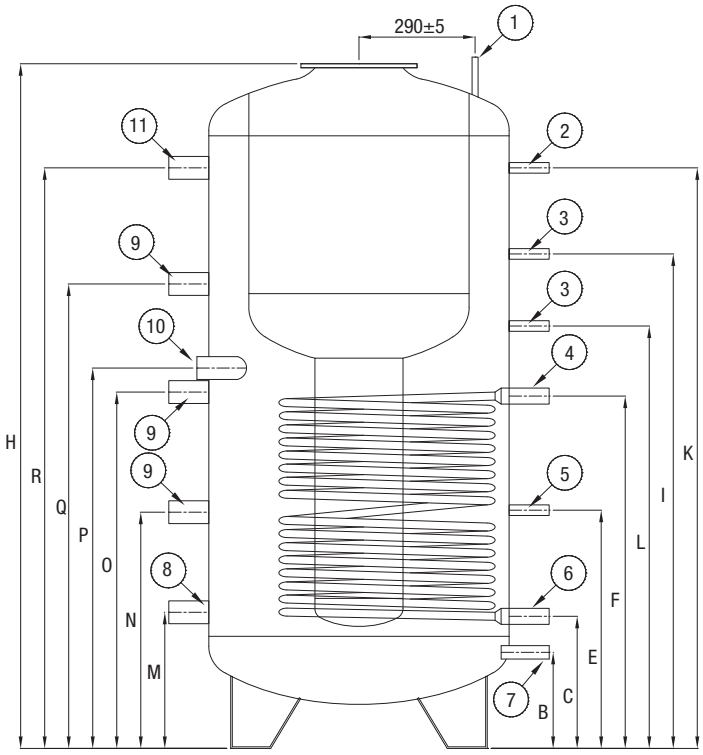

Legenda		
1	Sfiato	1/2”
2	Termometro	1/2”
3	Sonda	1/2”
4	Mandata energia solare	1”
5	Sonda solare	1/2”
6	Ritorno energia solare	1”
7	Scarico	3/4”
8	Ritorno riscaldamento	1” 1/2
9	Libero	1” 1/2
10	Resistenza elettrica	1” 1/2
11	Mandata riscaldamento	1” 1/2
12	Entrata acqua fredda	1”
13	Ricircolo	1”
14	Anodo	1” 1/4
15	Mandata acqua calda	1”

Modello		UBTT 300	UBTT 600
Dimensioni			
Capacità acqua sanitaria	lt	140	170
B	mm	135	240
C	mm	300	330
E	mm	420	595
F	mm	650	880
I	mm	-	1235
K	mm	1055	1450
L	mm	700	1055
M	mm	225	340
N	mm	500	590
O	mm	780	890
P	mm	225	950
Q	mm	-	1160
R	mm	1055	1450
S	mm	-	220
d	mm	600	750
Altezza con isolamento	mm	1315	1775
H	mm	1315	1710
D	mm	700	950
Flangia	mm	120	290/220
Isolamento (*)		poliuretano iniettato	poliuretano morbido
Spessore isolamento	mm	50	100

(*) L'isolamento in poliuretano morbido è removibile

Idraulici per SOL 250-V / SOL 200-V / SOL 250-O / SB 25+V / SB 20+V

		Codice		Euro Prezzo base (iva esclusa)
	Valvola miscelatrice termostatica (Rp 3/4")	LNC 71000010		94,00
	Valvola deviatrice per impianti solari (Rp 3/4")	LNC 71000019		98,00
	Attuatore per valvola deviatrice	LNC 71000020		262,00
	Kit antigelo diluito (45% glicole/GL10D) (n°1 tanica da 10 kg)	A7705951		62,00

Per circolazione e controllo

		Codice		Euro Prezzo base (iva esclusa)
	Gruppo circolazione solare alta prevalenza+ (max 9 m) (non abbinabile a caldaie Baxi senza segnale PWM)	A7221634		941,00
	Gruppo circolazione solare alta prevalenza+ (max 14 m) (non abbinabile a caldaie Baxi senza segnale PWM)	A7743341	NEW	998,00
	Gruppo circolazione solare ECO+ (Include n°1 sonda bollitore, n°1 sonda collettore)	A7221637		988,00
	Gruppo circolazione solare senza elettronica+	A7221636		755,00
	Gruppo circolazione solare COMFORT+ (Include n°3 sonde bollitore, n°1 sonda collettore) Non richiesti se si utilizza Luna Platinum+	A7677852		1.170,00
	Controller solare ECO+ (Include n°1 sonda bollitore, n°1 sonda collettore)	KA00009		248,00
	Controller solare COMFORT+ (Include n°1 sonda bollitore, n°1 sonda collettore) Non richiesti se si utilizza Luna Platinum+	A7678817		431,00
	Sonda per collettore solare (abbinabile a Controller solare COMFORT+ per il controllo di più bollitori o con file di pannelli solari con diverse esposizioni)	LNC 71000004		21,00

Vasi espansione

		Codice		Euro Prezzo base (iva esclusa)
	Vaso espansione solare 18 lt	A7685387		76,00
	Vaso espansione solare 24 lt	A7685390		82,00
	Vaso espansione solare 35 lt (posizionamento a terra)	A7685392		153,00
	Vaso espansione solare 50 lt (posizionamento a terra)	A7685393		205,00
	Kit per installazione vaso espansione (Da utilizzare per fissaggio a parete solo nei mod. 18 lt, 24 lt).	A7689920		85,00

Kit resistenze elettriche

		Codice		Euro Prezzo base (iva esclusa)
	Kit resistenza elettrica per accumuli termici 1,5 kW *Abbinabile a: bollitori UBVT e UBSI*	LNC 71000036		231,00
	Kit resistenza elettrica per accumuli termici 2,3 kW *Abbinabile a: bollitori UBVT e UBSI*	LNC 71000037		239,00
	Kit resistenza elettrica per accumuli termici 3,0 kW *Abbinabile a: bollitori UBVT e UBSI*	LNC 71000038		239,00

Guida alla scelta: soluzioni a circolazione forzata

		SISTEMA SL 25/2-300	SISTEMA SL 20/2-300	SISTEMA SL 25/1-200
Soluzioni solari a circolazione forzata	Tipo di soluzione	Soluzione con 2 collettori SOL 250-V Bollitore UBVT da 300 litri doppia serpentina Installazione tetto piano ed inclinato (tegole e coppi)	Soluzione con 2 collettori SOL 200-V Bollitore UBVT da 300 litri doppia serpentina Installazione tetto piano ed inclinato (tegole e coppi)	Soluzione con 1 collettore SOL 250-V Bollitore UBVT da 200 litri doppia serpentina Installazione tetto piano ed inclinato (tegole e coppi)
	Fabbisogno coperto per area geografica – Nord - Centro nord			
	Fabbisogno coperto per area geografica – Sud - Centro sud			
	Numero e tipologia collettori	 2 x SOL 250-V	 2 x SOL 200-V	 1 x SOL 250-V
	Tipologia di bollitore	 1 x UBVT 300 DC	 1 x UBVT 300 DC	 1 x UBVT 200 DC
	Sistema	**SL 25/2-300**	**SL 20/2-300**	**SL 25/1-200**
	Pagina	vedi pag. 354	vedi pag. 356	vedi pag. 358

Soluzioni con 2 collettori SOL 250-V

SL 25/2-300 - installazione tetto piano ed inclinato (tegole e coppi)



A



B



C

A scelta:

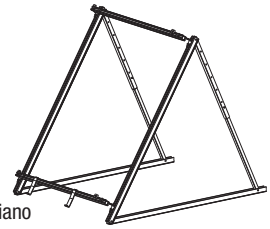

D Telaio tetto piano



D Telaio tetto inclinato tegole



D Telaio tetto inclinato coppi

2 x 

1 x 

E

2 x 

1 x 

2 x



F



G



H



I

Soluzioni a circolazione forzata	Zona geografica: Centro - Nord	Zona geografica: Centro - Sud	Numero collettori	Dimensioni mm	Bollitore	Dimensioni mm	Sistema
Soluzione con 2 collettori installazione tetto piano ed inclinato			 n° 2 collettori SOL 250-V		300 lt doppia serpentina		**SL 25/2-300**

Sistema SL 25/2-300 installazione tetto piano ed inclinato (tegole e coppi)	Codice	Euro Prezzo base (iva esclusa)	Versione tetto piano	Versione tetto inclin. - tegole	Versione tetto inclin. - coppi
A n°1 collettore solare SOL 250-V	A7698742	**817,00**	√	√	√
B n° 1 collettore solare SOL 250-V	A7698742	**817,00**	√	√	√
C bollitore UBVT 300 DC	A7110594	**1.526,00**	√	√	√
D telaio LV tetto piano per 2 collettori	A7218884	**358,00**	√	-	-
D telaio tetto inclinato tegole per 2 collettori	A7674438	**351,00**	-	√	-
D telaio tetto inclinato coppi per 2 collettori	A7212853	**246,00**	-	-	√
E kit collegamento idraulico per 2 collettori	A7698629	**125,00**	√	√	√
F gruppo di circolazione solare ECO+ (include n°1 sonda bollitore, n° 1 sonda collettore)	A7221637	**988,00**	√	√	√
G valvola miscelatrice termostatica (Rp 3/4”)	LNC 71000010	**94,00**	√	√	√
H vaso espansione 18 litri	A7685387	**76,00**	√	√	√
I kit installazione vaso espansione	A7689920	**85,00**	√	√	√
Codice Sistema SL 25/2-300			**A7706503**	**A7706504**	**A7706505**
Prezzo totale del Sistema SL 25/2-300			~~4.886,00~~	~~4.879,00~~	~~4.774,00~~
Prezzo finale di listino del Sistema SL 25/2-300			**4.642,00**	**4.635,00**	**4.535,00**

Soluzioni con 2 collettori SOL 200-V

SL 20/2-300 - installazione tetto piano ed inclinato (tegole e coppi)



A



B



C

A scelta:

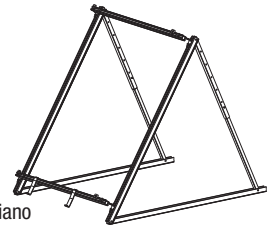

D Telaio tetto piano



D Telaio tetto inclinato tegole



D Telaio tetto inclinato coppi

2 x



1 x



E

2 x



1 x



2 x



F



G



H



I

Soluzioni a circolazione forzata	Zona geografica: Centro - Nord	Zona geografica: Centro - Sud	Numero collettori	Dimensioni mm	Bollitore	Dimensioni mm	Sistema
Soluzione con 2 collettori installazione tetto piano ed inclinato			 n° 2 collettori SOL 200-V		300 lt doppia serpentina		**SL 20/2-300**

Sistema SL 20/2-300 installazione tetto piano ed inclinato (tegole e coppi)		Codice	Euro Prezzo base (iva esclusa)	Versione tetto piano	Versione tetto inclin. - tegole	Versione tetto inclin. - coppi
A	n°1 collettore solare SOL 200-V	A7713056	**650,00**	√	√	√
B	n° 1 collettore solare SOL 200-V	A7713056	**650,00**	√	√	√
C	bollitore UBVT 300 DC	A7110594	**1.526,00**	√	√	√
D	telaio LV tetto piano per 2 collettori	A7218884	**358,00**	√	-	-
D	telaio tetto inclinato tegole per 2 collettori	A7674438	**351,00**	-	√	-
D	telaio tetto inclinato coppi per 2 collettori	A7212853	**246,00**	-	-	√
E	kit collegamento idraulico per 2 collettori	A7698629	**125,00**	√	√	√
F	gruppo di circolazione solare ECO+ (include n°1 sonda bollitore, n° 1 sonda collettore)	A7221637	**988,00**	√	√	√
G	valvola miscelatrice termostatica (Rp 3/4")	LNC 71000010	**94,00**	√	√	√
H	vaso espansione 18 litri	A7685387	**76,00**	√	√	√
I	kit installazione vaso espansione	A7689920	**85,00**	√	√	√
Codice Sistema SL 20/2-300				**A7721842**	**A7721843**	**A7721844**
Prezzo totale del Sistema SL 20/2-300				~~4.552,00~~	~~4.545,00~~	~~4.440,00~~
Prezzo finale di listino del Sistema SL 20/2-300				**4.324,00**	**4.318,00**	**4.218,00**

Soluzioni con 1 collettore SOL 250-V

SL 25/1-200 - installazione tetto piano ed inclinato (tegole e coppi)



A



B

A scelta:

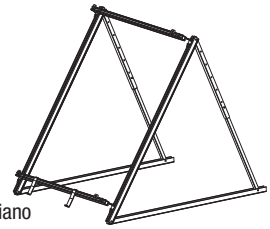

C Telaio tetto piano



C Telaio tetto inclinato tegole



C Telaio tetto inclinato coppi

2 x 

1 x 

1 x 

2 x

D



E



F



G



H

Soluzioni a circolazione forzata	Zona geografica: Centro - Nord	Zona geografica: Centro - Sud	Numero collettori	Dimensioni mm	Bollitore	Dimensioni mm	Sistema
Soluzione con 1 collettore installazione tetto piano ed inclinato			n° 1 collettore SOL 250-V	2191 × 1151	200 lt doppia serpentina	1422,5 × 610	**SL 25/1-200**

Sistema SL 25/1-200 installazione tetto piano ed inclinato (tegole e coppi)	Codice	Euro Prezzo base (iva esclusa)	Versione tetto piano	Versione tetto inclin. - tegole	Versione tetto inclin. - coppi
A n°1 collettore solare SOL 250-V	A7698742	**817,00**	√	√	√
B bollitore UBVT 200 DC	A7110592	**1.323,00**	√	√	√
C telaio LV tetto piano per 1 collettore	A7217027	**235,00**	√	-	-
C telaio tetto inclinato tegole per 1 collettore	A7674434	**229,00**	-	√	-
C telaio tetto inclinato coppi per 1 collettore	A7212852	**149,00**	-	-	√
D kit collegamento idraulico per 1 collettore	A7698958	**110,00**	√	√	√
E gruppo di circolazione solare ECO+ (include n°1 sonda bollitore, n° 1 sonda collettore)	A7221637	**988,00**	√	√	√
F valvola miscelatrice termostatica (Rp 3/4")	LNC 71000010	**94,00**	√	√	√
G vaso espansione 18 litri	A7685387	**76,00**	√	√	√
H kit installazione vaso espansione	A7689920	**85,00**	√	√	√
Codice sistema SL 25/1-200			**A7706509**	**A7706510**	**A7706511**
Prezzo totale del Sistema SL 25/1-200			~~3.728,00~~	~~3.722,00~~	~~3.642,00~~
Prezzo finale di listino del Sistema SL 25/1-200			**3.542,00**	**3.536,00**	**3.460,00**

Gamma collettori Baxi - circolazione naturale NEW

		150 litri	200 litri	300 litri
Circolazione naturale	TETTO PIANO / TETTO INCLINATO 2,0 m²	 STS+ 150 2.0 (vedi pag. 361)	 STS+ 200 2.0 (vedi pag. 361)	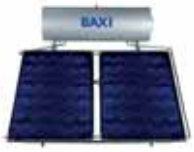 STS+ 300 2.0 (vedi pag. 361)
	Valore incentivo	691,00 €	802,00 €	1.458,00 €
	TETTO PIANO / TETTO INCLINATO 2,5 m²	 STS+ 150 2.5 (vedi pag. 361)	 STS+ 200 2.5 (vedi pag. 361)	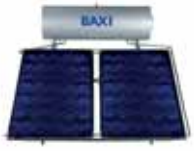 STS+ 300 2.5 (vedi pag. 361)
	Valore incentivo	770,00 €	935,00 €	1.636,00 €

I nuovi sistemi STS+, con i collettori Mediterraneo Slim ed il nuovo bollitore, consentono di ottenere un vantaggio economico importante con il **Conto Termico 2.0**

Guida alla scelta: soluzioni a circolazione naturale

			STS+ 150	STS+ 200	STS+ 300
Soluzioni a circolazione naturale	Tipo di soluzione a circolazione naturale		Soluzione con 1 collettore e bollitore da 150 litri Installazione universale a tetto piano ed inclinato	Soluzione con 1 collettore e bollitore da 200 litri Installazione universale a tetto piano ed inclinato	Soluzione con 1 collettore e bollitore da 300 litri Installazione universale a tetto piano ed inclinato
	Fabbisogno coperto per area geografica	Nord - Centro nord			
		Sud - Centro sud			
	Numero e tipologia collettori		 1 x Mediterraneo Slim 200 oppure 1 x Mediterraneo Slim 250	 1 x Mediterraneo Slim 200 oppure 1 x Mediterraneo Slim 250	 2 x Mediterraneo Slim 200 oppure 2 x Mediterraneo Slim 250
	Sistema		 1 x 2,0 m² - 150 litri 1 x 2,5 m² - 150 litri	 1 x 2,0 m² - 200 litri 1 x 2,5 m² - 200 litri	 2 x 2,0 m² - 300 litri 2 x 2,5 m² - 300 litri
	Sistema		**STS+ 150 2.0** (tetto piano ed inclinato) **STS+ 150 2.5** (tetto piano ed inclinato)	**STS+ 200 2.0** (tetto piano ed inclinato) **STS+ 200 2.5** (tetto piano ed inclinato)	**STS+ 300 2.0** (tetto piano ed inclinato) **STS+ 300 2.5** (tetto piano ed inclinato)
	Pagina		vedi pag. 361	vedi pag. 361	vedi pag. 361

Soluz. con 1 coll. Mediterraneo Slim 200/250 e bollitore da 150 litri NEW

	Sistema		Codice	Euro Prezzo base (iva esclusa)
	STS+ 150 2.0 tetto piano/ tetto inclinato	Si compone di: - n° 1 collettore solare Mediterraneo Slim 200 da 2,0 m² - Bollitore solare 150lt circolazione naturale - Telaio tetto piano/tetto inclinato per 1 collettore - Kit collegamento idraulico	A7742299	**1.490,00**
	STS+ 150 2.5 tetto piano/ tetto inclinato	Si compone di: - n° 1 collettore solare Mediterraneo Slim 250 da 2,5 m² - Bollitore solare 150lt circolazione naturale - Telaio tetto piano/tetto inclinato per 1 collettore - Kit collegamento idraulico	A7743223	**1.594,00**

Soluzioni con 1 collettore Mediterraneo Slim 200/250 e bollitore da 200 litri NEW

	Sistema		Codice	Euro Prezzo base (iva esclusa)
	STS+ 200 2.0 tetto piano/ tetto inclinato	Si compone di: - n° 1 collettore solare Mediterraneo Slim 200 da 2,0 m² - Bollitore solare 200lt circolazione naturale - Telaio tetto piano/tetto inclinato per 1 collettore - Kit collegamento idraulico	A7742320	**1.740,00**
	STS+ 200 2.5 tetto piano/ tetto inclinato	Si compone di: - n° 1 collettore solare Mediterraneo Slim 250 da 2,5 m² - Bollitore solare 200lt circolazione naturale - Telaio tetto piano/tetto inclinato per 1 collettore - Kit collegamento idraulico	A7742321	**1.862,00**

Soluzioni con 2 collettori Mediterraneo Slim 200/250 e bollitore da 300 litri NEW

	Sistema		Codice	Euro Prezzo base (iva esclusa)
	STS+ 300 2.0 tetto piano/ tetto inclinato	Si compone di: - n° 2 collettori solari Mediterraneo Slim 200 da 2,0 m² - Bollitore solare 300lt circolazione naturale - Telaio tetto piano/tetto inclinato per 2 collettori - Kit collegamento idraulico	A7749081	**2.727,00**
	STS+ 300 2.5 tetto piano/ tetto inclinato	Si compone di: - n° 2 collettori solari Mediterraneo Slim 250 da 2,5 m² - Bollitore solare 300lt circolazione naturale - Telaio tetto piano/tetto inclinato per 2 collettori - Kit collegamento idraulico	A7749082	**2.918,00**

Accessori

		Codice		Euro Prezzo base (iva esclusa)
	Kit resistenza elettrica per sistemi STS	A7214043		142,00
	Kit antigelo diluito (45% glicole/GL10D) (n°1 tanica da 10 kg).	A7705951		62,00
	Cover estetica STS+ 150-200	A7746913	NEW	79,00
	Cover estetica STS+ 300	A7746915	NEW	95,00

Scaldacqua

BAXI offre un'ampia gamma di scaldacqua: **modelli elettrici** sia ad accumulo che rapidi e **modelli a gas** disponibili nelle versioni sia istantanei che accumulo. L'offerta scaldacqua si è arricchita con i modelli **SPC Split in pompa di calore splittata con modelli murali e a terra**.

Scaldacqua in pompa di calore

La gamma SPC si caratterizza per l'efficienza e la capacità di scaldare elevate quantità d'acqua fino a 65 °C utilizzando pochissima energia elettrica, in quanto assorbe il calore direttamente dall'aria esterna.
La gamma si è arricchita con i modelli **SPC Split** dotati di una pompa di calore splittata.

Scaldacqua elettrici

Gli scaldacqua elettrici sono disponibili sia rapidi che accumulo con capacità da 10 a 100 litri e possibilità d'installazione sia verticale che orizzontale.

Scaldacqua a gas

La gamma di scaldacqua a gas si suddivide in scaldacqua istantanei e in scaldacqua ad accumulo con capacità da 80 a 300 litri.
La gamma di scaldacqua istantanei a gas **Acquaprojet Blue**, a camera stagna, si amplia con i nuovi modelli **Air** adatti per l'installazione all'esterno.

BAXI

Tabella introduttiva 364

In pompa di calore

- SPC Split (scaldacqua in pompa di calore splittata) 366
- SPC 200 - SPC 300 - SPC 300 S (scaldacqua in pompa di calore monoblocco) 368
- SPC 90 (scaldacqua murale in pompa di calore monoblocco) 370

Elettrici

- Linea Acquapocket 371
- Linea Must+ 372
- Linea Extra+ 373

A gas

NEW • Istantanei - Acquaprojet Blue Air (da esterno, a camera stagna) 374
- Istantanei - Acquaprojet Blue (a tiraggio naturale) 376

NEW • Istantanei - Acquaprojet Blue (a camera stagna) 377
- Accessori Acquaprojet Blue (a camera stagna) 379
- Accumulo - Sag Blue (a tiraggio naturale) 381

Scaldacqua in pompa di calore

	Modello	Classe efficienza energetica di riscaldamento dell'acqua e profilo di carico	Capacità (l)	COP (1)	Incentivi statali **		
					Bonus Casa	Ecobonus	Conto termico 2.0
SPC Split vedi pag. 366							
	**150 WH (murale)**	A+ L	150	3,36	50%	65%	CONTO TERMICO 2.0
	200 FS (a basamento)	A+ L	215	3,30	50%	65%	CONTO TERMICO 2.0
	300 FS (a basamento)	A+ XL	270	3,42	50%	65%	CONTO TERMICO 2.0
SPC vedi da pag. 368 a pag. 370							
	**200 (a basamento)**	A+ L	215	3,34	50%	65%	CONTO TERMICO 2.0
	300 (a basamento)	A+ XL	270	3,50	50%	65%	CONTO TERMICO 2.0
	300 S (a basamento)	A+ XL	260	3,27	50%	65%	CONTO TERMICO 2.0
	90 (murale)	A+ M	87	2,70	50%	65%	CONTO TERMICO 2.0

Scaldacqua istantanei a gas

	Modello	Classe efficienza energetica di riscaldamento dell'acqua e profilo di carico	Efficienza energetica di risc. dell'acqua η_{wh}	Produzione ACS l/min	Tipo di gas	Incentivi statali **		
						Bonus Casa	Ecobonus	Conto termico 2.0
Acquaprojet Blue vedi da pag. 374 a pag. 377								
	modelli a camera stagna da esterno							
	NEW **11Fi Blue Air**	A M	71%	11	Metano	50%*	-	-
	NEW **11Fi Blue Air GL**	A M	71%	11	GPL	50%*	-	-
	NEW **14Fi Blue Air**	A L	77%	14	Metano	50%*	-	-
	NEW **14Fi Blue Air GL**	A L	77%	14	GPL	50%*	-	-
	NEW **17Fi Blue Air alta modulazione**	A XL	80%	17	Metano	50%*	-	-
	NEW **17Fi Blue Air GL alta modulazione**	A XL	80%	17	GPL	50%*	-	-
	modelli a tiraggio naturale							
	**11i Blue**	A M	72%	11	Metano	50%*	-	-
	11i Blue GL	A M	72%	11	GPL	50%*	-	-
	14i Blue	A L	75%	14	Metano	50%*	-	-
	14i Blue GL	A L	75%	14	GPL	50%*	-	-
	modelli a camera stagna							
	**11Fi Blue**	A M	71%	11	Metano	50%*	-	-
	11Fi Blue GL	A M	71%	11	GPL	50%*	-	-
	14Fi Blue	A L	77%	14	Metano	50%*	-	-
	14Fi Blue GL	A L	77%	14	GPL	50%*	-	-
	NEW **17Fi Blue alta modulazione**	A XL	80%	17	Metano	50%*	-	-
	NEW **17Fi Blue GL alta modulazione**	A XL	80%	17	GPL	50%*	-	-

(1) Valore ottenuto con una temperatura dell'aria di 7°C (SPC Split), 15°C (SPC) o di 20°C (SPC 90) e una temperatura di ingresso acqua di 10°C, secondo EN16147
* se in sostituzione di un SBE
** per la lista completa degli incentivi e spiegazione delle modalità di accesso consulta pag. 2

Scaldacqua accumulo a gas

Accumulo - Sag Blue vedi pag. 381



Modello	Classe efficienza energetica di riscaldamento dell'acqua e profilo di carico	Efficienza energetica di risc. dell'acqua η_{wh}	Capacità (l)	Tipo installazione	Incentivi statali **		
					Bonus Casa	Ecobonus	Conto termico 2.0
modelli a tiraggio naturale							
Sag 50 Blue	B M	52%	54	a parete	50%*	-	-
Sag 80 Blue	B M	54%	79	a parete	50%*	-	-
Sag 100 Blue	B M	57%	97	a parete	50%*	-	-
Sag 190 T Blue	B XL	66%	180	a pavimento	50%*	-	-
Sag 300 T Blue	B XL	64%	293	a pavimento	50%*	-	-

Scaldacqua elettrici

Linea Acquapocket vedi pag. 371



Modello	Classe efficienza energetica di riscaldamento dell'acqua e profilo di carico	Capacità (l)	Tipo installazione	Incentivi statali **		
				Bonus Casa	Ecobonus	Conto termico 2.0
modelli rapidi 5 anni						
RS501	A XXS	10	Sopralavello	-	-	-
RS501 SL	B XXS	10	Sottolavello	-	-	-
RS515	B XXS	15	Sopralavello	-	-	-
RS515 SL	B XXS	15	Sottolavello	-	-	-
VS530	C S	30	Sopralavello	-	-	-

Linea Must+ vedi pag. 372



modelli ad accumulo 5 anni						
V530	C S	30	Verticale	-	-	-
V550	C M	50	Verticale	-	-	-
V580	C L	80	Verticale	-	-	-
V510	C L	100	Verticale	-	-	-
O580	C M	80	Orizzontale	-	-	-
O510	C L	100	Orizzontale	-	-	-
V580 TD	C L	80	Termoelettrico att dx vert	-	-	-
V580 TS	C L	80	Termoelettrico att sx vert	-	-	-
V510 TD	C L	100	Termoelettrico att dx vert	-	-	-
V510 TS	C L	100	Termoelettrico att sx vert	-	-	-

Linea Extra+ vedi pag. 373



modelli ad accumulo 2 anni						
V230	C S	30	Verticale	-	-	-
V250	C M	50	Verticale	-	-	-
V280	C L	80	Verticale	-	-	-
O280	C M	80	Orizzontale	-	-	-
modelli rapidi 2 anni						
R201	B XXS	10	Sopralavello	-	-	-
R201 SL	B XXS	10	Sottolavello	-	-	-

SPC Split



- **produzione di acqua calda sanitaria fino a 65 °C con gas R134a**
- **funzionamento con temperatura esterna dell'aria da -15 °C a 42 °C**
- unità interna silenziosa ≤ 17 db(A)
- **funzione tariffa elettrica ridotta**
- pannello comandi remotabile e programmabile
- resistenza elettrica integrativa da 1,6 kW (SPC Split 150 WH) e da 1,8 kW (SPC Split 200/300 FS)
- distanza tra unità esterna e bollitore fino a 20 m, differenza di quota 10 m
- funzione antilegionella
- anodo in magnesio

Modelli	Codice		Capacità l	Potenza termica (1) W	Potenza elettrica assorbita (1) We	COP (1)	Dimensioni mm e peso kg	Profilo di carico	Euro Prezzo base (iva esclusa)
SPC Split 150 WH (murale)	A7736164	A+	150	1.750	520	3,36	bollitore (hxØ) 1273x548 63,5 / unità esterna (lxhxp) 838x546x241 33	L	**2.565,00**
SPC Split 200 FS (a basamento)	A7736162	A+	215	1.750	530	3,30	bollitore (hxØ) 1377x610 70 / unità esterna (lxhxp) 838x546x241 33	L	**2.760,00**
SPC Split 300 FS (a basamento)	A7736163	A+	270	1.750	510	3,42	bollitore (hxØ) 1690x610 82 / unità esterna (lxhxp) 838x546x241 33	XL	**2.925,00**

(1) Valore con una temperatura dell'aria di +7°C e una temperatura di ingresso dell'acqua fredda sanitaria di 10°C, secondo EN16147 con collegamento refrigerante di 5 metri di lunghezza con 0 m di differenza in altezza

Disegni tecnici dimensionali

Unità esterna

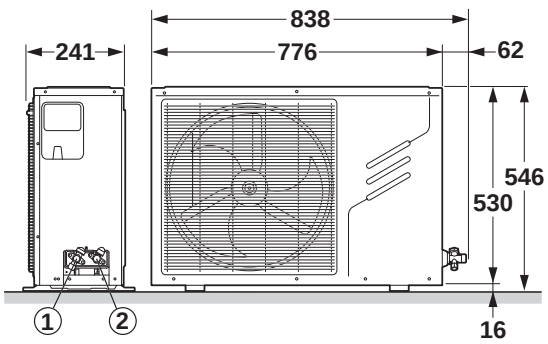

Legenda

1 Raccordo linea liquido refrigerante 1/4"
2 Raccordo linea gas refrigerante 3/8"

Disegni tecnici dimensionali

Unità interna SPC Split 150 WH (murale)

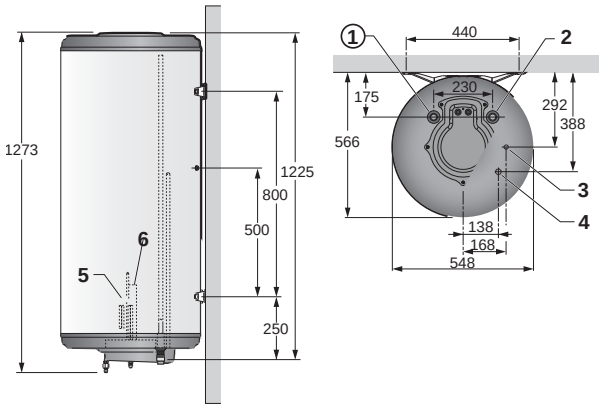

Legenda

1 Uscita acqua calda sanitaria G 3/4” (senza o con raccordo dielettrico)
2 Entrata acqua fredda sanitaria G 3/4” (senza raccordo dielettrico)
3-4 Raccordi linea liquido e gas refrigerante 3/8” e 1/4”
5 Anodo in magnesio
6 Resistenza elettrica 1600 W

Unità interna SPC Split 200/300 FS (a basamento)

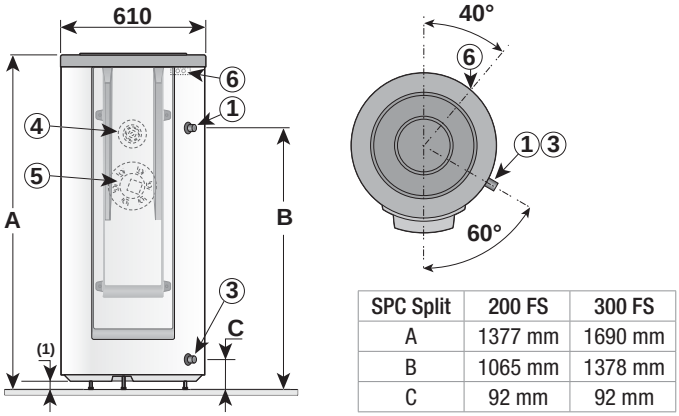

SPC Split	200 FS	300 FS
A	1377 mm	1690 mm
B	1065 mm	1378 mm
C	92 mm	92 mm

Legenda

1 Uscita acqua calda sanitaria G 3/4” (senza o con raccordo dielettrico)
3 Entrata acqua fredda sanitaria G 3/4” (senza raccordo dielettrico)
4 Anodo in magnesio
5 Resistenza elettrica 1800 W
6 Raccordi linea liquido e gas refrigerante 3/8” e 1/4”
(1) Piedini regolabili da 10 a 21 mm

Esempi di installazione

Schema idraulico ed elettrico scaldacqua in pompa di calore SPC 200/300 FS

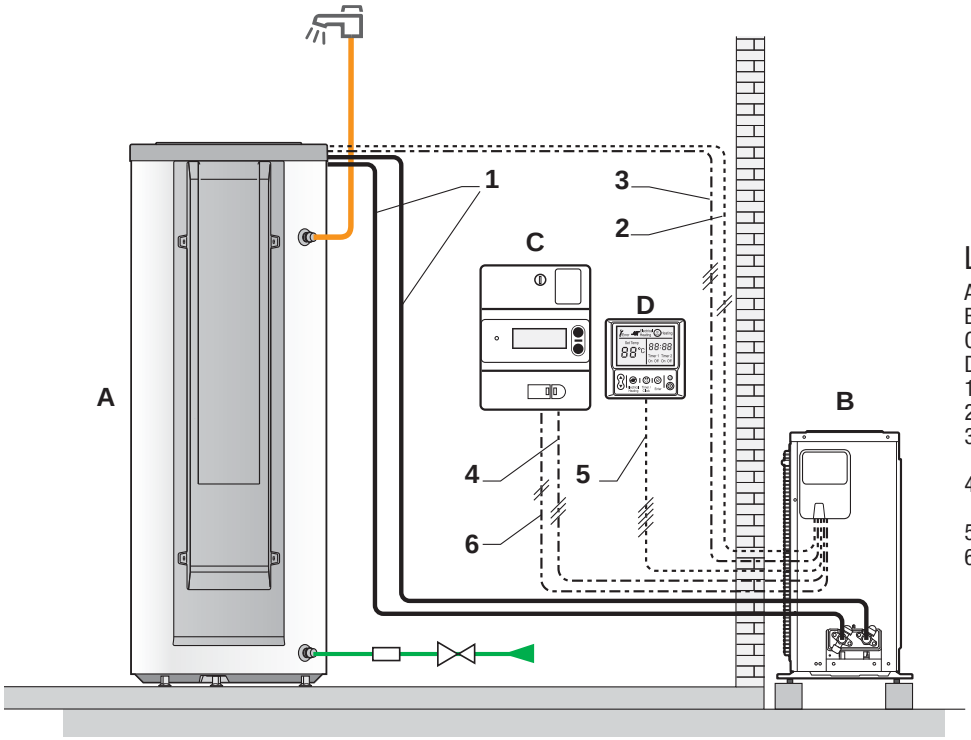

Legenda

A Bollitore ACS
B Unità esterna
C Quadro elettrico
D Pannello comandi
1 Raccordi refrigerante
2 Sonda ACS
3 Cavo di alimentazione della resistenza elettrica 3x2,5 mm² (lunghezza massima: 20 m)
4 Cavo di alimentazione generale 3x2,5 mm² (lunghezza massima: 20 m)
5 Cavo di comunicazione del pannello comandi
6 Segnale tariffa elettrica normale/ridotta

Schema a puro titolo di esempio: il progetto dell’impianto e la scelta dei componenti devono essere avallati da uno studio termotecnico.

Accessori a richiesta

Altri accessori	Codice	Euro Prezzo base (iva esclusa)
 **Anodo a corrente imposta** Installazione consigliata, consente una protezione costante senza necessità di monitoraggio o controllo; da utilizzare in zone in cui l’acqua è molto aggressiva (Th <14°f)	A89757752	160,00

SPC 200 - SPC 300 - SPC 300 S



- **produzione di acqua calda sanitaria fino a 65 °C con gas R134a**
- **funzionamento con temperatura esterna dell'aria da -5 °C a 35 °C**
- pannello comandi programmabile
- resistenza elettrica integrativa in steatite da 1,6 kW
- predisposizione per abbinamento con sistema solare Baxi o caldaia Luna Platinum+ (mod. solo riscaldamento) grazie alla funzione termostato integrato DI SERIE (SPC S)
- condensatore avvolto direttamente sul bollitore per garantire uno scambio termico efficiente senza formazione di calcare
- funzione antilegionella
- anodo in titanio ad impulsi elettrici

Modelli	Codice	Capacità l	Potenza termica (1) W	Potenza elettrica assorbita (2) We	COP (2)	Dimensioni mm (h x Ø) e peso kg	Profilo di carico	Euro Prezzo base (iva esclusa)
SPC 200 (a basamento)	A7213893 A+	215	1.700	500	3,34	1690x690 92	L	**3.072,00**
SPC 300 (a basamento)	A7112974 A+	270	1.700	500	3,50	2000x690 105	XL	**3.199,00**
SPC 300 S (a basamento)	A7112975 A+	260	1.700	500	3,27	2000x690 123	XL	**3.317,00**

(1) Valore per il riscaldamento dell'acqua sanitaria da 15°C a 51°C con una temperatura di ingresso aria di 15°C
(2) Valore ottenuto con una temperatura dell'aria di 15°C e una temperatura di ingresso acqua di 10°C, secondo EN16147

Disegni tecnici dimensionali

SPC 200 - SPC 300

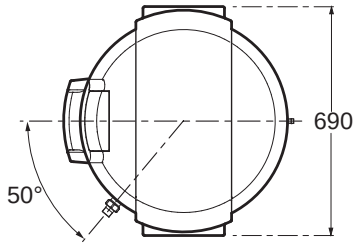

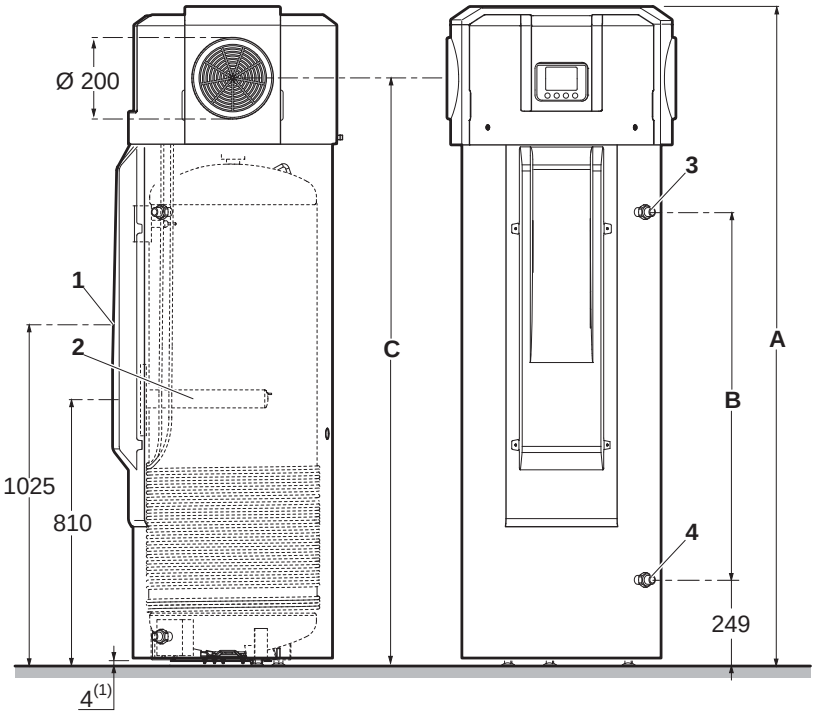

Legenda	
A	1690 mm (SPC 200) - 2000 mm (SPC 300)
B	820 mm (SPC 200) - 1133 mm (SPC 300)
C	1475 mm (SPC 200) - 1785 mm (SPC 300)
1	Anodo a corrente imposta
2	Scaldabagno elettrico in steatite 1,8 kW
3	Uscita acqua calda sanitaria G 3/4"
4	Ingresso acqua calda sanitaria G 3/4"
(1)	Piedini regolabili

Disegni tecnici dimensionali

SPC 300 S

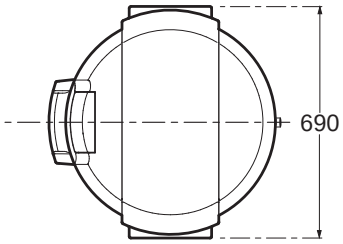

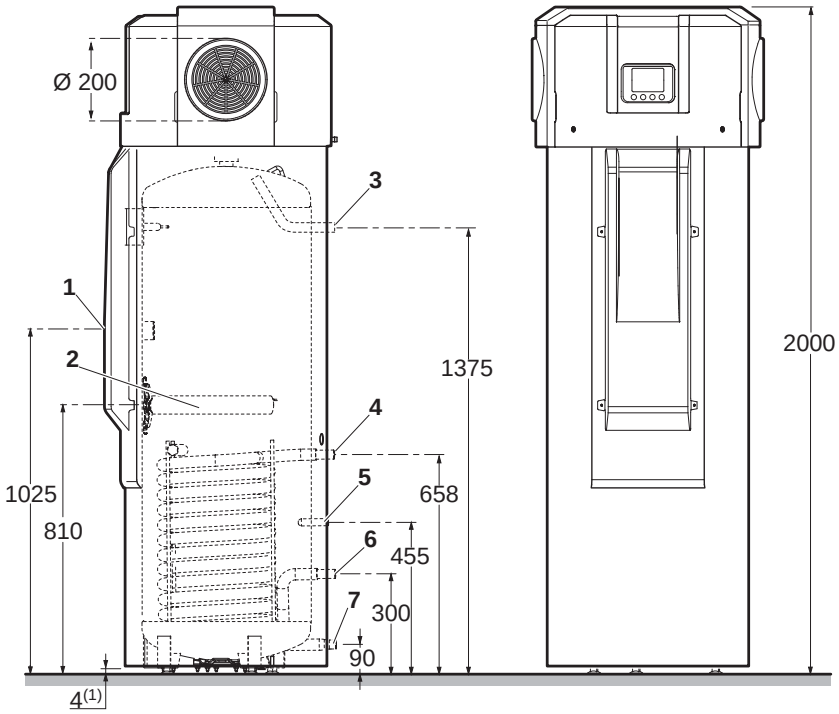

Legenda	
1	Anodo a corrente imposta
2	Scaldabagno elettrico in steatite 1,8 kW
3	Mandata secondaria acqua calda sanitaria G 3/4”
4	Scambiatore solare o ingresso caldaia G 3/4”
5	Pozzetto portasonde per sonda solare o caldaia
6	Scambiatore solare o uscita caldaia G 3/4”
7	Ingresso acqua calda sanitaria G 3/4”
(1)	Piedini regolabili

Esempi di installazione

Integrazione con caldaia

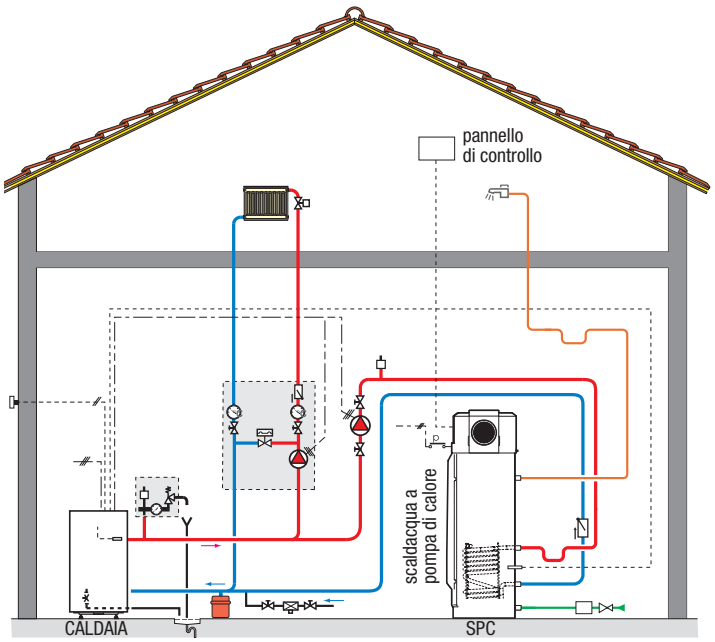

Integrazione con sistema solare termico

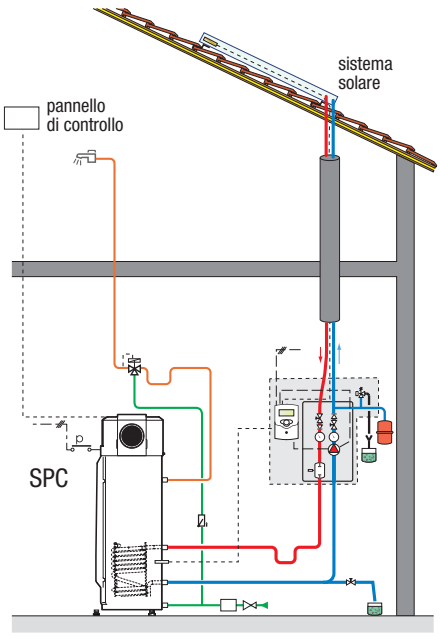

Schemi a puro titolo di esempio: il progetto dell’impianto e la scelta dei componenti devono essere avallati da uno studio termotecnico.

Accessori a richiesta

Altri accessori	Codice	Euro Prezzo base (iva esclusa)
 Kit singola connessione aria verticale con Ø d’uscita 200 mm (ordinare 2 pz per avere il kit completo)	A7213894	41,00

SPC 90



- dimensioni ridotte
- **installazione a muro facile**
- gas R134a
- installazione versatile sia per applicazioni residenziali che piccole attività commerciali
- compressore ad alta efficienza
- gas ecologico
- ciclo anti-legionella
- elevata silenziosità
- anodo in magnesio
- connessioni per la canalizzazione Ø 125 mm
- contatto per il fotovoltaico
- kit installazione di serie composto da: staffa fissaggio a muro, raccordo scarico condensa, valvola di sicurezza 7 bar e giunti dielettrici connessione acqua

Modelli	Codice		Capacità l	Potenza termica (1) W	Potenza elettrica assorbita (1) We	COP (2)	Dimensioni mm (h x Ø) e peso kg	Profilo di carico	Euro Prezzo base (iva esclusa)
SPC 90 (murale)	A7677361	A+	87	1.005	210	2,70	1392x550 30,5	M	**1.732,00**

(1) Valore ottenuto con una temperatura dell'aria di 20°C durante il riscaldamento da 10°C a 55°C
(2) Valore ottenuto con una temperatura dell'aria di 20°C e una temperatura di ingresso acqua di 10°C, secondo EN16147

Disegni tecnici dimensionali

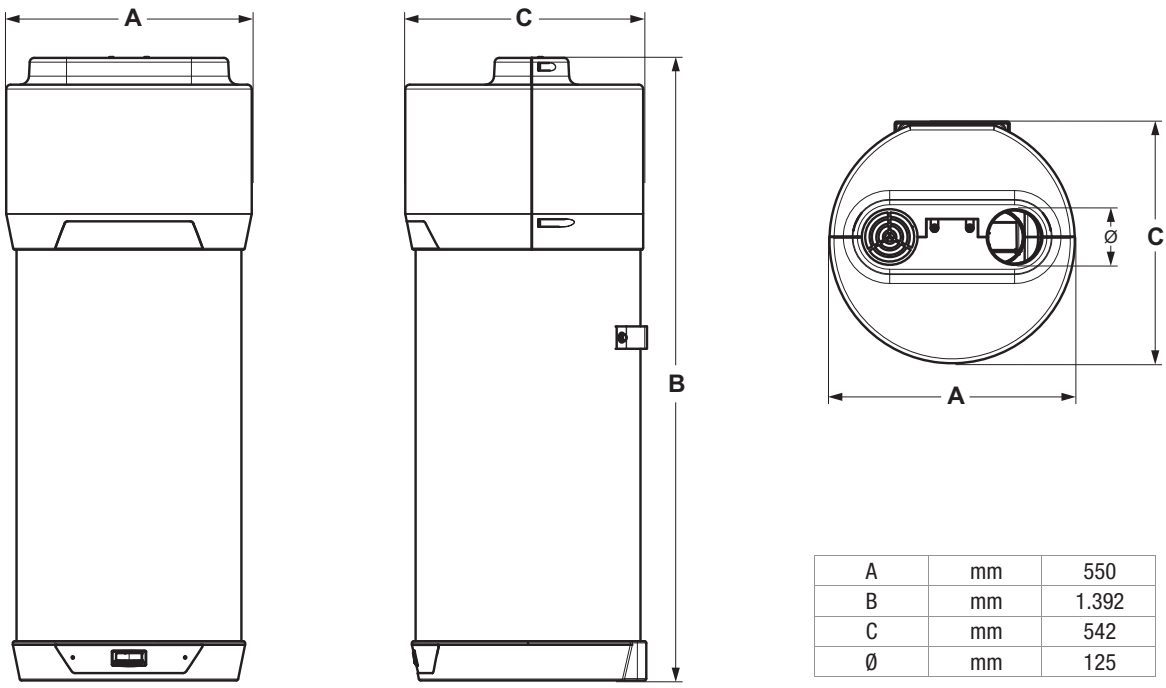

A	mm	550
B	mm	1.392
C	mm	542
Ø	mm	125

Linea Acquapocket



- **5 anni di garanzia**
- **design squadrato, elegante e compatto che favorisce l'installazione del prodotto in tutti gli ambienti domestici**
- **regolazione temperatura con manopola frontale**
- **protezione ohmica di serie (consumo dell'anodo in magnesio ridotto)**
- **giunto dielettrico protettivo**
- installazione facilitata sopra o sotto lavello grazie alla dima di montaggio fornita DI SERIE
- isolamento in poliuretano senza CFC
- spia luminosa blu di funzionamento
- grado di protezione IP24

Modelli rapidi	Codice		Capacità l	Tipo di installazione	Potenza W	Dimensioni mm (hxlxp)	Peso netto kg	Profilo di carico	Euro Prezzo base (iva esclusa)
RS501	A7734467	A	10	Sopralavello	1.200	394x367x281	7	XXS	**138,00**
RS501 SL	A7734468	B	10	Sottolavello	1.200	394x367x281	7	XXS	**138,00**
RS515	A7734469	B	15	Sopralavello	1.500	394x367x324	8,1	XXS	**154,00**
RS515 SL	A7734470	B	15	Sottolavello	1.200	394x367x324	8,1	XXS	**154,00**
VS530	A7734471	C	30	Sopralavello	1.500	472x446x406	11,7	S	**187,00**

Disegni tecnici dimensionali

sopralavello

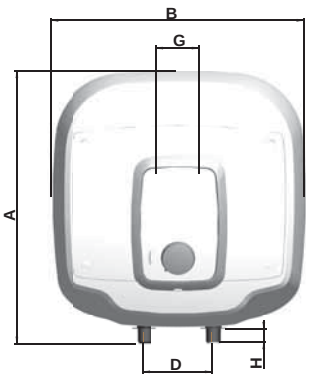

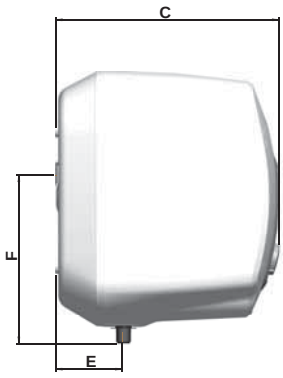

sottolavello

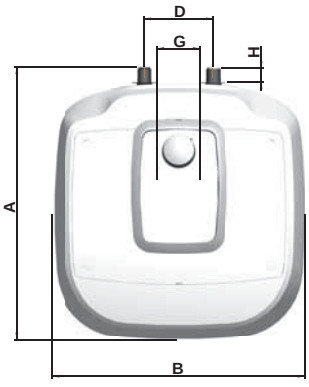



Modelli	Capacità l	Dimensioni (mm) A	B	C	D	E	F	G	H
RS501	10	394	367	281	100	98	245	62	20
RS501 SL	10	394	367	281	100	98	164	62	20
RS515	15	394	367	324	100	98	245	62	20
RS515 SL	15	394	367	324	100	98	165	62	20
VS530	30	472	446	406	100	115	300	62	20

Linea Must+



- **5 anni di garanzia**
- caldaia in acciaio vetroporcellanato
- **regolazione della temperatura con manopola esterna**
- **protezione ohmica di serie (consumo dell'anodo di magnesio ridotto)**
- **giunto dielettrico protettivo**
- isolamento in poliuretano senza CFC
- termometro analogico
- spia luminosa di funzionamento
- grado di protezione IP24

Modelli accumulo	Codice		Capacità l	Tipo di installazione	Potenza W	Dimensioni mm altezza / lunghezza x Ø	Peso netto kg	Profilo di carico	Euro Prezzo base (iva esclusa)
V530	A7110906	C	30	Verticale	1.200	623x338	10,3	S	**143,00**
V550	A7110907	C	50	Verticale	1.200	610x433	16,5	M	**165,00**
V580	A7110908	C	80	Verticale	1.200	854x433	21,5	L	**180,00**
V510	A7110909	C	100	Verticale	1.500	1018x433	25	L	**204,00**
O580	A7110910	C	80	Orizzontale	1.500	854x433	19,8	M	**223,00**
O510	A7110911	C	100	Orizzontale	1.500	1018x433	21,4	L	**248,00**
V580 TD	A7110912	C	80	Termoelettrico att dx vert	1.500	854x433	26	L	**275,00**
V580 TS	A7110913	C	80	Termoelettrico att sx vert	1.500	854x433	26	L	**275,00**
V510 TD	A7110914	C	100	Termoelettrico att dx vert	1.500	1018x433	29,5	L	**309,00**
V510 TS	A7110915	C	100	Termoelettrico att sx vert	1.500	1018x433	29,5	L	**309,00**

Disegni tecnici dimensionali

Accumulo

orizzontale 80-100 litri

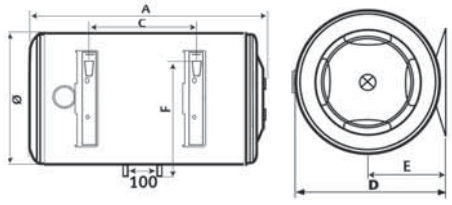

verticale 30-50-80-100 litri

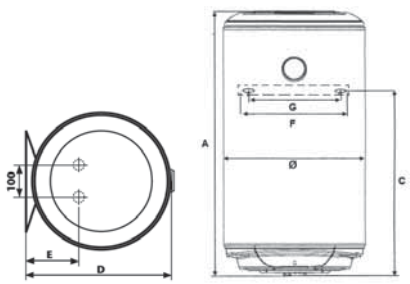

Modelli	Capacità	A/H	Ø	B	C	D	E	F	G
V 530	30	623	338	-	423	350	86	100/320	240/272
V 550	50	610	433	-	380	451	165	100/320	240/272
V 580	80	854	433	-	585	451	165	100/320	240/272
V 510	100	1018	433	-	785	451	165	100/320	240/272
O 580	80	854	433	-	395	451	234	365	240/272
O 510	100	1018	433	-	555	451	234	365	240/272
V 580 TD	80	854	433	-	585	451	165	100/320	240/272
V 510 TD	100	1018	433	-	785	451	165	100/320	240/272
V 580 TS	80	854	433	-	585	451	165	100/320	240/272
V 510 TS	100	1018	433	-	785	451	165	100/320	240/272

dimensioni in mm

Linea Extra+



- **2 anni di garanzia**
- caldaia in acciaio vetroporcellanato
- **protezione ohmica di serie (consumo dell'anodo di magnesio ridotto)**
- isolamento in poliuretano senza CFC
- termometro analogico (eccetto mod. 10 litri)
- spia luminosa di funzionamento
- grado di protezione IP24

Modelli accumulo	Codice		Capacità l	Tipo di installazione	Potenza W	Dimensioni mm altezza / lunghezza x Ø	Peso netto kg	Profilo di carico	Euro Prezzo base (iva esclusa)
V230	A7110898	C	30	Verticale	1.200	623x338	10,3	S	**136,00**
V250	A7110899	C	50	Verticale	1.200	610x433	16,5	M	**146,00**
V280	A7110900	C	80	Verticale	1.200	854x433	21,5	L	**156,00**
O280	A7110901	C	80	Orizzontale	1.500	854x433	19,8	M	**218,00**
Rapidi									
R201	A7110897	B	10	Sopralavello	1.200	456x255	6	XXS	**104,00**
R201 SL	A7110896	B	10	Sottolavello	1.200	456x255	6	XXS	**104,00**

Disegni tecnici dimensionali

Rapidi

sottolavello

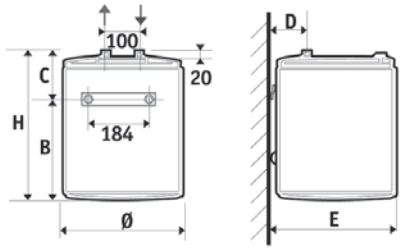

sopralavello

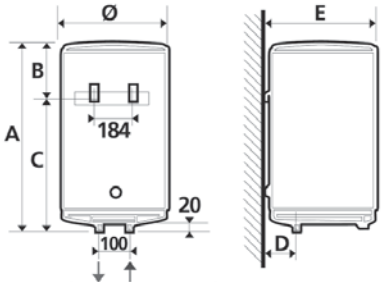

Accumulo

orizzontale 80 litri

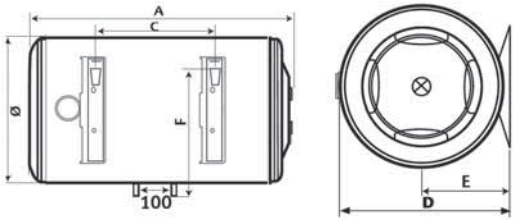

verticale 30-50-80 litri

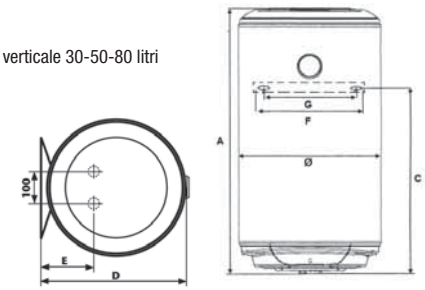

Modelli	Capacità	A/H	Ø	B	C	D	E	F	G
R 201 SL	10	456	255	238	218	64	262	-	184
R 201	10	456	255	166	290	64	262	-	184
V 230	30	623	338	-	423	350	86	100/320	240/272
V 250	50	610	433	-	380	451	165	100/320	240/272
V 280	80	854	433	-	585	451	165	100/320	240/272
O 280	80	854	433	-	395	451	234	365	240/272

dimensioni in mm

Acquaprojet Blue Air NEW

se in sostituzione di SBE 50%



- **basse emissioni NOx: classe 6 secondo EN 15502**
- accensione elettronica con cavo
- modulazione elettronica lineare della potenza
- controllo elettronico della temperatura dell'acqua con sonda NTC
- portata minima di accensione 2 lt/min
- **elevata resistenza ai raggi UV e agli agenti atmosferici**
- **installazione all'esterno con resistenza antigelo (-15°C) DI SERIE**
- condotti di aspirazione e scarico fumi non necessari
- **integrazione con i sistemi solari a circolazione forzata e naturale DI SERIE (mod. 17 Fi); disponibile kit solare (accessorio a richiesta) per gli altri modelli**

Modelli	Codice Gas di funzionamento		Potenza max kW	Accensione	Litri / minuto	Dimensioni mm (hxlxp) e peso kg	Profilo di carico	Euro Prezzo base (iva esclusa)
11Fi Blue Air camera stagna	A7754409 Metano	A	19,3	elettronica con cavo	11	619x304x229 ▲ 14	M	**870,00**
11Fi Blue Air GL camera stagna	A7754410 GPL	A	19,3	elettronica con cavo	11	619x304x229 ▲ 14	M	**870,00**
14Fi Blue Air camera stagna	A7754411 Metano	A	24,3	elettronica con cavo	14	619x385x229 ▲ 15	L	**965,00**
14Fi Blue Air GL camera stagna	A7754412 GPL	A	24,3	elettronica con cavo	14	619x385x229 ▲ 15	L	**965,00**
17Fi Blue Air camera stagna alta modulazione	A7754413 Metano	A	29,6	elettronica con cavo	17	619x385x229 ▲ 17	XL	**1.115,00**
17Fi Blue Air GL camera stagna alta modulazione	A7754414 GPL	A	29,6	elettronica con cavo	17	619x385x229 ▲ 17	XL	**1.115,00**

▲ *245 mm con manopola*

Modelli disponibili da luglio 2020

Disegni tecnici dimensionali

mod. 11Fi Blue Air
14Fi Blue Air

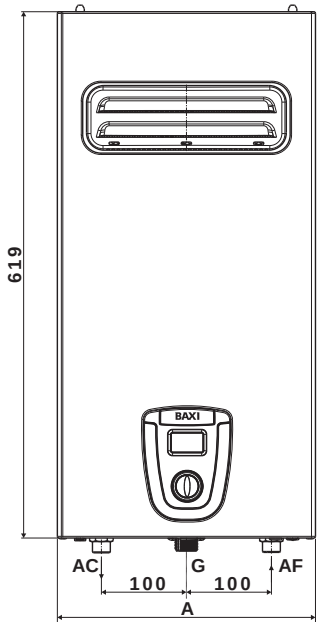

Vista frontale

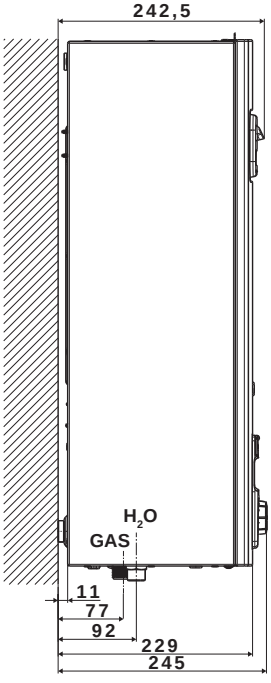

Vista laterale

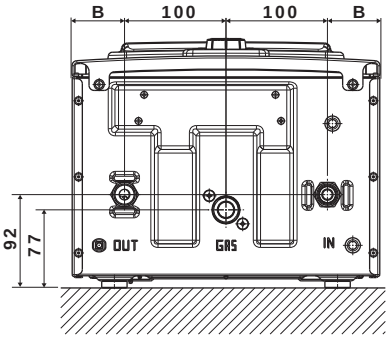

Vista dall'alto

Legenda	
A	304 mm (11Fi) - 385 mm (14Fi)
B	52 mm (11Fi) - 92,5 mm (14Fi)
AC	Uscita ACS 1/2 M
G	Entrata gas 3/4 M
AF	Ingresso AFS 1/2 M

dimensioni in mm

Disegni tecnici dimensionali

mod. 17Fi Blue Air

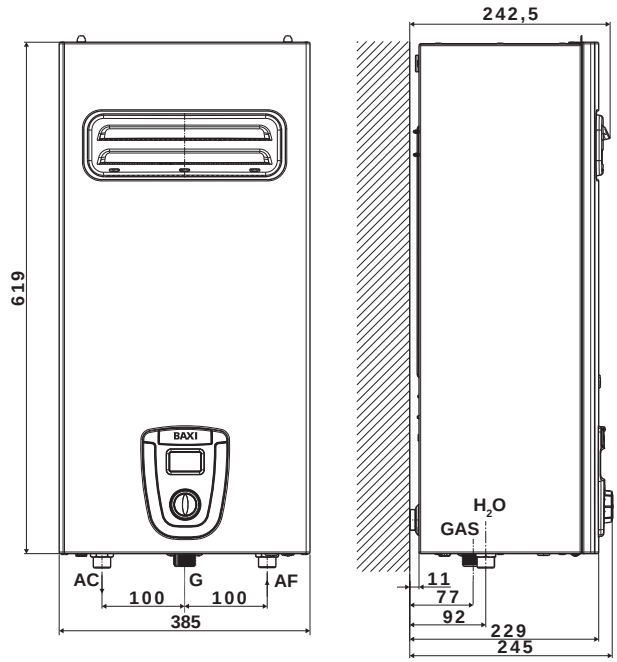

Vista frontale

Vista laterale

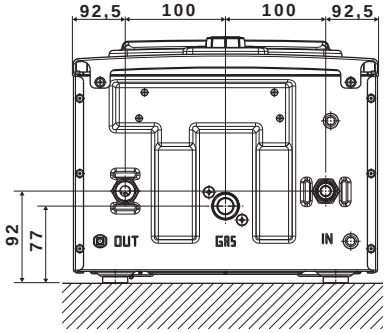

Vista dall'alto

Legenda	
AC	Uscita ACS 1/2 M
G	Entrata gas 3/4 M
AF	Ingresso AFS 1/2 M

dimensioni in mm

Accessori a richiesta

Termoregolazione

		Codice	Euro Prezzo base (iva esclusa)
	Pannello di controllo per Acquaprojet Blue Air	A7754415	99,00

Altri accessori

Acquaprojet Blue a camera stagna

		Codice	Euro Prezzo base (iva esclusa)
	Kit solare Consente una facile integrazione con i sistemi solari a circolazione forzata o naturale; il kit tramite una sonda rileva la temperatura dell'acqua proveniente dai collettori solari e, nel caso in cui non sia abbastanza calda, si occupa di attivare lo scaldacqua ***Abbinabile a: Acquaprojet Blue Air 11Fi e 14Fi***	A7731811	23,00

Acquaprojet Blue

se in sostituzione di SBE 50%



Modelli a tiraggio naturale

- **basse emissioni NOx: classe 6 secondo EN 15502**
- accensione elettronica a batteria (fornita di serie)
- rilevamento elettronico presenza di fiamma
- portata minima di accensione 2,5 lt/min
- display LCD per visualizzazione della temperatura

Modelli	Codice Gas di funzionamento		Potenza max kW	Accensione	Litri / minuto	Dimensioni mm (hxlxp) e peso kg	Profilo di carico	Euro Prezzo base (iva esclusa)
11i Blue tiraggio naturale	A7698573 Metano	A	19,3	elettronica a batteria	11	592x314x247 11,8	M	**400,00**
11i Blue GL tiraggio naturale	A7698571 GPL	A	19,3	elettronica a batteria	11	592x314x247 11,8	M	**400,00**
14i Blue tiraggio naturale	A7698572 Metano	A	24,3	elettronica a batteria	14	650x363x248 14	L	**475,00**
14i Blue GL tiraggio naturale	A7698574 GPL	A	24,3	elettronica a batteria	14	650x363x248 14	L	**475,00**

Disegni tecnici dimensionali

mod. 11i Blue

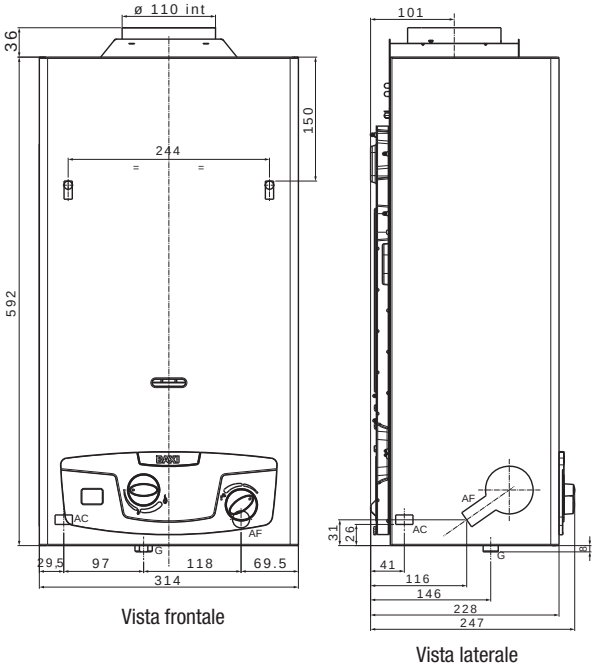

Vista frontale

Vista laterale

mod. 14i Blue

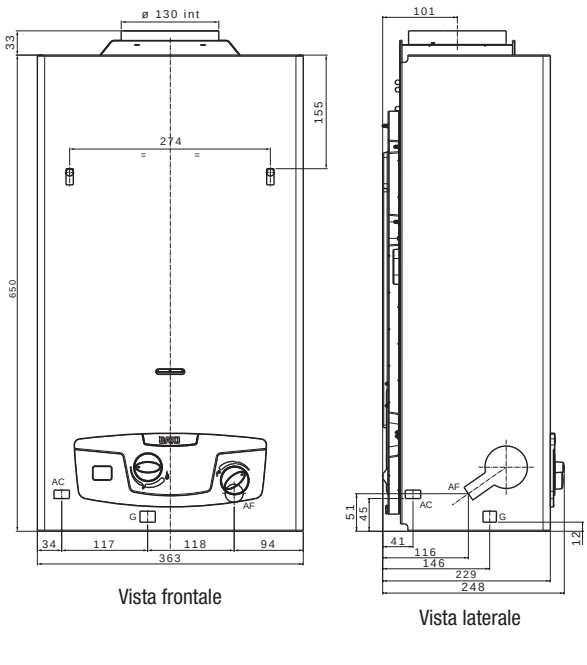

Vista frontale

Vista laterale

dimensioni in mm

Acquaprojet Blue

se in sostituzione di SBE 50%



Modelli a camera stagna

- **basse emissioni NOx: classe 6 secondo EN 15502**
- accensione elettronica con cavo
- modulazione elettronica lineare della potenza
- controllo elettronico della temperatura dell'acqua con sonda NTC
- portata minima di accensione 2 lt/min
- pannello comandi digitale con display LCD e visualizzazione della temperatura
- funzionamento con tubo di scarico Ø60 mm: soluzione per risanamento canne fumarie
- **integrazione con i sistemi solari a circolazione forzata e naturale DI SERIE (mod. 17 Fi); disponibile kit solare (accessorio a richiesta) per gli altri modelli**

Modelli	Codice Gas di funzionamento		Potenza max kW	Accensione	Litri / minuto	Dimensioni mm (hxlxp) e peso kg	Profilo di carico	Euro Prezzo base (iva esclusa)
11Fi Blue camera stagna	A7702856 Metano	A	19,3	elettronica con cavo	11	617x304x222 ▲ 14	M	**770,00**
11Fi Blue GL camera stagna	A7702858 GPL	A	19,3	elettronica con cavo	11	617x304x222 ▲ 14	M	**770,00**
14Fi Blue camera stagna	A7702857 Metano	A	24,3	elettronica con cavo	14	617x385x222 ▲ 16	L	**830,00**
14Fi Blue GL camera stagna	A7702859 GPL	A	24,3	elettronica con cavo	14	617x385x222 ▲ 16	L	**830,00**
NEW 17Fi Blue* camera stagna alta modulazione	A7754406 Metano	A	29,6	elettronica con cavo	17	617x385x222 ▲ 17	XL	**960,00**
NEW 17Fi Blue GL* camera stagna alta modulazione	A7754408 GPL	A	29,6	elettronica con cavo	17	617x385x222 ▲ 17	XL	**960,00**

▲ *235 mm con manopola*

* *Modelli disponibili da luglio 2020*

Disegni tecnici dimensionali

mod. 11Fi Blue
14Fi Blue
17Fi Blue

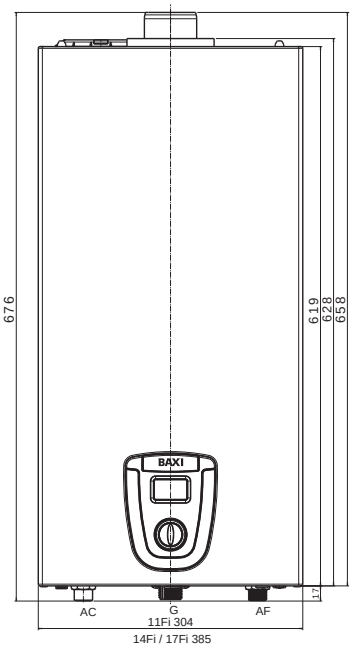

Vista frontale

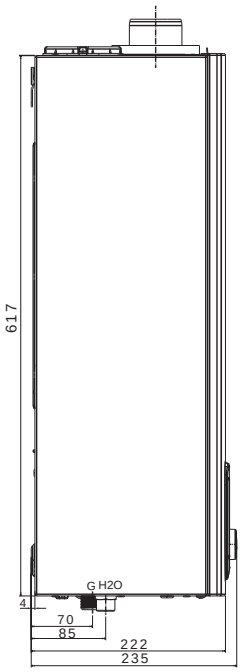

Vista laterale

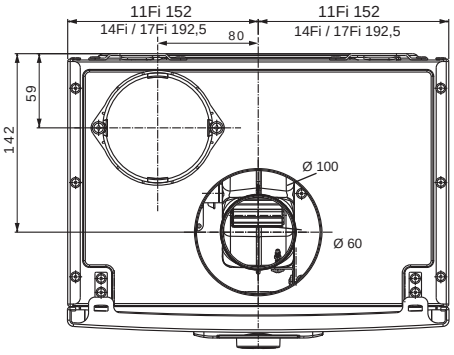

Vista dall'alto

dimensioni in mm

Disegni tecnici dimensionali

Attacchi idraulici

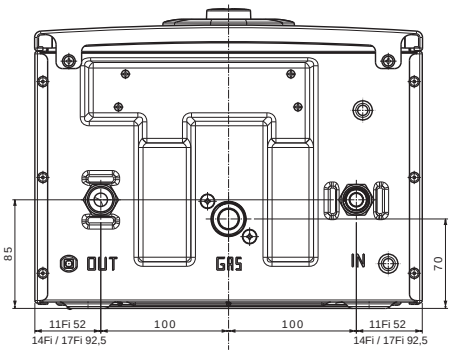

Scarichi coassiali

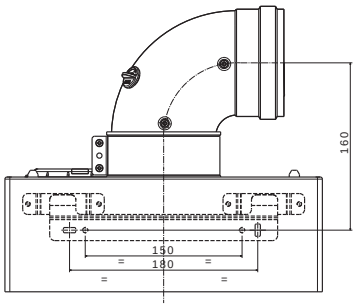

L1 = CONDOTTO DI ASPIRAZIONE
L2 = CONDOTTO DI SCARICO

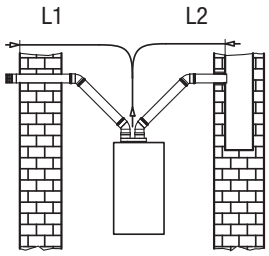

L1, L2 Ø80

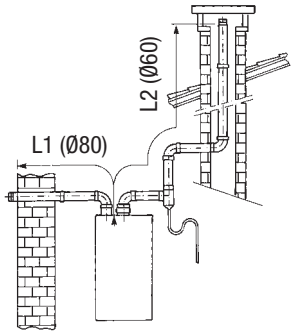

L1 Ø80, L2 Ø60

Scarichi separati

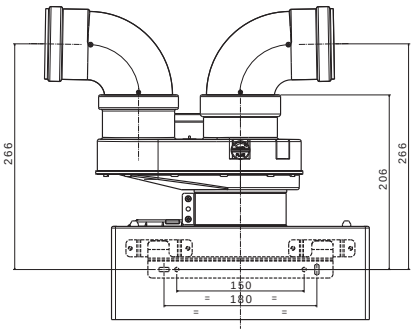

Tabella lunghezza condotti

Acquaprojet Blue 11Fi Blue Lunghezza condotti L max (m)		**Acquaprojet Blue 14Fi Blue** Lunghezza condotti L max (m)		**Acquaprojet Blue 17Fi Blue** Lunghezza condotti L max (m)	
Ø60/100 mm coassiale orizzontale	Ø60/100 mm coassiale verticale	Ø60/100 mm coassiale orizzontale	Ø60/100 mm coassiale verticale	Ø60/100 mm coassiale orizzontale	Ø60/100 mm coassiale verticale
5,7	6,7	3,7	4,7	3,2	4,2

Riduzione lunghezza per inserimento curva a 90° (m) Ø60/100 mm coassiale	Riduzione lunghezza per inserimento curva a 45° (m) Ø60/100 mm coassiale
1,4	1

SCARICO INTUBATO RIGIDO						
Modelli	Lunghezza max condotti di scarico fumi L max=L1+L2 (m)					
	(L1) aspirazione Ø80/80 mm scarico (L2)			(L1) aspirazione Ø80/60 mm scarico (L2)		
	L max= L1+L2	L1 max	L2 max scarico= Lmax-L1 max	L max= L1+L2	L1 max aspirazione	L2 max scarico= Lmax-L1 max
Acquaprojet Blue 11Fi	42	21	21	10	1	9
Acquaprojet Blue 14Fi	34	17	17	6	1	5
Acquaprojet Blue 17Fi	18	9	9	-	-	-

SCARICO INTUBATO RIGIDO				
Modelli	Ø80 mm		Ø60 mm	
	Riduzione lunghezza per inserimento curva a 90° (m)	Riduzione lunghezza per inserimento curva a 45° (m)	Riduzione lunghezza per inserimento curva a 90° (m)	Riduzione lunghezza per inserimento curva a 45° (m)
Acquaprojet Blue 11Fi/14Fi/17Fi	1,8	1,3	3	1,5

I dati sopra riportati sono vincolati all'utilizzo di scarichi forniti da Baxi S.p.A.

Scarico / aspirazione coassiale scaldacqua

Acquaprojet Blue a camera stagna

		Codice		Euro Prezzo base (iva esclusa)
	Terminale aspirazione/scarico orizzontale Ø 60/100 per installazione a parete (comprende rosone per esterno)	KHG 71410181		70,00
	Prolunga tubi coassiali Ø 60/100 L=1000 mm	KHG 71410171		48,00
	Prolunga tubi coassiali Ø 60/100 L=500 mm	KHG 71410391		32,00
	Curva coassiale 90° Ø 60/100 partenza caldaia	KHG 71410141		35,00
	Curva coassiale 90° Ø 60/100 supplementare	KHG 71410151		33,00
	Curva coassiale 45° Ø 60/100 supplementare	KHG 71410161		28,00
	Kit adattatore scarico verticale coassiale Ø 60/100	KHG 71410191	NEW	48,00
	Rosone Ø 100 per interno	KHG 71401771		14,00

Scarico / aspirazione separati scaldacqua

Acquaprojet Blue a camera stagna

		Codice		Euro Prezzo base (iva esclusa)
	Kit scarichi separati aspirazione orientabile	KHG 71413621		48,00
	Kit scarico Ø 80 tipo B22	KHG 71411181		37,00
	Tubo Ø 80 verniciato L=1000 mm	KHG 71401831		44,00
	Tubo Ø 80 verniciato L=500 mm	KHG 71401821		28,00
	Tubo Ø 80 L=1000 mm	KHG 71403861		42,00
	Tubo Ø 80 L=500 mm	KHG 71403851		27,00
	Curva 90° Ø 80	KHG 71401801		41,00
	Curva 45° Ø 80	KHG 71401811		35,00
	Terminale scarichi separati Ø 80	KHG 71401041		25,00
	Rosone Ø 80 per interno	KHG 71401851		13,00

Scarico / aspirazione separati scaldacqua

		Codice	Euro Prezzo base (iva esclusa)
Acquaprojet Blue a camera stagna			
	Rosone Ø 80 per esterno	KHG 71401841	13,00
	Terminale camino verticale per scarichi separati Ø 80/125 per installazione a tetto	KHG 71403651	207,00
	Raccordo riduzione Ø 80 (M) / Ø 60 (F)	KHG 71403711	18,00
	Tubo Ø 60 verniciato L=1000 mm	KHG 71403701	29,00
	Tubo Ø 60 verniciato L=500 mm	KHG 71403691	23,00
	Curva 90° Ø 60	KHG 71403681	27,00
	Curva 45° Ø 60	KHG 71403751	28,00
	Terminale scarichi separati Ø 60	KHG 71403721	15,00

Altri accessori

		Codice	Euro Prezzo base (iva esclusa)
Acquaprojet Blue a camera stagna			
	Kit solare Consente una facile integrazione con i sistemi solari a circolazione forzata o naturale; il kit tramite una sonda rileva la temperatura dell'acqua proveniente dai collettori solari e, nel caso in cui non sia abbastanza calda, si occupa di attivare lo scaldacqua ***Abbinabile a: Acquaprojet Blue 11Fi e 14Fi***	A7731811	23,00

Accumulo - Sag Blue

se in sostituzione di SBE 50%



Modelli a tiraggio naturale

- basse emissioni NOx: classe 6 secondo EN 15502

- accensione piezoelettrica
- caldaia in acciaio vetroporcellanato
- isolamento in poliuretano espanso senza CFC
- isolamento lana di vetro (mod. 300T)
- regolazione termostatica della temperatura
- anodo di magnesio per una maggiore protezione contro la corrosione

Modelli	Codice Gas di funzionamento		Capacità l	Installazione	Dimensioni mm (hxØ) e peso vuoto (pieno) kg	Profilo di carico	Euro Prezzo base (iva esclusa)
Sag 50 Blue	A7706460 Metano	B	54	a parete	730x440 27 (81)	M	**664,00**
Sag 80 Blue	A7706461 Metano	B	79	a parete	945x440 34 (113)	M	**692,00**
Sag 100 Blue	A7706462 Metano	B	97	a parete	1110x440 42 (139)	M	**780,00**
Sag 190T Blue	A7706465 Metano	B	180	a pavimento	1674x490 80 (260)	XL	**1.607,00**
Sag 300T Blue	A7706466 Metano	B	293	a pavimento	1679x650 142 (435)	XL	**2.730,00**

Disegni tecnici dimensionali

Sag 50 Blue
Sag 80 Blue
Sag 100 Blue

	Sag 50 Blue	Sag 80 Blue	Sag 100 Blue
H	730	945	1110
h1	260	255	245
h2	420	640	815

Legenda	
AF	Attacco acqua fredda 1/2”
AC	Attacco acqua calda 1/2”
EG	Attacco gas 1/2”

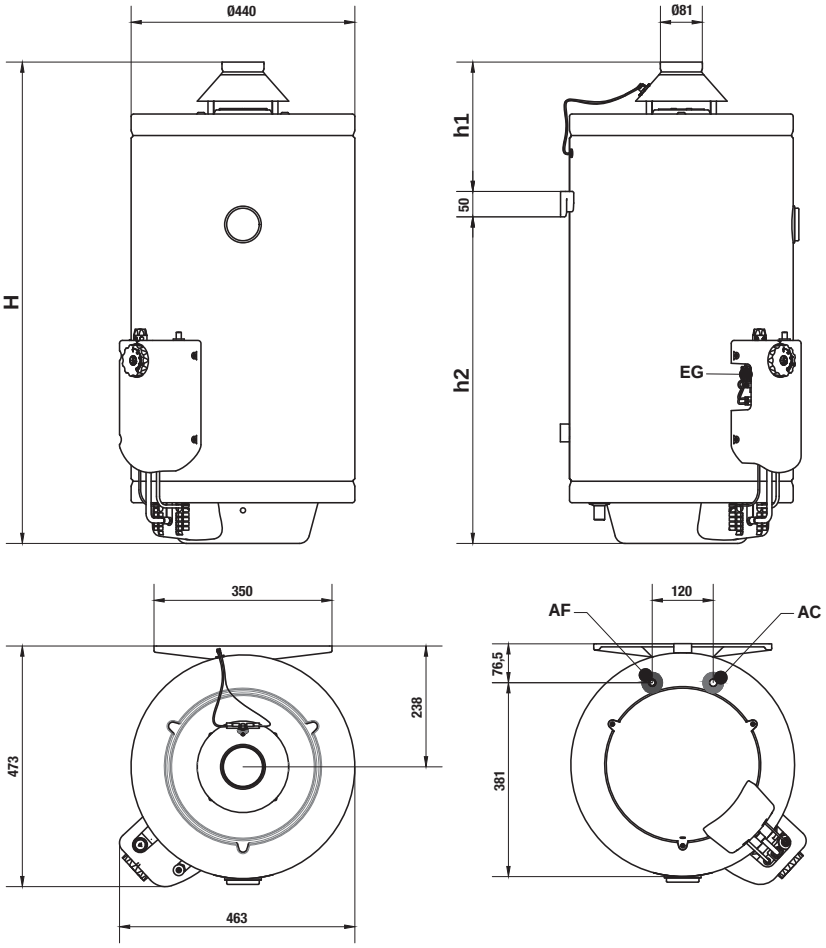

Sag 190T Blue

	Sag 190T Blue
H	1674
h1	1256

Legenda	
AF	Attacco acqua fredda 3/4”
AC	Attacco acqua calda 3/4”
EG	Attacco gas 1/2”
S	Scarico 1”
R	Ricircolo 3/4”

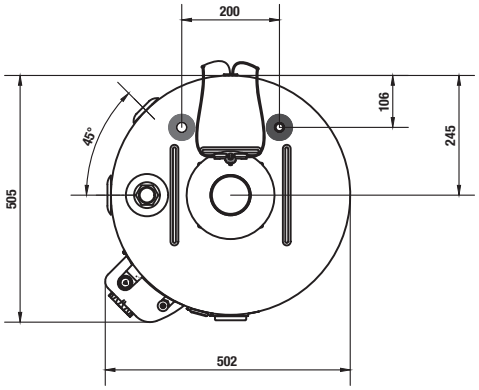

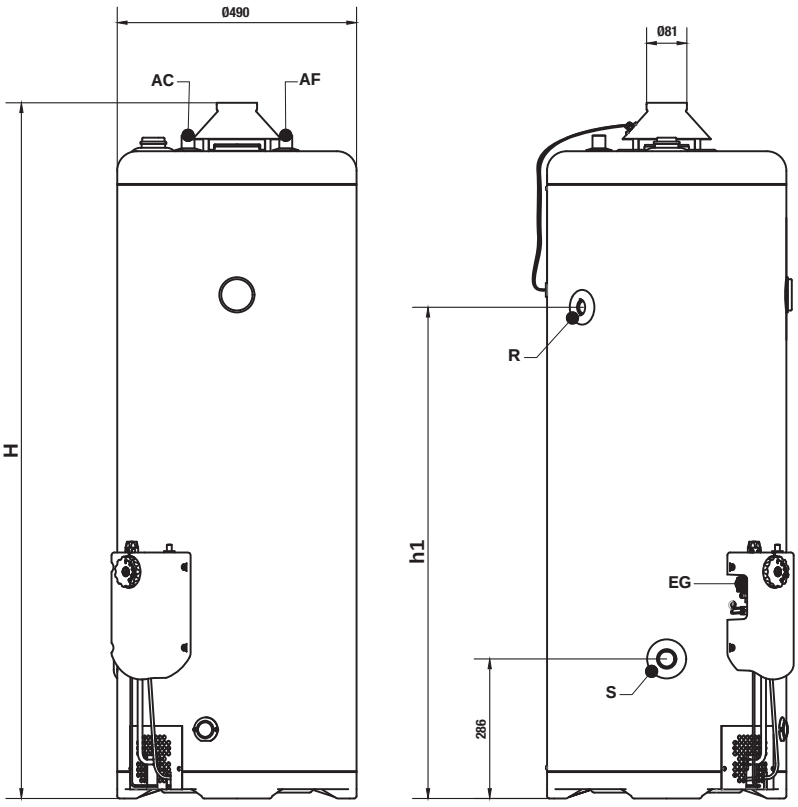

Disegni tecnici dimensionali

Sag 300T Blue

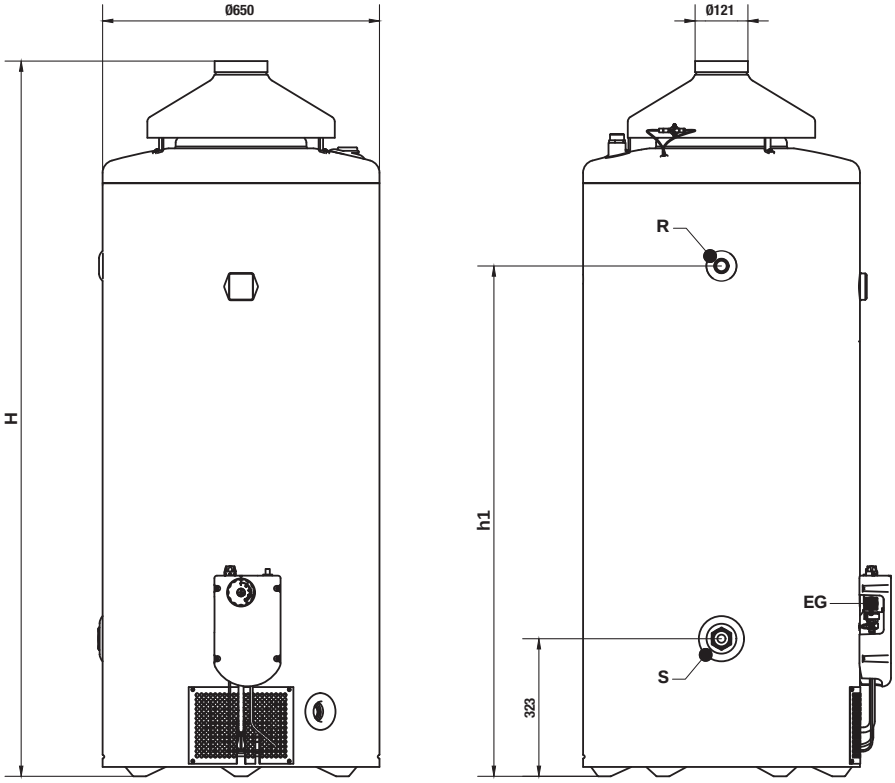

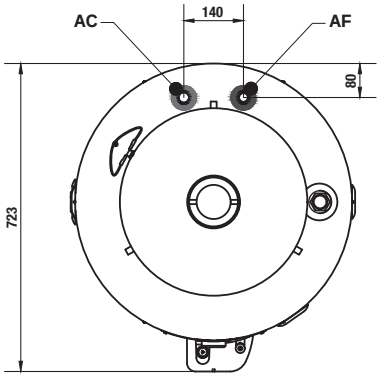

	Sag 300T Blue
H	1679
h1	1198

Legenda	
AF	Attacco acqua fredda 1”
AC	Attacco acqua calda 1”
EG	Attacco gas 1/2”
S	Scarico 1/2”
R	Ricircolo 3/4”

Moduli d’utenza
Contabilizzazione del calore

Baxi ha sviluppato il sistema integrato per la distribuzione e la contabilizzazione del calore, applicando la propria esperienza nella progettazione di caldaie ai nuovi moduli d’utenza da incasso LUNA SAT, una soluzione che consente una completa autonomia di gestione dell’impianto di riscaldamento e una corretta ripartizione delle spese.



Contabilizzatore di calore per trasmissione dati

La lettura dei dati può essere effettuata attraverso il sistema **M-BUS** (con cablatura elettrica dell’edificio) o localmente. Il contabilizzatore è già montato nel Luna SAT.



Valvola miscelatrice

Modulante e comandata elettronicamente per mantenere la temperatura impostata sia del circuito riscaldamento che dell’acqua calda sanitaria (solo modelli RSPZ-MB, RZ2Z-MB, RPBZ-MB, RPEZH-MB, RPEZ-MB).



Scambiatore sanitario a piastre

In acciaio inox da 35 kW consente ottime prestazioni anche con temperature a 60°C dell’acqua del circuito primario (modello RSPZ-MB).

BAXI

Moduli d'utenza M-BUS da incasso - Luna Sat

- Modelli riscaldamento / raffrescamento 386
- Modelli riscaldamento e produzione acqua calda sanitaria 400

Accessori

402

Luna Sat RCZ-MB - Rack

405

Luna Sat RCZ-MB

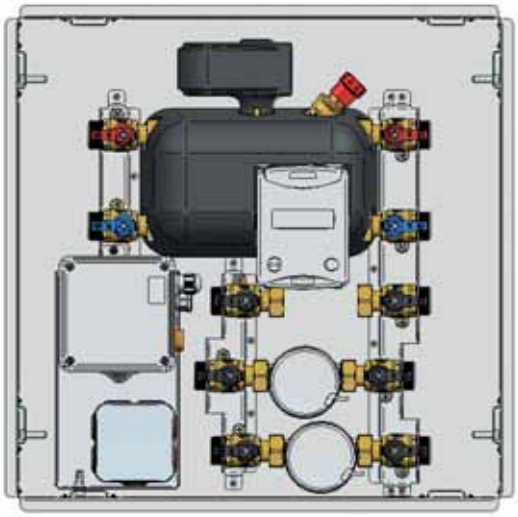

- satellite d'utenza compatto coibentato per riscaldamento / raffrescamento
- gruppo idraulico integrato in ottone completo di filtro e valvola di bilanciamento
- by-pass opzionale regolabile e isolamento in gusci di polistirolo espanso a grana fine
- possibilità di ospitare fino a due contalitri (acqua calda, acqua fredda)
- attacchi idraulici sui lati contrapposti (lato colonne montanti - lato appartamento)
- possibilità di montaggio con orientazione a 90°

Disegni tecnici dimensionali

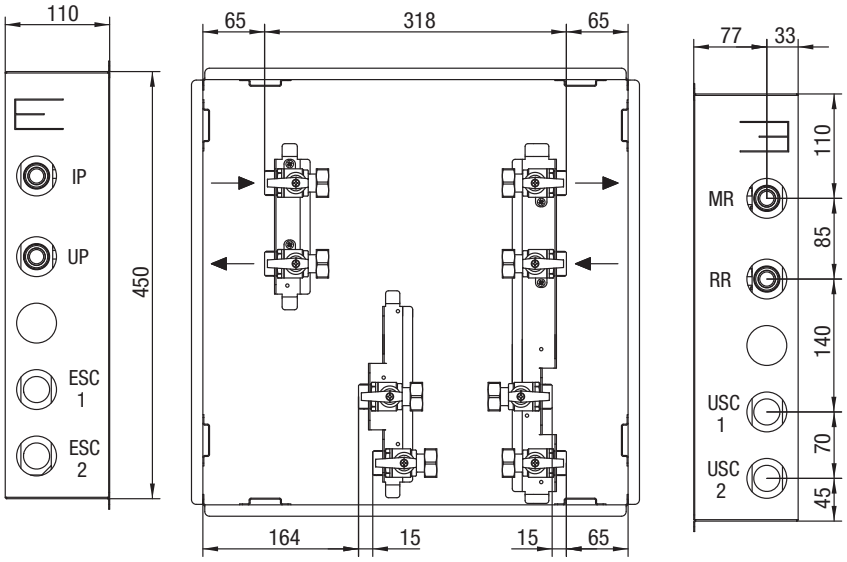

vista da sx | vista frontale | vista da dx

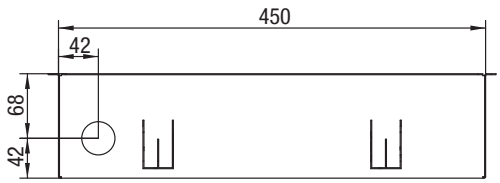

vista dal basso

Legenda connessioni	
IP	ingresso primario da impianto centralizzato G 3/4" M
UP	uscita primario a impianto centralizzato G 3/4" M
MR	mandata impianto riscaldamento lato appartamento G 3/4" M
RR	ritorno impianto riscaldamento lato appartamento G 3/4" M
ESC1	entrata acqua sanitaria a primo contalitri G 3/4" M
ESC2	entrata acqua sanitaria a secondo contalitri G 3/4" M
USC1	uscita acqua sanitaria da primo contalitri G 3/4" M
USC2	uscita acqua sanitaria da secondo contalitri G 3/4" M

Schema idraulico

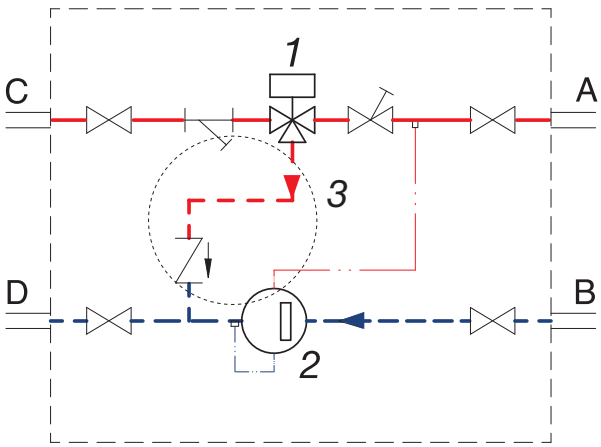

Legenda schema idraulico	
1	valvola ON-OFF (valvola 2 vie)
2	contabilizzatore
3	kit by-pass opzionale
A	mandata riscaldamento impianto
B	ritorno riscaldamento impianto
C	ingresso riscaldamento da centralizzato
D	ritorno riscaldamento a centralizzato

Modelli riscaldamento / raffrescamento	Codice	Dimensioni mm (hxlxp)* e peso kg	Euro Prezzo base (iva esclusa)
RCZ-MB (M-BUS)	KSV 71414711	450x450x110 3,2	**740,00**

La cassetta di montaggio deve essere ordinata separatamente.
L'avviamento ed il collaudo del sistema di contabilizzazione non sono compresi nella fornitura e vanno concordati con la Rete Service autorizzata Baxi.
** Le dimensioni si riferiscono alla cassa.*

Accessori a richiesta

Altri accessori		Codice	Euro Prezzo base (iva esclusa)
	Kit contalitri M-BUS Luna Sat RCZ-MB	KSV 71414721	88,00
	Kit by-pass Luna Sat RCZ-MB	KSV 71413631	29,00
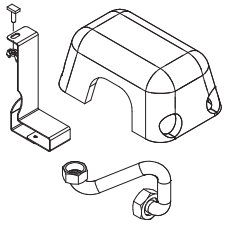	Kit inversione + by-pass Luna Sat RCZ-MB	7659106	45,00
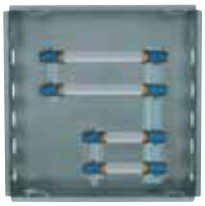	Kit cassetta Luna Sat RCZ-MB (tubi di prova idraulica forniti DI SERIE)	KSV 71414731	266,00
	Kit prova idraulico sanitario (tubo in plastica + 2 rubinetti)	KSV 71414851	24,00

PER GLI ALTRI ACCESSORI DISPONIBILI, CONSULTA PAGG. 402-403-404

Luna Sat RCZ G1-MB

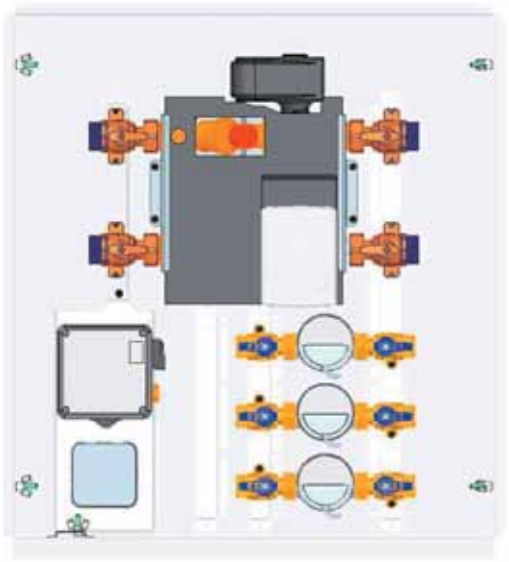

- satellite d'utenza compatto coibentato per riscaldamento / raffrescamento
- gruppo idraulico integrato in ottone completo di filtro, valvola di bilanciamento e con tubo di by-pass
- isolamento in gusci di polistirolo espanso a grana fine
- possibilità di ospitare fino a tre contalitri (acqua calda, acqua fredda e acqua servizi)
- attacchi idraulici sui lati contrapposti (lato colonne montanti - lato appartamento)

Disegni tecnici dimensionali

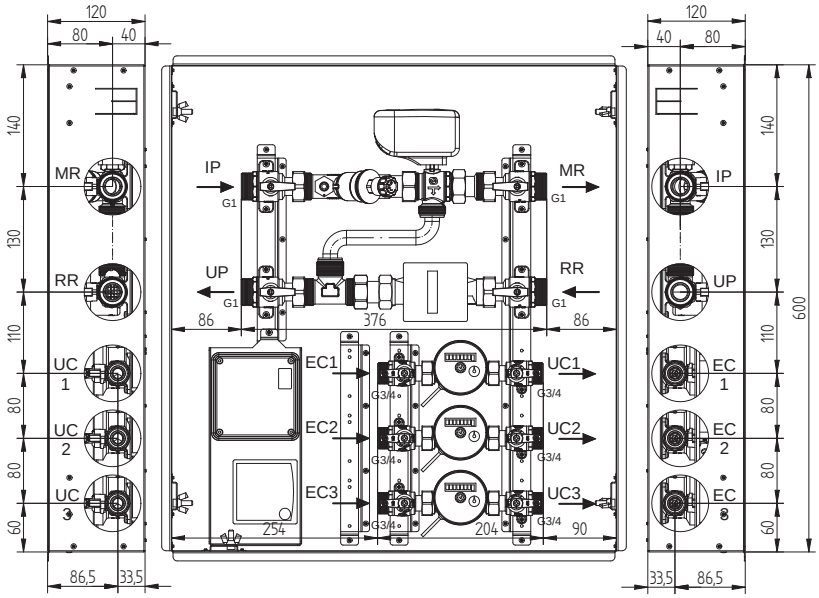

vista da sx | vista frontale | vista da dx

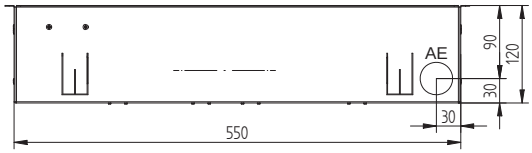

vista dal basso

Legenda connessioni	
IP	ingresso primario da impianto centralizzato G1" M
UP	uscita primario a impianto centralizzato G1" M
MR	mandata impianto riscaldamento lato appartamento G1" M
RR	ritorno impianto riscaldamento lato appartamento G1" M
ESC1	entrata acqua sanitaria a primo contalitri G 3/4" M
ESC2	entrata acqua sanitaria a secondo contalitri G 3/4" M
ESC3	entrata acqua sanitaria a terzo contalitri G 3/4" M
USC1	uscita acqua sanitaria da primo contalitri G 3/4" M
USC2	uscita acqua sanitaria da secondo contalitri G 3/4" M
USC3	uscita acqua sanitaria da terzo contalitri G 3/4"

Schema idraulico

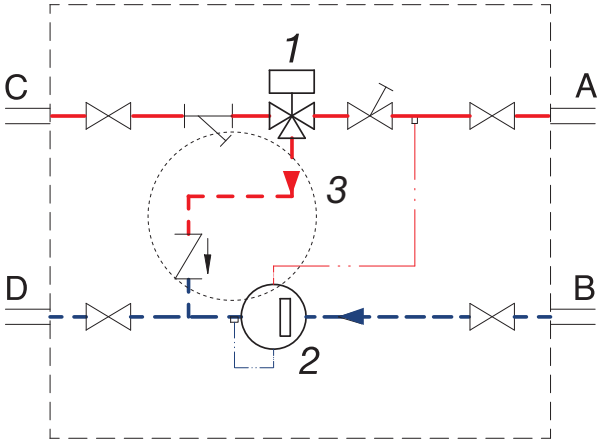

Legenda schema idraulico	
1	valvola ON-OFF (valvola 2 vie)
2	contabilizzatore
3	kit by-pass opzionale
A	mandata riscaldamento impianto
B	ritorno riscaldamento impianto
C	ingresso riscaldamento da centralizzato
D	ritorno riscaldamento a centralizzato

Modelli riscaldamento / raffrescamento	Codice	Dimensioni mm (hxlxp)* e peso kg	Euro Prezzo base (iva esclusa)
RCZ G1-MB (M-BUS)	KSV 71414861	600x550x120 5,5	**836,00**

La cassetta di montaggio deve essere ordinata separatamente.
L'avviamento ed il collaudo del sistema di contabilizzazione non sono compresi nella fornitura e vanno concordati con la Rete Service autorizzata Baxi.
** Le dimensioni si riferiscono alla cassa.*
Per la disponibilità del prodotto e dei relativi accessori, considerare 30 giorni dalla data di conferma dell'ordine.

Accessori a richiesta

Altri accessori		Codice	Euro Prezzo base (iva esclusa)
	Kit contalitri 3/4" M-BUS Luna Sat RCZ G1-MB, RCZ-MB	KSV 71414721	88,00
	Kit contalitri G1 M-BUS Luna Sat RCZ G1-MB	KSV 71415011	94,00
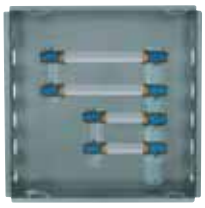	Kit cassetta Luna Sat RCZ G1-MB (con rubinetti contalitri da 3/4" e tubi di prova idraulica - fino a 2 contalitri - forniti DI SERIE)	KSV 71414871	397,00
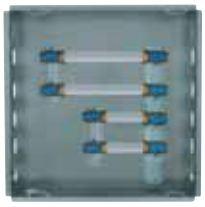	Kit cassetta Luna Sat RCZ G1-MB completa (con rubinetti contalitri da 1" e tubi di prova idraulica - fino a 2 contalitri - forniti DI SERIE)	KSV 71415001	460,00

PER GLI ALTRI ACCESSORI DISPONIBILI, CONSULTA PAGG. 402-403-404

Luna Sat RPZH-MB

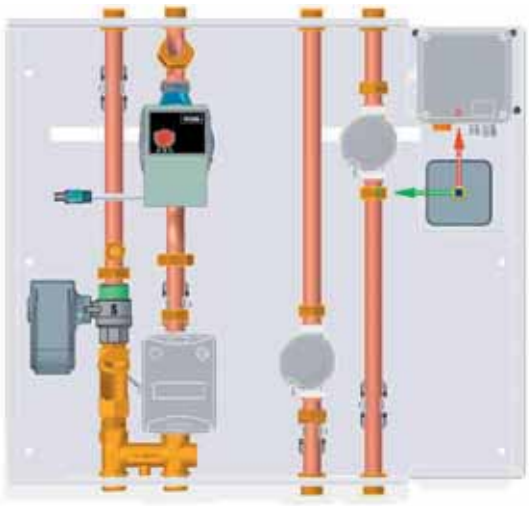

- satellite d'utenza per solo riscaldamento
  (per il raffrescamento il satellite va isolato)
- gruppo idraulico in ottone con by-pass,
  presenza di filtro acqua e pompa di circolazione ad alta efficienza
- possibilità di ospitare fino a due contalitri
  (acqua calda e acqua fredda)
- attacchi idraulici disposti sui lati contrapposti
  (lato colonne montanti - lato appartamento)

Disegni tecnici dimensionali

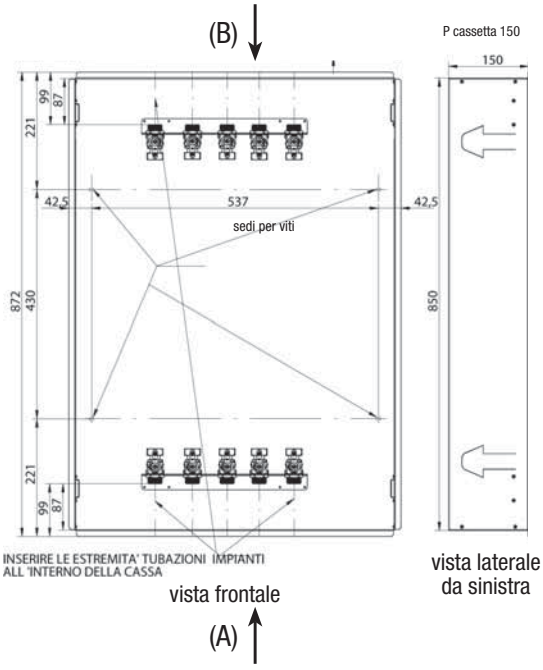

esterno cassa - vista da (B)

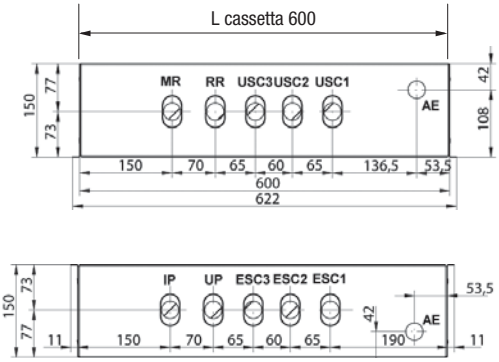

esterno cassa - vista da (A)

Legenda connessioni	
IP	ingresso primario da impianto centralizzato G 3/4" M
UP	uscita primario a impianto centralizzato G 3/4" M
MR	mandata impianto riscaldamento lato appartamento G 3/4" M
RR	ritorno impianto riscaldamento lato appartamento G 3/4" M
ESCx	entrata contalitri
USCx	uscita contalitri

Schema idraulico

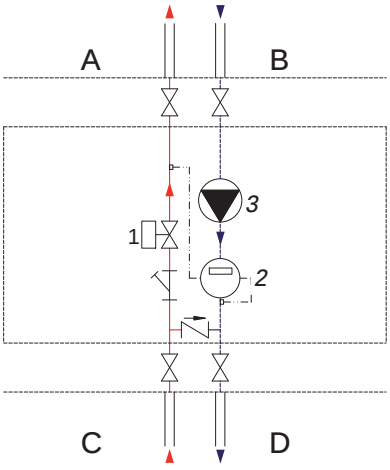

Legenda schema idraulico	
1	valvola ON-OFF
2	contabilizzatore
3	pompa riscaldamento
A	mandata riscaldamento impianto
B	ritorno riscaldamento impianto
C	ingresso riscaldamento da centralizzato
D	ritorno riscaldamento a centralizzato

Modelli riscaldamento / raffrescamento	Codice	Dimensioni mm (hxlxp)* e peso kg	Euro Prezzo base (iva esclusa)
RPZH-MB con pompa (M-BUS)	KSV 71415741	850x600x150 13	**1.021,00**

La cassetta di montaggio deve essere ordinata separatamente.
L'avviamento ed il collaudo del sistema di contabilizzazione non sono compresi nella fornitura e vanno concordati con la Rete Service autorizzata Baxi.
** Le dimensioni si riferiscono alla cassa.*
Per la disponibilità del prodotto e dei relativi accessori, considerare 30 giorni dalla data di conferma dell'ordine.

Accessori a richiesta

Altri accessori		Codice	Euro Prezzo base (iva esclusa)
	Primo o secondo contalitri M-BUS per Luna Sat RPZH-MB	KSV 71415331	121,00
	Kit cassetta Luna Sat RPZH-MB, RPEZH-MB	KSV 71414561	347,00

PER GLI ALTRI ACCESSORI DISPONIBILI, CONSULTA PAGG. 402-403-404

Luna Sat RPBZ-MB

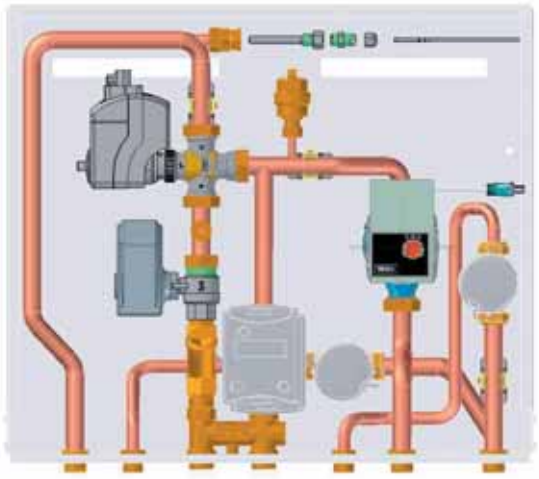

- satellite d'utenza per solo riscaldamento
  (per il raffrescamento il satellite va isolato)
- gruppo idraulico in ottone con by-pass,
  presenza di filtro acqua e pompa di circolazione ad alta efficienza
- valvola miscelatrice elettrica per controllo di una zona a bassa temperatura
- controllo elettronico assente
  (consente l'interfacciabilità con un controllore esterno)
- possibilità di ospitare fino a due contalitri
  (acqua calda e acqua fredda)
- attacchi idraulici disposti sul lato inferiore

Disegni tecnici dimensionali

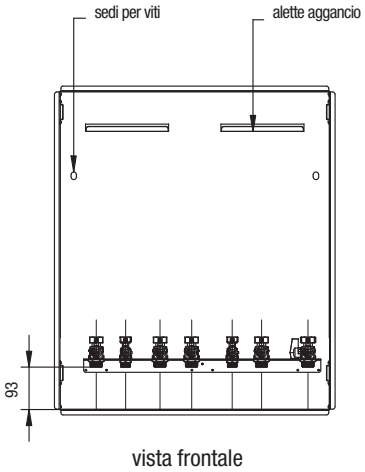

vista frontale

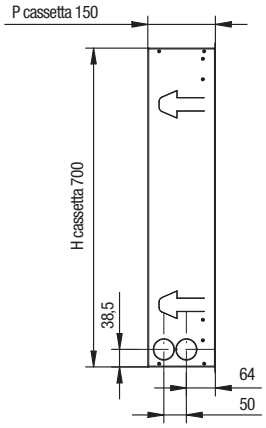

vista laterale
da sinistra

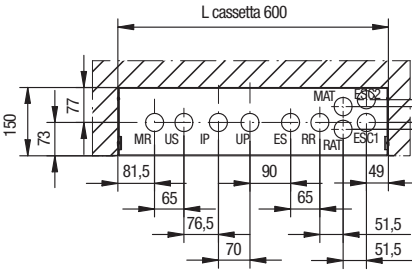

Legenda connessioni	
IP	Ingresso primario da impianto centralizzato G 3/4" F
UP	Uscita primario a impianto centralizzato G 3/4" F
MR	Mandata impianto riscaldamento lato appartamento G 3/4" F
RR	Ritorno impianto riscaldamento lato appartamento G 3/4" F
ESC1	Entrata acqua sanitaria a 1° contalitri G 3/4" F
ESC2	Entrata acqua sanitaria a 2° contalitri G 3/4" F
ES	Uscita acqua sanitaria da 1° contalitri G 1/2" F
US	Uscita acqua sanitaria da 2° contalitri G 1/2" F
MAT	Mandata termoarredo (non presente in questo satellite)
RAT	Ritorno termoarredo (non presente in questo satellite)

Schema idraulico

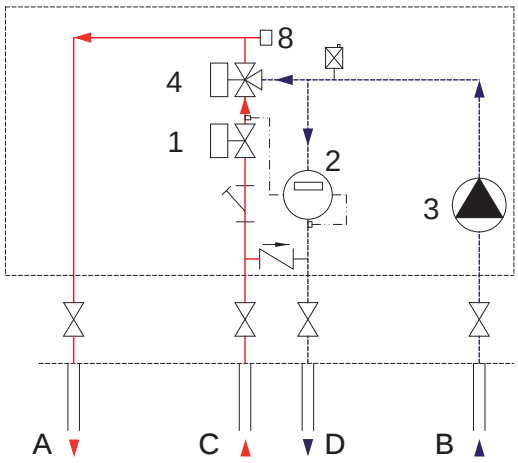

Legenda schema idraulico	
1	valvola ON-OFF
2	contabilizzatore
3	pompa riscaldamento
4	valvola miscelatrice a bassa temperatura
8	sonda NTC riscaldamento
A	mandata riscaldamento impianto
B	ritorno riscaldamento impianto
C	ingresso riscaldamento da centralizzato
D	ritorno riscaldamento a centralizzato

Modelli riscaldamento / raffrescamento	Codice	Dimensioni mm (hxlxp)* e peso kg	Euro Prezzo base (iva esclusa)
RPBZ-MB con pompa (M-BUS)	KSV 71415551	700x600x150 12	**1.502,00**

La cassetta di montaggio deve essere ordinata separatamente.
L'avviamento ed il collaudo del sistema di contabilizzazione non sono compresi nella fornitura e vanno concordati con la Rete Service autorizzata Baxi.
** Le dimensioni si riferiscono alla cassa.*
Per la disponibilità del prodotto e dei relativi accessori, considerare 30 giorni dalla data di conferma dell'ordine.

Accessori a richiesta

Altri accessori		Codice	Euro Prezzo base (iva esclusa)
	Primo contalitri M-BUS per Luna Sat RPBZ-MB	KSV 71414931	123,00
	Secondo contalitri M-BUS per Luna Sat RPBZ-MB	KSV 71414961	119,00
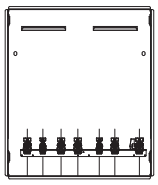	Kit cassetta monozona Luna Sat RPBZ-MB, RPEZ-MB, RSPZ-MB	KSV 71414791	355,00

PER GLI ALTRI ACCESSORI DISPONIBILI, CONSULTA PAGG. 402-403-404

Luna Sat RPEZ-MB

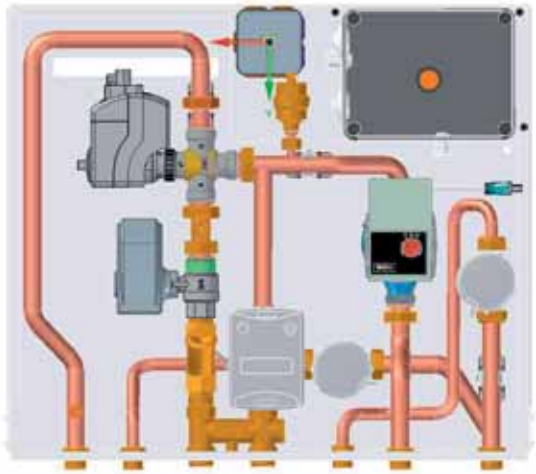

- satellite d'utenza per solo riscaldamento
  (per il raffrescamento il satellite va isolato)
- gruppo idraulico in ottone con by-pass,
  presenza di filtro acqua e pompa di circolazione ad alta efficienza
- valvola miscelatrice elettrica per controllo di una zona a bassa temperatura
- scheda elettronica per controllo del comfort riscaldamento
- possibilità di ospitare fino a due contalitri
  (acqua calda e acqua fredda)
- attacchi idraulici disposti sul lato inferiore

Disegni tecnici dimensionali

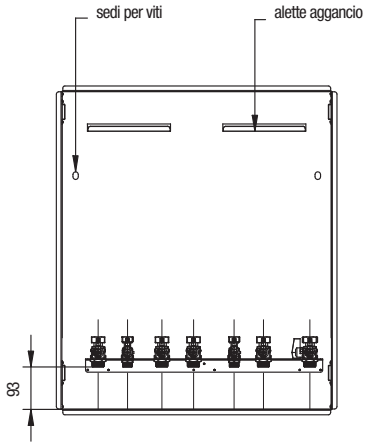

vista frontale

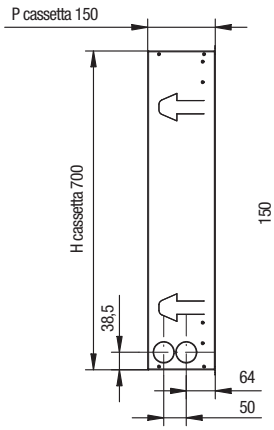

vista laterale
da sinistra

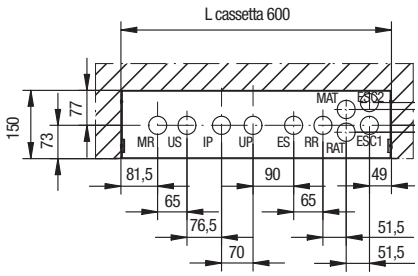

Legenda connessioni	
IP	Ingresso primario da impianto centralizzato G 3/4" F
UP	Uscita primario a impianto centralizzato G 3/4" F
MR	Mandata impianto riscaldamento lato appartamento G 3/4" F
RR	Ritorno impianto riscaldamento lato appartamento G 3/4" F
ESC1	Entrata acqua sanitaria a 1° contalitri G 3/4" F
ESC2	Entrata acqua sanitaria a 2° contalitri G 3/4" F
ES	Uscita acqua sanitaria da 1° contalitri G 1/2" F
US	Uscita acqua sanitaria da 2° contalitri G 1/2" F
MAT	Mandata termoarredo (non presente in questo satellite)
RAT	Ritorno termoarredo (non presente in questo satellite)

Schema idraulico

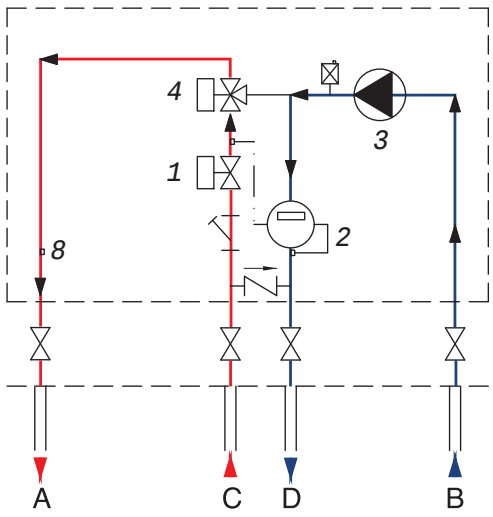

Legenda schema idraulico	
1	valvola ON-OFF
2	contabilizzatore
3	pompa riscaldamento
4	valvola miscelatrice a bassa temperatura
8	sonda NTC riscaldamento
A	mandata riscaldamento impianto
B	ritorno riscaldamento impianto
C	ingresso riscaldamento da centralizzato
D	ritorno riscaldamento a centralizzato

Modelli riscaldamento / raffrescamento	Codice	Dimensioni mm (hxlxp)* e peso kg	Euro Prezzo base (iva esclusa)
RPEZ-MB con pompa (M-BUS)	KSV 71415531	700x600x150 13,5	**1.486,00**
RPEZ-MB+2C con pompa (M-BUS con kit contalitri già montati)	KSV 71415541	700x600x150 15,5	**1.740,00**

La cassetta di montaggio deve essere ordinata separatamente.
L'avviamento ed il collaudo del sistema di contabilizzazione non sono compresi nella fornitura e vanno concordati con la Rete Service autorizzata Baxi.
** Le dimensioni si riferiscono alla cassa.*
Per la disponibilità del prodotto e dei relativi accessori, considerare 30 giorni dalla data di conferma dell'ordine.

Accessori a richiesta

Altri accessori		Codice	Euro Prezzo base (iva esclusa)
	Primo contalitri M-BUS per Luna Sat RPEZ-MB	KSV 71414931	123,00
	Secondo contalitri M-BUS per Luna Sat RPEZ-MB	KSV 71414961	119,00
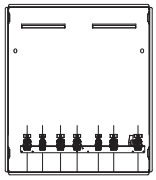	Kit cassetta monozona Luna Sat RPBZ-MB, RPEZ-MB, RSPZ-MB	KSV 71414791	355,00
	Kit sonda esterna (prevedere una sonda esterna per ogni modulo d'utenza)	7104873	38,00

PER GLI ALTRI ACCESSORI DISPONIBILI, CONSULTA PAGG. 402-403-404

Luna Sat RPEZH-MB

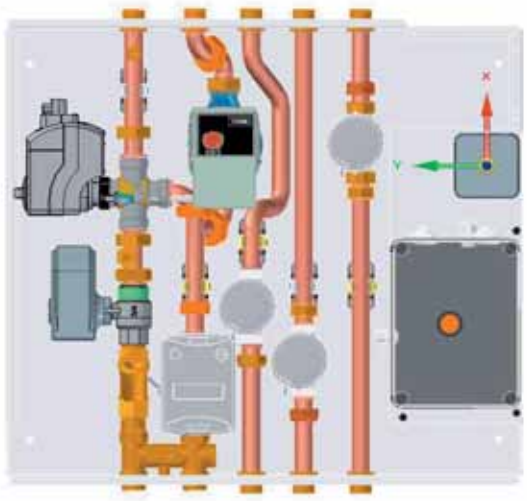

- satellite d'utenza per solo riscaldamento
  (per il raffrescamento il satellite va isolato)
- gruppo idraulico in ottone con by-pass,
  presenza di filtro acqua e pompa di circolazione ad alta efficienza
- valvola miscelatrice elettrica per controllo di una zona a bassa temperatura
- scheda elettronica per controllo del comfort riscaldamento
- possibilità di ospitare fino a due contalitri
  (acqua calda e acqua fredda)
- attacchi idraulici disposti sui lati contrapposti
  (lato colonne montanti - lato appartamento)

Disegni tecnici dimensionali

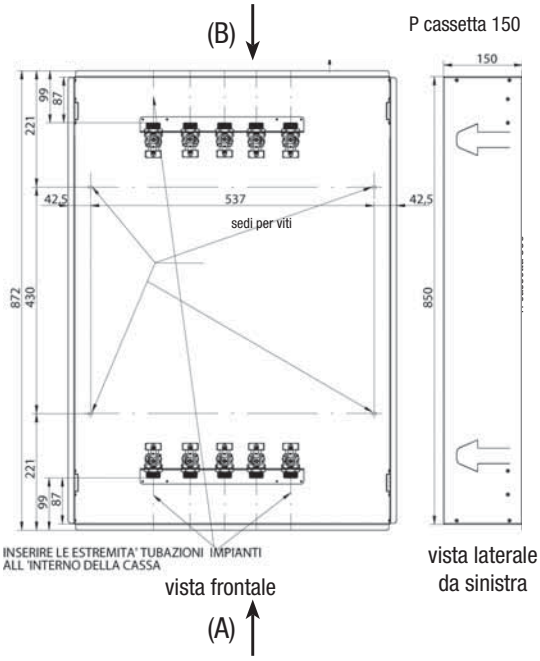

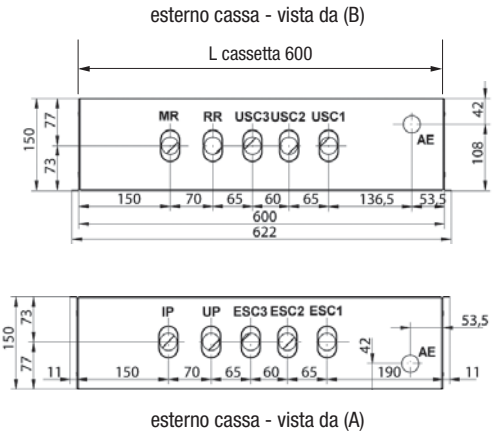

Legenda connessioni	
IP	ingresso primario da impianto centralizzato G 3/4" M
UP	uscita primario a impianto centralizzato G 3/4" M
MR	mandata impianto riscaldamento lato appartamento G 3/4" M
RR	ritorno impianto riscaldamento lato appartamento G 3/4" M
ESCx	entrata contalitri
USCx	uscita contalitri
AE	foro per cavi

Schema idraulico

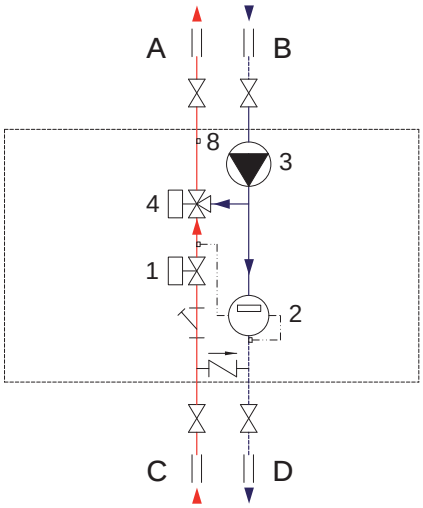

Legenda schema idraulico	
1	valvola ON-OFF
2	contabilizzatore
3	pompa riscaldamento
4	valvola miscelatrice bassa temperatura
8	sonda NTC riscaldamento
A	mandata riscaldamento impianto
B	ritorno riscaldamento impianto
C	ingresso riscaldamento da centralizzato
D	ritorno riscaldamento a centralizzato

Modelli riscaldamento / raffrescamento	Codice	Dimensioni mm (hxlxp)* e peso kg	Euro Prezzo base (iva esclusa)
RPEZH-MB con pompa (M-BUS)	KSV 71415761	850x600X150 14	**1.678,00**

La cassetta di montaggio deve essere ordinata separatamente.
L'avviamento ed il collaudo del sistema di contabilizzazione non sono compresi nella fornitura e vanno concordati la Rete Service autorizzata Baxi.
** Le dimensioni si riferiscono alla cassa.*
Per la disponibilità del prodotto e dei relativi accessori, considerare 30 giorni dalla data di conferma dell'ordine.

Accessori a richiesta

Altri accessori		Codice	Euro Prezzo base (iva esclusa)
	Primo o secondo contalitri M-BUS per Luna Sat RPEZH-MB	KSV 71415331	121,00
	Kit cassetta Luna Sat RPEZH-MB	KSV 71414561	347,00
	Kit sonda esterna (prevedere una sonda esterna per ogni modulo d'utenza)	7104873	38,00

PER GLI ALTRI ACCESSORI DISPONIBILI, CONSULTA PAGG. 402-403-404

Luna Sat RZ2Z-MB

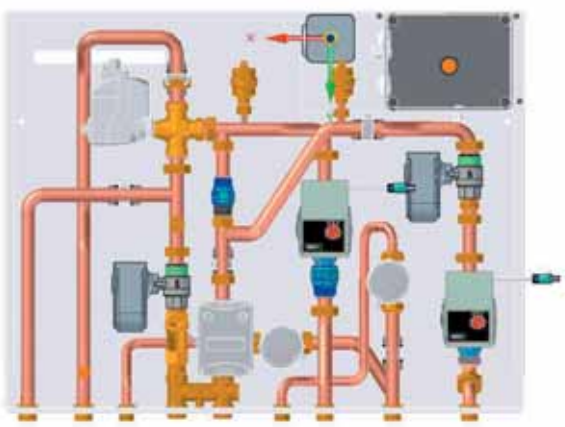

- satellite d'utenza per solo riscaldamento a servizio di due zone riscaldamento, una diretta ed una miscelata a bassa temperature
- gruppo idraulico in ottone con by-pass, presenza di filtro acqua in ingresso e pompa di circolazione ad alta efficienza per ognuna delle due zone
- scheda elettronica per controllo del comfort riscaldamento
- valvola miscelatrice elettrica per controllo della zona a bassa temperatura
- possibilità di ospitare fino a due contalitri (acqua calda e acqua fredda)
- attacchi idraulici disposti sul lato inferiore

Disegni tecnici dimensionali

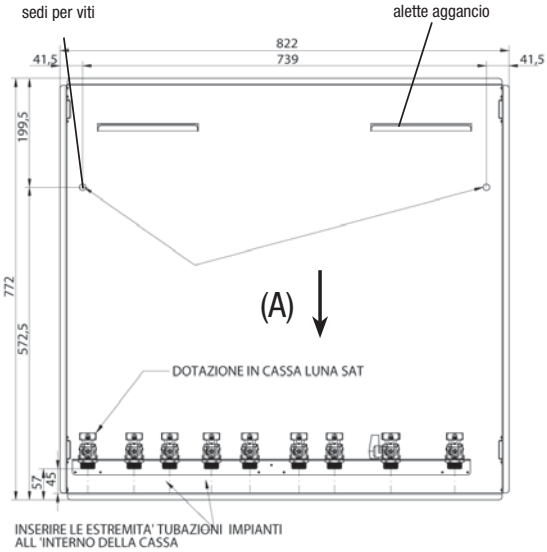

vista frontale

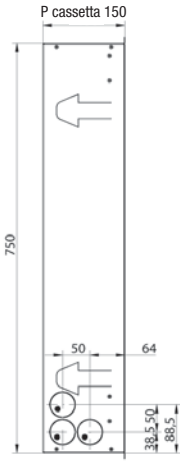

vista laterale da sinistra

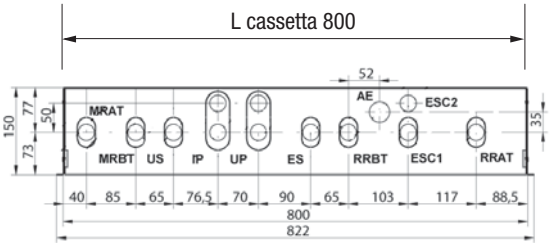

vista da (A)

Legenda connessioni	
IP	ingresso primario da impianto centralizzato G 3/4" M
UP	uscita primario a impianto centralizzato G 3/4" M
MRAT	mandata zona ad alta temperatura lato appartamento G 3/4" M
MRBT	mandata zona a bassa temperatura lato appartamento G 3/4" M
RRAT	ritorno zona ad alta temperatura lato appartamento G 3/4" M
RRBT	ritorno zona a bassa temperatura lato appartamento G 3/4" M
ES	uscita acqua sanitaria a primo contalitri G 1/2" M
US	uscita acqua sanitaria da secondo contalitri G 1/2" M
ESC1	entrata acqua sanitaria a primo contalitri G 3/4" M
ESC2	entrata acqua sanitaria a secondo contalitri G 3/4" M
AE	foro per cavi

Schema idraulico

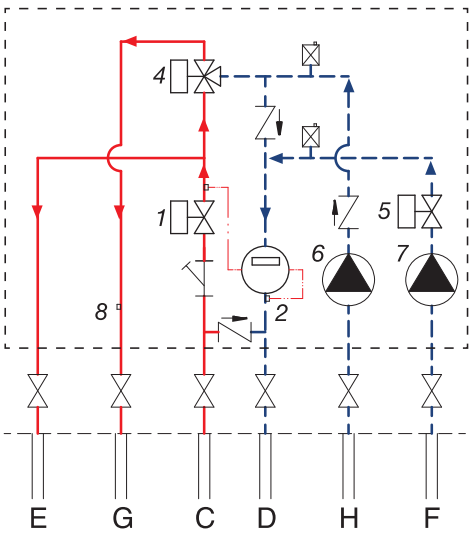

Legenda schema idraulico	
1	valvola ON-OFF
2	contabilizzatore
3	pompa riscaldamento
4	valvola miscelatrice bassa temperatura
5	valvola ON-OFF alta temperatura
6	pompa circuito bassa temperatura
7	pompa circuito alta temperatura
8	sonda NTC riscaldamento
C	ingresso riscaldamento da centralizzato
D	ritorno riscaldamento a centralizzato
E	mandata riscaldamento impianto alta temperatura
F	ritorno riscaldamento impianto alta temperatura
G	mandata riscaldamento impianto bassa temperatura
H	ritorno riscaldamento impianto bassa temperatura

Modelli riscaldamento / raffrescamento	Codice	Dimensioni mm (hxlxp)* e peso kg	Euro Prezzo base (iva esclusa)
RZ2Z-MB per la gestione di due zone con pompa (M-BUS)	KSV 71415571	750x800x150 22	**2.138,00**

La cassetta di montaggio deve essere ordinata separatamente.
L'avviamento ed il collaudo del sistema di contabilizzazione non sono compresi nella fornitura e vanno concordati la Rete Service autorizzata Baxi.
** Le dimensioni si riferiscono alla cassa.*
Per la disponibilità del prodotto e dei relativi accessori, considerare 30 giorni dalla data di conferma dell'ordine.

Accessori a richiesta

Altri accessori		Codice	Euro Prezzo base (iva esclusa)
	Primo contalitri M-BUS per Luna Sat RZ2Z-MB	KSV 71414931	123,00
	Secondo contalitri M-BUS per Luna Sat RZ2Z-MB	KSV 71414961	119,00
	Kit cassetta 2 zone Luna Sat RZ2Z-MB	KSV 71414541	339,00
	Kit sonda esterna (prevedere una sonda esterna per ogni modulo d'utenza)	7104873	38,00

PER GLI ALTRI ACCESSORI DISPONIBILI, CONSULTA PAGG. 402-403-404

Luna Sat RSPZ-MB



- satellite d'utenza per riscaldamento e produzione acqua calda sanitaria a servizio una zona riscaldamento (diretta o miscelata)
- gruppo idraulico in ottone con by-pass, presenza di filtro acqua in ingresso e pompa di circolazione ad alta efficienza
- scheda elettronica per controllo del comfort sanitario e riscaldamento
- valvola miscelatrice elettrica per controllo della temperatura ACS e della temperatura riscaldamento
- scambiatore a piastre in acciaio e rame da 35 kW
- possibilità di ospitare un contalitri di acqua fredda
- attacchi idraulici disposti sul lato inferiore

Disegni tecnici dimensionali

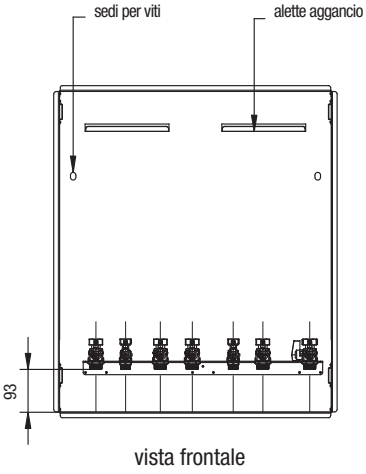

vista frontale

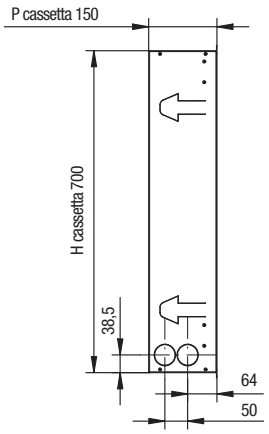

vista laterale
da sinistra

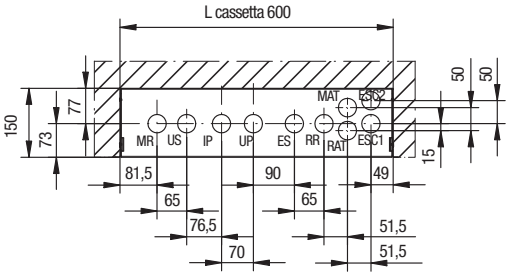

Legenda connessioni	
IP	Ingresso primario da impianto centralizzato G 3/4" F
UP	Uscita primario a impianto centralizzato G 3/4" F
MR	Mandata impianto riscaldamento lato appartamento G 3/4" F
RR	Ritorno impianto riscaldamento lato appartamento G 3/4" F
ESC1	Entrata acqua fredda sanitaria a contalitri opzionale G 3/4" F
ESC2	Entrata acqua fredda sanitaria (se contalitri opzionale non è presente) G 1/2" F
ES	Uscita acqua fredda sanitaria (se utilizzato il contalitri opzionale)
US	Uscita acqua calda sanitaria G 1/2" F
ESC2	Entrata acqua sanitaria a 2° contalitri G 3/4" F
MAT	Mandata termoarredo (non presente in questo satellite)
RAT	Ritorno termoarredo (non presente in questo satellite)

Schema idraulico

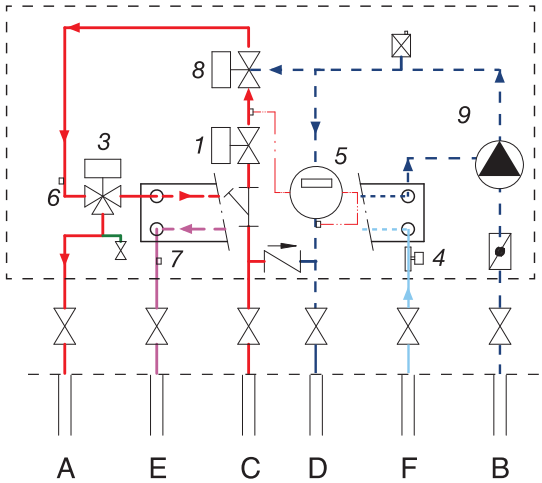

Legenda schema idraulico	
1	valvola ON-OFF
2	contabilizzatore
3	valvola 3 vie san./risc.
4	pressostato sanitario
5	contabilizzatore
6	sonda NTC riscaldamento
7	sonda NTC sanitario
8	valvola miscelatrice
9	pompa riscaldamento-sanitario
A	mandata riscaldamento impianto
B	ritorno riscaldamento impianto
C	ingresso riscaldamento da centralizzato
D	ritorno riscaldamento a centralizzato
E	acqua calda sanitaria
F	acqua fredda sanitaria

Modelli per riscaldamento e produzione acqua calda sanitaria	Codice	Dimensioni mm (hxlxp)* e peso kg	Euro Prezzo base (iva esclusa)
RSPZ-MB con pompa (M-BUS)	KSV 71415591	700x600x150 18	**1.712,00**
RSPZ-MB+1C con pompa (M-BUS con kit contalitri già montato)	KSV 71415601	700x600x150 19	**1.737,00**

La cassetta di montaggio deve essere ordinata separatamente.
L'avviamento ed il collaudo del sistema di contabilizzazione non sono compresi nella fornitura e vanno concordati la Rete Service autorizzata Baxi.
** Le dimensioni si riferiscono alla cassa.*
Per la disponibilità del prodotto e dei relativi accessori, considerare 30 giorni dalla data di conferma dell'ordine.

Accessori a richiesta

Altri accessori		Codice	Euro Prezzo base (iva esclusa)
	Primo contalitri M-BUS per Luna Sat RSPZ-MB	KSV 71414941	117,00
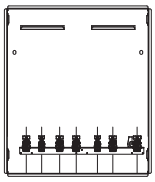	Kit cassetta monozona per Luna Sat RPBZ-MB, RPEZ-MB, RSPZ-MB	KSV 71414791	355,00
	Kit sonda esterna (prevedere una sonda esterna per ogni modulo d'utenza)	7104873	38,00

PER GLI ALTRI ACCESSORI DISPONIBILI, CONSULTA PAGG. 402-403-404

Accessori trasmissione dati per sistemi M-BUS

		Codice	Euro Prezzo base (iva esclusa)
	Kit unità centrale M-BUS da 60 dispositivi per trasmissione e-mail per GSM STCM2 unità centrale per controllo remoto e lettura a distanza di dispositivi di contabilizzazione M-BUS (fino a 60 carichi sul BUS), con funzione di trasmissione dei dati di consumo via e-mail o sms.	KSV 71414651	3.817,00
	Estensione a 120 dispositivi per unità centrale GSM, e-mail estensione a 120 carichi sul BUS per unità centrale con trasmissione dati via e-mail STCM2 o DATALOGGER STCU2.DL	KSV 71414661	1.024,00
	Estensione a 250 dispositivi per unità centrale GSM, e-mail estensione a 250 carichi sul BUS per unità centrale con trasmissione dati via e-mail STCM2 o DATALOGGER STCU2.DL	KSV 71414671	1.522,00
	Unità centrale da 30 dispositivi per controllo e lettura dati in locale tramite PC. con funzione di memorizzazione dati (DATALOGGER).	A7116709	2.071,00
	Unità centrale con display da 60 dispositivi per controllo e lettura dati in locale tramite PC. con funzione di memorizzazione dati (DATALOGGER).	KSV 71415441	2.761,00
	Unità centrale con display da 120 dispositivi per controllo e lettura dati in locale tramite PC. con funzione di memorizzazione dati (DATALOGGER).	KSV 71415451	3.220,00
	Unità centrale con display da 250 dispositivi per controllo e lettura dati in locale tramite PC. con funzione di memorizzazione dati (DATALOGGER).	KSV 71415461	3.680,00

	Fino a 30 carichi su M-BUS	Fino a 60 carichi su M-BUS	Fino a 120 carichi su M-BUS	Fino a 180 carichi su M-BUS	Fino a 240 carichi su M-BUS	Fino a 250 carichi su M-BUS	Fino a 310 carichi su M-BUS	Fino a 370 carichi su M-BUS	Fino a 500 carichi su M-BUS
Unità centrale per trasmissione Dati via MAIL		KSV 71414651		KSV 71414651 + KSV 71414661			KSV 71414651 + KSV 71414671		
DATALOGGER	A7116709 (senza display)	KSV 71415441	KSV 71415451	KSV 71415441 + KSV 71414661	KSV 71415451 + KSV 71414661	KSV 71415461	KSV 71415441 + KSV 71414671	KSV 71415461 + KSV 71414661	KSV 71415461 + KSV 71414671

Per "carico su M-BUS" si intende un dispositivo collegato fisicamente, attraverso due cavetti, sul bus M-BUS.

Accessori per la termoregolazione

		Codice	Euro Prezzo base (iva esclusa)
	Kit sonda esterna	7104873	38,00
	Kit termostato ambiente	KHG 71408691	48,00
	Controllo remoto e cronotermostato (Luna Sat RZ2Z-MB, RSPZ-MB, RPEZ-MB, RPEZH-MB)	KSV 71410951	142,00
	Cronotermostato	KHG 71408671	150,00

Altri accessori

		Codice	Euro Prezzo base (iva esclusa)

Elenco kit contacalorie da centrale termica

Contacalorie ad ultrasuoni con attacchi idraulici di diverse dimensioni solitamente utilizzati in centrale termica per contabilizzare l'energia termica utilizzata dal generatore per il riscaldamento del bollitore sanitario oppure per il riscaldamento delle colonne montanti del riscaldamento centralizzato.

	Kit contacalorie UH50 G1" (portata nominale 2,5 m^3/h)	KSV 71414481	1.238,00
	Kit contacalorie UH50 G1 1/4" (portata nominale 3,5 m^3/h)	KSV 71411781	1.716,00
	Kit contacalorie UH50 G2" (portata nominale 10 m^3/h)	KSV 71411791	2.430,00
	Kit contacalorie UH50 DN 50 (portata nominale 15 m^3/h)	KSV 71414491	2.405,00
	Kit contacalorie UH50 DN 65 (portata nominale 25 m^3/h)	KSV 71414501	2.809,00
	Kit contacalorie UH50 DN 80 (portata nominale 40 m^3/h)	KSV 71414511	2.840,00

scarico fumi | idraulici | termoregolazione | altri

Altri accessori

		Codice	Euro Prezzo base (iva esclusa)
	Contalitri G 3/4" con interfaccia diretta M-BUS Da utilizzare per installazioni del contalitri lontano dalla cassetta del Luna Sat	A7731384	198,00

Altri accessori

		Codice	Euro Prezzo base (iva esclusa)
	Kit pozzetto sonda (G 1/2" e G 3/4") per alloggiamento sonda UH50 modelli 1", 1" 1/4. Vanno avvitati su tronchetto filettato opportunamente predisposto.	KSV 71412731	93,00
	Kit pozzetti sonda (n° 2 pz.) aggiuntivo G 1/2" per UH50 modelli G2" DN 50 - DN 65 - DN 80 (per portate fino a 10 m^3/h)	KSV 71412741	104,00
	Kit schedina interfaccia UH50 per trasmissione M-BUS accessorio per adattare i contacalorie UH50 alla trasmissione dati su M-BUS	KSV 71412181	121,00
	Schedina chiusura valvola da remoto accessorio che consente di forzare l'apertura o la chiusura della valvola ON-OFF del satellite, da remoto. Va utilizzata in presenza di uno dei concentratori/datalogger a listino	7669805	301,00

Luna Sat RCZ-MB - Rack



- possibilità di montaggio in parallelo di 3 o 4 Luna Sat RCZ-MB
- possibilità di ospitare fino a 3 contalitri per ogni Luna Sat RCZ-MB
- collettori idraulici coibentati disponibili come accessori
- rubinetti già montati nella cassa

NOTA:
- *i collettori interni alla cassa sono dimensionati per i soli 4 satelliti contenuti. La cassa deve essere collegata idraulicamente alle colonne montanti sul lato superiore*
- *la porta della cassa deve sempre essere utilizzata per isolamento*

Rack da 3 moduli	Codice	Euro Prezzo base (iva esclusa)
n°3 Luna Sat RCZ-MB	KSV 71414711 (3 pezzi)	2.220,00
Cassetta Rack 3 Luna Sat RCZ-MB	KSV 71414231	698,00
Kit collettori mandata e ritorno	KSV 71414261	899,00
	TOTALE SOLO RISCALDAMENTO	**3.817,00**
n°6 Kit contalitri M-BUS Luna Sat RCZ-MB	KSV 71414721 (6 pezzi)	528,00
Kit collettore ACS Rack 3 RCZ-MB	KSV 71414281	540,00
Kit collettore AFS Rack 3 RCZ-MB	KSV 71414291	559,00
	TOTALE CON N°2 CONTALITRI (acqua calda / fredda)	**5.444,00**
n°3 Kit contalitri M-BUS Luna Sat RCZ-MB	KSV 71414721 (3 pezzi)	264,00
Kit collettore 3° contalitri Rack 3 RCZ-MB	KSV 71414301	600,00
	TOTALE CON N°3 CONTALITRI	**6.308,00**

Rack da 4 moduli	Codice	Euro Prezzo base (iva esclusa)
n°4 Luna Sat RCZ-MB	KSV 71414711 (4 pezzi)	2.960,00
Cassetta Rack 4 Luna Sat RCZ-MB	KSV 71414241	810,00
Kit collettori mandata e ritorno Rack 4 RCZ-MB	KSV 71414271	1.019,00
	TOTALE SOLO RISCALDAMENTO	**4.789,00**
n°8 Kit contalitri M-BUS Luna Sat RCZ-MB	KSV 71414721 (8 pezzi)	704,00
Kit collettore ACS Rack 4 RCZ-MB	KSV 71414311	609,00
Kit collettore AFS Rack 4 RCZ-MB	KSV 71414321	649,00
	TOTALE CON N°2 CONTALITRI (acqua calda / fredda)	**6.751,00**
n°4 Kit contalitri M-BUS Luna Sat RCZ-MB	KSV 71414721 (4 pezzi)	352,00
Kit collettore 3° contalitri Rack 4 RCZ-MB	KSV 71414331	689,00
	TOTALE CON N°3 CONTALITRI	**7.792,00**

Per la disponibilità del prodotto considerare 30 giorni dalla data di conferma dell'ordine.

Disegni tecnici dimensionali

Rack da 3 moduli

Legenda connessioni	
MR1 MR2 MR3	mandata riscaldamento appartamento
RR1 RR2 RR3	ritorno riscaldamento appartamento
UC1 UC2 UC3	uscita contalitri 1 - 2 - 3 verso appartamento
IP	ingresso primario al satellite
UP	uscita primaria dal satellite
EC1	entrata al contalitri 1
AE	foro per cavi

vista da sotto

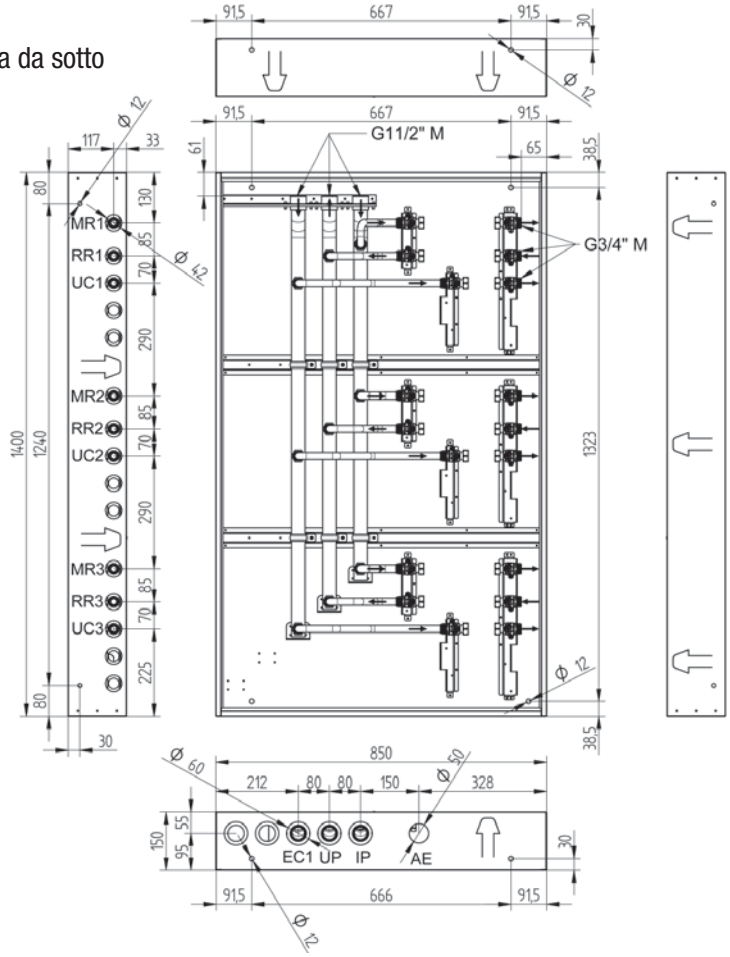

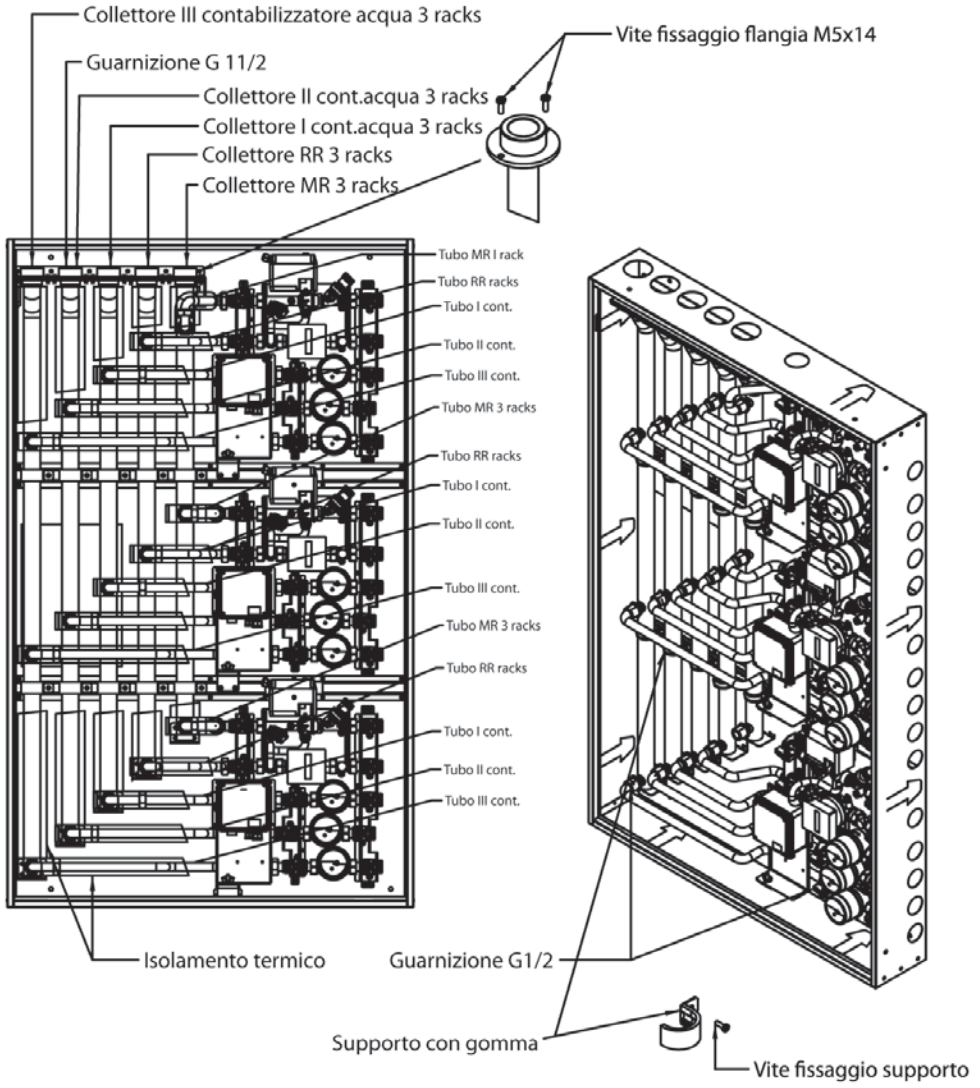

Disegni tecnici dimensionali

Rack da 4 moduli

Legenda connessioni	
MR1-MR2 MR3-MR4	mandata riscaldamento appartamento
RR1- RR2 RR3 - RR4	ritorno riscaldamento appartamento
UC1-UC2 UC3-UC4	uscita contalitri 1 - 2 - 3 - 4 verso appartamento
IP	ingresso primario al satellite
UP	uscita primaria dal satellite
EC1	entrata al contalitri 1
AE	foro per cavi

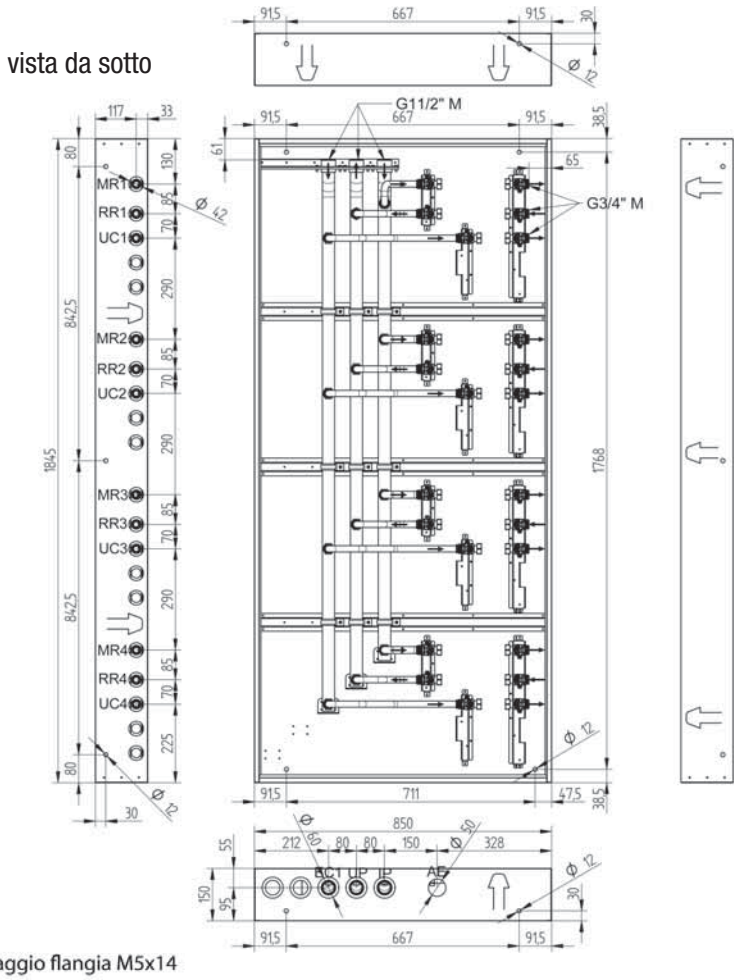

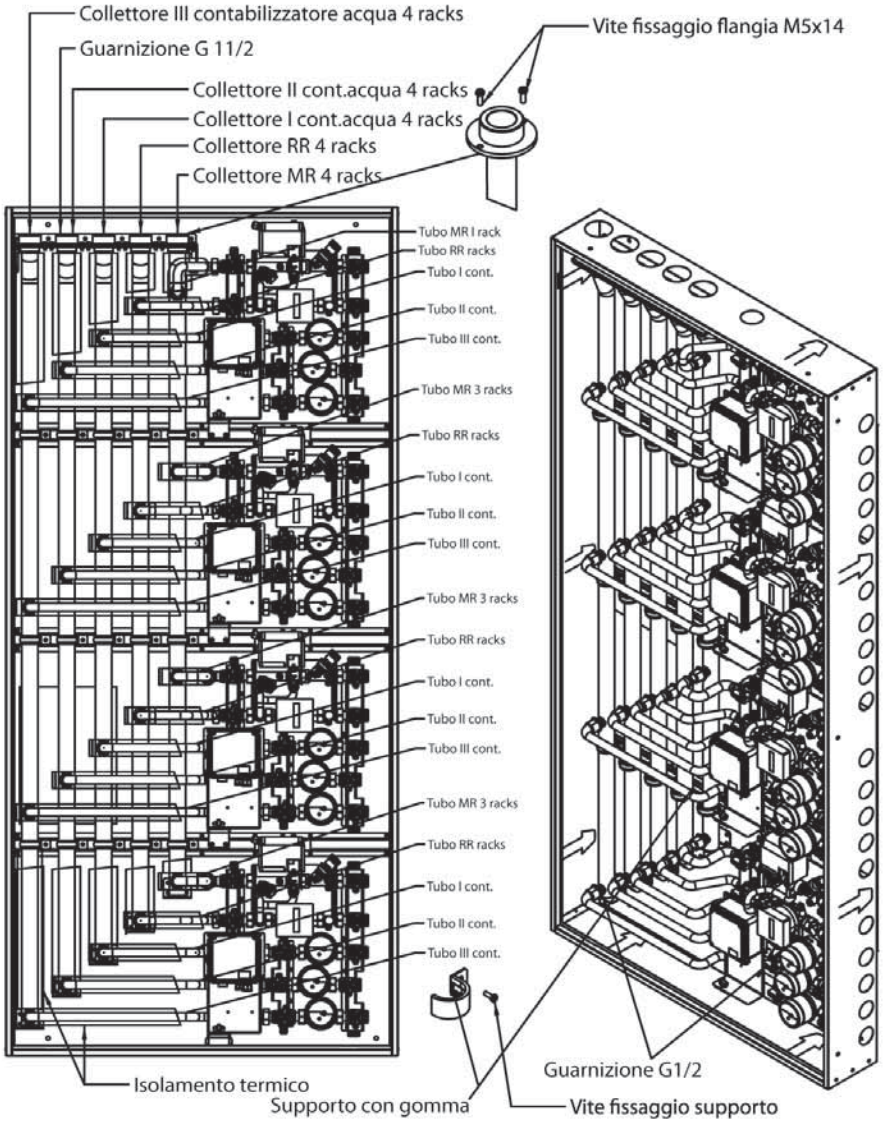

BAXI

Climatizzatori

Baxi completa l'offerta di climatizzatori d'aria in pompa di calore, Luna Clima, con i modelli Baxi Dream, Baxi Astra, Baxi Moonlight e Light Commercial con il **nuovo refrigerante ecologico R32**.

Gas R32

La gamma **Baxi Dream** Mono Split è caratterizzata da un design elegante, innovativo e compatto, dalle prestazioni energetiche molto elevate A+++ / A++ e dal modulo WI-FI, per gestione da remoto con App Air Connect, fornito DI SERIE.

I nuovi climatizzatori **Baxi Astra** hanno un design totalmente rinnovato, elegante e moderno con colorazione bianca opaca e la gestione da remoto è disponibile come optional con il modulo WI-FI costituito da una chiavetta USB.

Sono disponibili anche le versioni **Multi Split R32** con unità esterne Dual, Trial, Quadri e Penta alle quali è possibile abbinare unità interne a parete della gamma Baxi Astra e Baxi Moonlight.

Light Commercial R32

Per applicazioni di tipo commerciale (uffici, palestre, sale riunioni, hotel ecc), Baxi propone la gamma **Light Commercial Mono e Multi Split** con gas refrigerante R32.
Nelle versioni **Mono Split** sono disponibili unità interne a cassetta, pavimento/soffitto e canalizzato e nelle versioni **Multi Split** è possibile abbinare all'unità esterna (Dual, Trial, Quadri e Penta) fino a 5 unità interne, liberamente selezionabili tra le unità a parete, a cassetta, pavimento/soffitto e canalizzato.

BAXI

Climatizzatori d'aria DC inverter in pompa di calore

Baxi Air Connect e modulo WI-FI per Luna Clima 410

Tabella gamma Baxi Luna Clima Residenziale R32 411

Gamma Luna Clima Residenziale R32

• Baxi Dream - Mono Split R32 412

NEW • Baxi Astra - Mono Split R32 413

• Baxi Moonlight - Mono Split R32 414

NEW • Baxi Astra - Multi Split R32 416

• Baxi Moonlight - Multi Split R32 417

Gamma Luna Clima Light Commercial R32

• Tabella gamma Baxi Luna Clima Light Commercial R32 419

• Luna Clima Light Commercial - Mono Split R32 Cassetta 420

• Luna Clima Light Commercial - Mono Split R32 Pavimento/Soffitto 421

• Luna Clima Light Commercial - Mono Split R32 Canalizzato 422

• Luna Clima Light Commercial - Multi Split R32 424

Accessori Luna Clima Light Commercial R32

427

Tabella possibili configurazioni

428

Gamma Luna Clima Light Commercial R410a

(ad esaurimento)

429

Baxi Air Connect + modulo WI-FI



Scarica su App Store

DISPONIBILE SU Google Play

- comunicazione semplice e diretta con il climatizzatore Baxi tramite i propri dispositivi smartphone e tablet
- nessun impatto visivo: il modulo WI-FI viene installato nell'apposito alloggio dietro il pannello frontale del climatizzatore (modelli a parete) o all'interno del climatizzatore (modelli Light Commercial)
- programmazione oraria facile ed intuitiva che consente l'abbinamento comfort-risparmi energetici elevati
- possibilità di controllare più apparecchi con la medesima App, nel caso di climatizzatori Multi Split (Dual, Trial, etc.) provvisti del modulo WI-FI
- presenza di tutte le funzioni del telecomando direttamente sul proprio dispositivo, come: Turbo, Sleep, iClean, etc.

Modello		Codice		Euro Prezzo base (iva esclusa)
	Air Connect WI-FI per Baxi Astra (chiavetta USB)	A7746546	NEW	**88,00 ***

Confezione del modulo WI-FI
La confezione contiene: chiavetta USB, manuali e certificato di garanzia.

Condizioni d'uso
Questa applicazione è in grado di gestire più di un dispositivo (climatizzatore) purché si tratti di climatizzatori Baxi, provvisti dell'opportuno modulo WI-FI.

	Air Connect WI-FI per Baxi Moonlight e Light Commercial (già DI SERIE nella gamma Baxi Dream)	A7660110		**88,00 ***

Confezione del modulo WI-FI
La confezione contiene: modulo WI-FI fisico, cavo di collegamento per Light Commercial, manuali e certificato di garanzia.

Condizioni d'uso
Questa applicazione è in grado di gestire più di un dispositivo (climatizzatore) purché si tratti di climatizzatori Baxi, provvisti dell'opportuno modulo WI-FI.

---

* L'installazione e la configurazione del prodotto non sono compresi nel costo dell'apparecchio; nel caso in cui si necessiti di tale servizio questo è a pagamento e potrà venire richiesto alla Rete Service autorizzata Baxi.

I nominativi della Rete Service autorizzata Baxi sono disponibili consultando il sito www.baxi.it oppure contattando il Servizio Clienti Baxi allo 0424.517.800

Gamma Climatizzatori Baxi - Luna Clima Residenziale

		PARETE	CASSETTA	PAVIMENTO/SOFFITTO	CANALIZZATO
Mono	**R32**	 Baxi Dream DSGNW25 Baxi Dream DSGNW35 (vedi pag. 412)			
		 Baxi Astra JSGNW25 Baxi Astra JSGNW35 Baxi Astra JSGNW50 Baxi Astra JSGNW70 (vedi pag. 413)	 RZGNK35 RZGNK50 RZGNK70 RZGNK100 RZGNK140 RZGNK160 (vedi pag. 420)	 RZGNC50 RZGNC70 RZGNC100 RZGNC140 RZGNC160 (vedi pag. 421)	 RZGND50 RZGND70 RZGND100 RZGND140 RZGND160 (vedi pag. 422)
		 Baxi Moonlight LSGNW25 Baxi Moonlight LSGNW35 Baxi Moonlight LSGNW50 Baxi Moonlight LSGNW70 (vedi pag. 414)			
Multi	**R32**	 Baxi Astra JSGNW20 Baxi Astra JSGNW25 Baxi Astra JSGNW35 Baxi Astra JSGNW50 (vedi pag. 416)	 LSGNK25-XM LSGNK35-XM LSGNK50-XM (vedi pag. 425)	 LSGNC25-XM LSGNC35-XM LSGNC50-XM (vedi pag. 425)	 LSGND25-XM LSGND35-XM LSGND50-XM (vedi pag. 425)
		 Baxi Moonlight LSGNW20 Baxi Moonlight LSGNW25 Baxi Moonlight LSGNW35 Baxi Moonlight LSGNW50 (vedi pag. 417)			

Baxi Dream - Mono Split R32



- **elevata efficienza energetica classe A+++ in raffrescamento e classe A++ in riscaldamento**
- **design elegante, innovativo e compatto**
- **gas refrigerante R32, con un minor impatto ambientale e maggiori performance**
- elevata silenziosità, fino a 20 dB(A) per l'unità interna
- limiti operativi estesi (funzionamento da -15 °C a +52 °C)
- versatilità di installazione, possibilità di collegare l'unità interna dal retro, da destra o da sinistra
- telecomando con doppia tastiera per la massima semplicità d'uso
- **modulo WI-FI DI SERIE per controllo remoto con App Air Connect** (vedi pag. 410)

Legenda:

Unità esterna **DS G T 25 - S**
- DS
- G — Gas R32
- T — Unità esterna
- 25 — Potenza in kW
- S — Mono Split

Unità interna **DS G N W 25**
- DS
- G — Gas R32
- N — Unità interna
- W — Parete
- 25 — Potenza in kW

Modelli MONO Split	9.000 Btu/h	12.000 Btu/h
Classe di efficienza secondo Regolamento attuativo 626/2011 - Direttiva 2009/125/CE	A+++ in raffr. A++ in risc.	A+++ in raffr. A++ in risc.
SEER SCOP	8,5 4,6	8,5 4,6
Potenza frigorifera nominale kW Potenza termica nominale kW	2,70 3,20	3,50 4,20
Unità ESTERNA	DSGT25-S	DSGT35-S
Codice	A7690475	A7690477
Dimensioni (lxhxp) mm peso kg	802x535x298 32	802x535x298 32
Potenza sonora dB(A)	62	62
Euro Prezzo base (iva esclusa)	745,00	801,00
Unità INTERNA	DSGNW25	DSGNW35
Codice	A7690476	A7690478
Dimensioni (lxhxp) mm peso kg	970x315x235 12	970x315x235 12
Potenza sonora dB(A)	59	59
Euro Prezzo base (iva esclusa)	320,00	372,00
Euro TOTALE Prezzo base (iva esclusa)	**1.065,00**	**1.173,00**

Baxi Astra - Mono Split R32 NEW



- elevata efficienza energetica classe A++ in raffrescamento e classe A+ in riscaldamento
- **design totalmente rinnovato, elegante e moderno con colorazione bianca opaca**
- **gas refrigerante R32, con un minor impatto ambientale e maggiori performance**
- **connessioni gas facilitate tramite rimozione apposito pannello inferiore**
- elevata silenziosità, fino a 20 dB(A) per l'unità interna
- limiti operativi estesi (funzionamento da -15 °C a +52 °C)
- versatilità di installazione, possibilità di collegare l'unità interna dal retro, da destra o da sinistra
- telecomando con doppia tastiera per la massima semplicità d'uso
- possibilità di controllo remoto con App Air Connect (modulo WI-FI -chiavetta USB- disponibile come optional) - (vedi pag. 410)

Legenda:

Unità esterna: LS G T 25 - S
- LS: Unità esterna
- G: Gas R32
- T: Unità esterna
- 25: Potenza in kW
- S: Mono Split

Unità interna: JS G N W 25
- JS: Unità interna
- G: Gas R32
- N: Unità interna
- W: Parete
- 25: Potenza in kW

Modelli MONO Split	9.000 Btu/h	12.000 Btu/h	18.000 Btu/h	24.000 Btu/h
Classe di efficienza secondo Regolamento attuativo 626/2011 - Direttiva 2009/125/CE	A++ in raffr. A+ in risc.	A++ in raffr. A+ in risc.	A++ in raffr. A+ in risc.	A++ in raffr. A+ in risc.
SEER SCOP	6,5 4,2	6,1 4,2	6,5 4,0	6,3 4,3
Potenza frigorifera nominale kW Potenza termica nominale kW	2,55 2,65	3,60 3,70	5,30 5,40	7,03 7,05
Unità ESTERNA	LSGT25-S	LSGT35-S	LSGT50-S	LSGT70-S
Codice	A7680766	A7680768	A7690471	A7690473
Dimensioni (lxhxp) mm peso kg	720x540x260 27	720x540x260 27	802x535x298 35	900x681x343 45
Potenza sonora dB(A)	60	58	62	64
Euro Prezzo base (iva esclusa)	470,00	528,00	960,00	1.050,00
Unità INTERNA	JSGNW25	JSGNW35	JSGNW50	JSGNW70
Codice	A7743245	A7743246	A7743247	A7743248
Dimensioni (lxhxp) mm peso kg	792x292x201 8	792x292x201 8	940x316x224 12	1132x330x232 15
Potenza sonora dB(A)	53	52	58	60
Euro Prezzo base (iva esclusa)	199,00	223,00	343,00	375,00
Euro TOTALE Prezzo base (iva esclusa)	**669,00**	**751,00**	**1.303,00**	**1.425,00**

Baxi Moonlight - Mono Split R32



- efficienza energetica classe A++ in raffrescamento e classe A+ in riscaldamento
- **gas refrigerante R32, con un minor impatto ambientale e maggiori performance**
- elevata silenziosità, fino a 20 dB(A) per l'unità interna
- limiti operativi estesi (funzionamento da -15 °C a +52 °C)
- versatilità di installazione, possibilità di collegare l'unità interna dal retro, da destra o da sinistra
- telecomando con doppia tastiera per la massima semplicità d'uso
- possibilità di controllo remoto con App Air Connect (vedi pag. 410)

Legenda:

Unità esterna **LS G T 25 - S**
(Gas R32; Potenza in kW; Unità esterna; Mono Split)

Unità interna **LS G N W 25**
(Gas R32; Parete; Unità interna; Potenza in kW)

Modelli MONO Split	9.000 Btu/h	12.000 Btu/h	18.000 Btu/h	24.000 Btu/h
Classe di efficienza secondo Regolamento attuativo 626/2011 - Direttiva 2009/125/CE	A++ in raffr. A+ in risc.	A++ in raffr. A+ in risc.	A++ in raffr. A+ in risc.	A++ in raffr. A+ in risc.
SEER SCOP	6,5 4,2	6,1 4,2	6,5 4,0	6,3 4,3
Potenza frigorifera nominale kW Potenza termica nominale kW	2,55 2,65	3,60 3,70	5,30 5,40	7,03 7,05
Unità ESTERNA	LSGT25-S	LSGT35-S	LSGT50-S	LSGT70-S
Codice	A7680766	A7680768	A7690471	A7690473
Dimensioni (lxhxp) mm peso kg	720x540x260 27	720x540x260 27	802x535x298 35	900x681x343 45
Potenza sonora dB(A)	60	58	62	64
Euro Prezzo base (iva esclusa)	470,00	528,00	960,00	1.050,00
Unità INTERNA	LSGNW25	LSGNW35	LSGNW50	LSGNW70
Codice	A7680767	A7680769	A7690472	A7690474
Dimensioni (lxhxp) mm peso kg	800x300x198 9	800x300x198 9	970x315x235 12,5	1100x330x235 15
Potenza sonora dB(A)	53	53	58	59
Euro Prezzo base (iva esclusa)	219,00	246,00	378,00	413,00
Euro TOTALE Prezzo base (iva esclusa)	**689,00**	**774,00**	**1.338,00**	**1.463,00**

Disegni tecnici dimensionali

Baxi Dream - Mono Split R32

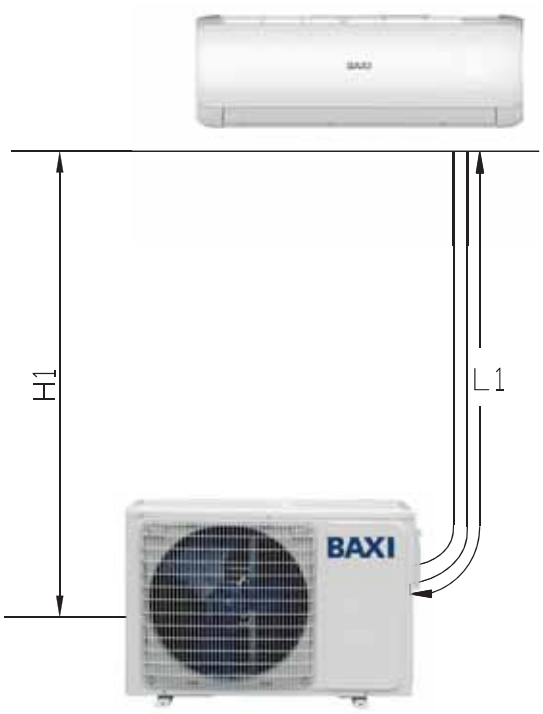

	9.000 Btu/h	12.000 Btu/h
L1 (m)	22	22
H1 (m)	12	12
Precarica refrigerante (kg//m)	0,96//7	0,96//7
Carica aggiuntiva (g/m)	20	20

	9.000 Btu/h	12.000 Btu/h
Alimentazione elettrica	da unità esterna, cavo già installato, 230 V/50 Hz, 2 fili +T	
Numero e sezione cavi di alimentazione (mm^2)	2 x 1,5+T	2 x 1,5+T
Numero e sezione cavi di comunicazione (mm^2)	4 x 1,5+T	4 x 1,5+T

Attacchi	Liquido	Gas
9.000 Btu/h	G 1/4"	G 3/8"
12.000 Btu/h	G 1/4"	G 3/8"

Baxi Astra / Baxi Moonlight - Mono Split R32

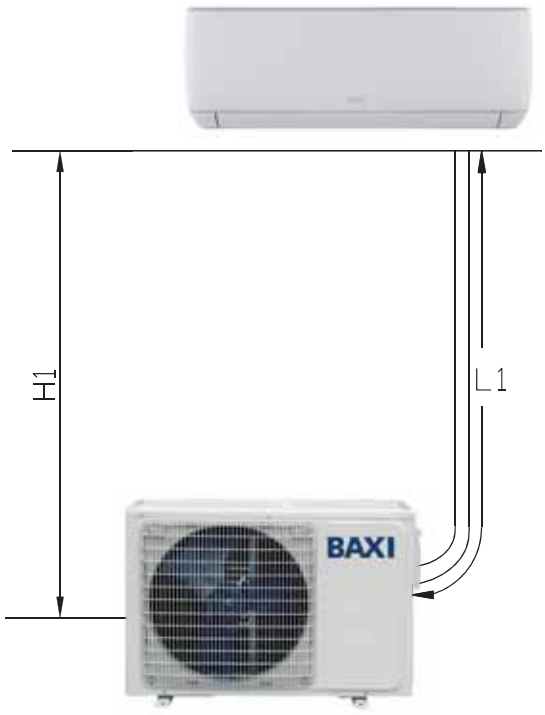

	9.000 Btu/h	12.000 Btu/h	18.000 Btu/h	24.000 Btu/h
L1 (m)	20	20	25	25
H1 (m)	10	10	15	15
Precarica refrigerante (kg//m)	0,58//7	0,68//7	1,28//7	1,44//7
Carica aggiuntiva (g/m)	15	15	25	30

	9.000 Btu/h	12.000 Btu/h	18.000 Btu/h	24.000 Btu/h
Alimentazione elettrica	da unità esterna, cavo già installato, 230 V/50 Hz, 2 fili +T			
Numero e sezione cavi di alimentazione (mm^2)	2 x 1,5+T	2 x 1,5+T	2 x 2,5+T	2 x 2,5+T
Numero e sezione cavi di comunicazione (mm^2)	4 x 1,5+T	4 x 1,5+T	4 x 2,5+T	4 x 2,5+T

Attacchi	Liquido	Gas
9.000 Btu/h	G 1/4"	G 3/8"
12.000 Btu/h	G 1/4"	G 3/8"
18.000 Btu/h	G 1/4"	G 1/2"
24.000 Btu/h	G 1/4"	G 5/8"

Baxi Astra - Multi Split R32 NEW



- elevata efficienza energetica classe A++ in raffrescamento e classe A+ in riscaldamento
- **design totalmente rinnovato, elegante e moderno con colorazione bianca opaca**
- **gas refrigerante R32, con un minor impatto ambientale e maggiori performance**
- **versatilità di installazione: alle unità esterne Dual, Trial, Quadri e Penta R32 è possibile abbinare le stesse unità interne Mono Split della linea Baxi Astra**
- **connessioni gas facilitate tramite rimozione apposito pannello inferiore**
- elevata silenziosità, fino a 20 dB(A) per l'unità interna
- limiti operativi estesi (funzionamento da -15 °C a +52 °C)
- possibilità di collegare l'unità interna dal retro, da destra e da sinistra
- telecomando con doppia tastiera per la massima semplicità d'uso
- possibilità di controllo remoto con App Air Connect (modulo WI-FI -chiavetta USB- disponibile come optional) - (vedi pag. 410)

Legenda:

Unità esterna **LS G T 50 - 2M 3M 4M 5M**
(Gas R32; Potenza in kW; Unità esterna; Dual; Trial; Quadri; Penta)

Unità interna **JS G N W 20**
(Gas R32; Parete; Unità interna; Potenza in kW)

Modelli MULTI Split	14.000 Btu/h (DUAL)	18.000 Btu/h (DUAL)	21.000 Btu/h (TRIAL)	27.000 Btu/h (TRIAL)	36.000 Btu/h (QUADRI)	42.000 Btu/h (PENTA)
Unità ESTERNA	LSGT40-2M	LSGT50-2M	LSGT60-3M	LSGT70-3M	LSGT100-4M	LSGT125-5M
Codice	A7706185	A7690481	A7706186	A7690482	A7711422	A7711423
Classe di efficienza secondo Regolamento attuativo 626/2011 - Direttiva 2009/125/CE	A++ in raffr. A+ in risc.	A++ in raffr. A+ in risc.	A++ in raffr. A+ in risc.	A++ in raffr. A+ in risc.	A++ in raffr. A+ in risc.	A++ in raffr. A+ in risc.
SEER SCOP	6,1 4,0	7,0 4,0	6,5 4,3	6,3 4,0	6,1 4,1	6,1 4,1
Potenza frigorifera nominale kW Potenza termica nominale kW	4,10 4,80	5,30 5,60	6,20 6,60	7,90 8,20	10,50 11,00	12,00 13,00
Dimensioni (lxhxp) mm peso kg	800x545x315 34	800x545x315 36	834x655x328 44	834x655x328 46	985x808x395 74	985x808x395 75
Potenza sonora dB(A)	61	62	65	65	68	68
Euro Prezzo base (iva esclusa)	**1.323,00**	**1.436,00**	**2.080,00**	**2.258,00**	**2.827,00**	**3.407,00**

	7.000 Btu/h	9.000 Btu/h	12.000 Btu/h	18.000 Btu/h
Unità INTERNA	JSGNW20	JSGNW25	JSGNW35	JSGNW50
Codice	A7743244	A7743245	A7743246	A7743247
Dimensioni (hxlxp) mm peso kg	792x292x201 8	792x292x201 8	792x292x201 8	940x316x224 12
Potenza sonora dB(A)	52	53	52	58
Euro Prezzo base (iva esclusa)	**189,00**	**199,00**	**223,00**	**343,00**

Baxi Moonlight - Multi Split R32







- efficienza energetica classe A++ in raffrescamento e classe A+ in riscaldamento
- **gas refrigerante R32, con un minor impatto ambientale e maggiori performance**
- **versatilità di installazione: alle unità esterne Dual, Trial, Quadri e Penta R32 è possibile abbinare le stesse unità interne Mono Split della linea Baxi Moonlight**
- elevata silenziosità, fino a 20 dB(A) per l'unità interna
- limiti operativi estesi (funzionamento da -15 °C a +52 °C)
- possibilità di collegare l'unità interna dal retro, da destra o da sinistra
- telecomando con doppia tastiera per la massima semplicità d'uso
- possibilità di controllo remoto con App Air Connect (vedi pag. 410)

Legenda:

Unità esterna **LS G T 50 - 2M 3M 4M 5M**
(Gas R32; Potenza in kW; Unità esterna; Dual; Trial; Quadri; Penta)

Unità interna **LS G N W 20**
(Gas R32; Parete; Unità interna; Potenza in kW)

Modelli MULTI Split	14.000 Btu/h (DUAL)	18.000 Btu/h (DUAL)	21.000 Btu/h (TRIAL)	27.000 Btu/h (TRIAL)	36.000 Btu/h (QUADRI)	42.000 Btu/h (PENTA)
Unità ESTERNA	LSGT40-2M	LSGT50-2M	LSGT60-3M	LSGT70-3M	LSGT100-4M	LSGT125-5M
Codice	A7706185	A7690481	A7706186	A7690482	A7711422	A7711423
Classe di efficienza secondo Regolamento attuativo 626/2011 - Direttiva 2009/125/CE	A++ in raffr. A+ in risc.	A++ in raffr. A+ in risc.	A++ in raffr. A+ in risc.	A++ in raffr. A+ in risc.	A++ in raffr. A+ in risc.	A++ in raffr. A+ in risc.
SEER SCOP	6,1 4,0	7,0 4,0	6,5 4,3	6,3 4,0	6,1 4,1	6,1 4,1
Potenza frigorifera nominale kW Potenza termica nominale kW	4,10 4,80	5,30 5,60	6,20 6,60	7,90 8,20	10,50 11,00	12,00 13,00
Dimensioni (lxhxp) mm peso kg	800x545x315 34	800x545x315 36	834x655x328 44	834x655x328 46	985x808x395 74	985x808x395 75
Potenza sonora dB(A)	61	62	65	65	68	68
Euro Prezzo base (iva esclusa)	**1.323,00**	**1.436,00**	**2.080,00**	**2.258,00**	**2.827,00**	**3.407,00**

	7.000 Btu/h	9.000 Btu/h	12.000 Btu/h	18.000 Btu/h
Unità INTERNA	LSGNW20	LSGNW25	LSGNW35	LSGNW50
Codice	A7693883	A7680767	A7680769	A7690472
Dimensioni (hxlxp) mm peso kg	800x300x198 9	800x300x198 9	800x300x198 9	970x315x235 12,5
Potenza sonora dB(A)	51	53	53	58
Euro Prezzo base (iva esclusa)	**208,00**	**219,00**	**246,00**	**378,00**

Disegni tecnici dimensionali

Baxi Astra / Baxi Moonlight - Multi Split R32

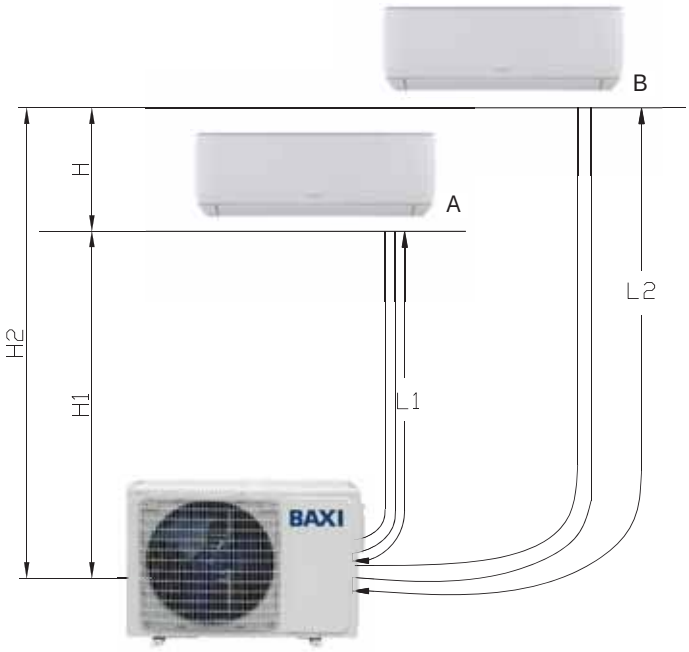

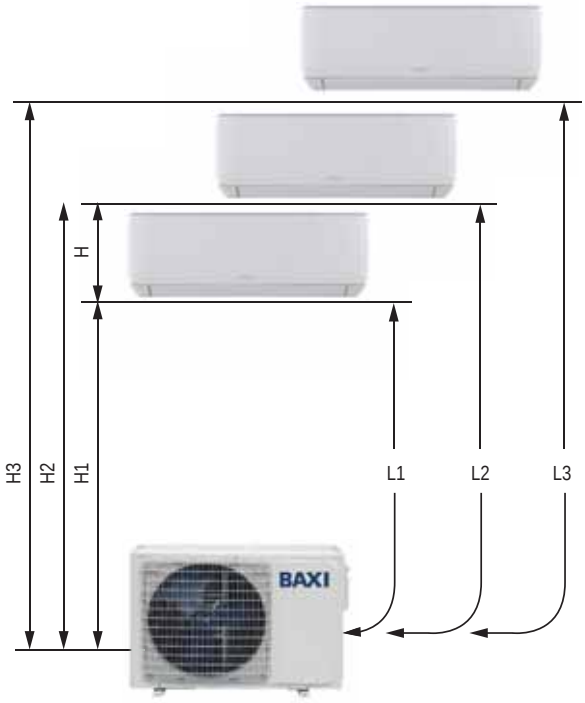

Lunghezze delle tubazioni						
	DUAL (14.000 Btu/h)	DUAL (18.000 Btu/h)	TRIAL (21.000 Btu/h)	TRIAL (27.000 Btu/h)	QUADRI (36.000 Btu/h)	PENTA (42.000 Btu/h)
L1+L2+L3+L4+L5 (m)	40	40	60	60	80	80
L1, L2, L3, L4, L5 (m)	25	25	30	30	35	35
H1, H2, H3, H4, H5 (m)	15	15	15	15	15	15
H (m)	10	10	10	10	10	10
Precarica refrigerante (kg//m)	1,07//15	1,10//15	1,25//22,5	1,20//22,5	2,3//30	2,3//37,5
Carica aggiuntiva (g/m)	20	20	20	20	20	20

	DUAL (14.000 Btu/h)	DUAL (18.000 Btu/h)	TRIAL (21.000 Btu/h)	TRIAL (27.000 Btu/h)	QUADRI (36.000 Btu/h)	PENTA (42.000 Btu/h)
Alimentazione elettrica (V~, Hz, Ph)	220~240, 50,1	220~240, 50,1	220~240, 50,1	220~240, 50,1	220~240, 50,1	220~240, 50,1
Numero e sezione cavi di alimentazione (mm^2)	2 x 2,5+T	2 x 2,5+T	2 x 2,5+T	2 x 4,0+T	2 x 4,0+T	2 x 4,0+T
Numero e sezione cavi di comunicazione (mm^2)	3 x 1,5+T	3 x 1,5+T	3 x 1,5+T	3 x 1,5+T	3 x 1,5+T	3 x 1,5+T

Multi Split - unità ESTERNA		
Attacchi		
Unità ESTERNA	Liquido	Gas
DUAL (14.000 Btu/h)	2 x 6,35 (1/4")	2 x 9,52 (3/8")
DUAL (18.000 Btu/h)	2 x 6,35 (1/4")	2 x 9,52 (3/8")
TRIAL (21.000 Btu/h)	3 x 6,35 (1/4")	3 x 9,52 (3/8")
TRIAL (27.000 Btu/h)	3 x 6,35 (1/4")	3 x 9,52 (3/8")
QUADRI (36.000 Btu/h)	4 x 6,35 (1/4")	4 x 9,52 (3/8")
PENTA (42.000 Btu/h)	5 x 6,35 (1/4")	5 x 9,52 (3/8")

Attacchi		
Unità INTERNA	Liquido	Gas
7.000 Btu/h	1/4" / 6,35	3/8" / 9,52
9.000 Btu/h	1/4" / 6,35	3/8" / 9,52
12.000 Btu/h	1/4" / 6,35	3/8" / 9,52
18.000 Btu/h	1/4" / 6,35	1/2" / 12,7

Nota: alle unità esterne sono abbinabili unità interne della gamma Baxi Astra e Baxi Moonlight.

La tabella con tutte le possibili configurazioni è disponibile a pag. 428

Gamma Climatizzatori Baxi - Luna Clima Light Commercial

		PARETE	CASSETTA	PAVIMENTO/SOFFITTO	CANALIZZATO
Mono	**R32**	 Baxi Dream DSGNW25 Baxi Dream DSGNW35 (vedi pag. 412)			
		 Baxi Astra JSGNW25 Baxi Astra JSGNW35 Baxi Astra JSGNW50 Baxi Astra JSGNW70 (vedi pag. 413)	 RZGNK35 RZGNK50 RZGNK70 RZGNK100 RZGNK140 RZGNK160 (vedi pag. 420)	 RZGNC50 RZGNC70 RZGNC100 RZGNC140 RZGNC160 (vedi pag. 421)	 RZGND50 RZGND70 RZGND100 RZGND140 RZGND160 (vedi pag. 422)
		 Baxi Moonlight LSGNW25 Baxi Moonlight LSGNW35 Baxi Moonlight LSGNW50 Baxi Moonlight LSGNW70 (vedi pag. 414)			
Multi	**R32**	 Baxi Astra JSGNW20 Baxi Astra JSGNW25 Baxi Astra JSGNW35 Baxi Astra JSGNW50 (vedi pag. 424)	 LSGNK25-XM LSGNK35-XM LSGNK50-XM (vedi pag. 425)	 LSGNC25-XM LSGNC35-XM LSGNC50-XM (vedi pag. 425)	 LSGND25-XM LSGND35-XM LSGND50-XM (vedi pag. 425)
		 Baxi Moonlight LSGNW20 Baxi Moonlight LSGNW25 Baxi Moonlight LSGNW35 Baxi Moonlight LSGNW50 (vedi pag. 424)			

Luna Clima Light Commercial - Mono Split R32 Cassetta



- **nuovo design circolare con mandata aria a 360°**
- **gamma completa con potenze da 3,5 a 16 kW (da 12.000 a 60.000 Btu/h)**
- efficienza energetica elevata classe A++ in raffrescamento e classe A+ in riscaldamento
- **gas refrigerante R32, con minor impatto ambientale e maggiori performance**
- elevata silenziosità, fino a 20 dB(A) per l'unità interna
- limiti operativi estesi (funzionamento da -15°C a +52°C)
- controllo totale del climatizzatore grazie al telecomando ad infrarossi fornito DI SERIE
- possibilità di controllo remoto con modulo WI-FI + App Air Connect (vedi pag. 410)
- auto restart dopo eventuali cadute di tensione
- **pompa scarico condensa integrata DI SERIE**
- telecomando touch screen a filo parete optional

Legenda:

Unità esterna: RZ G T 50 (Gas R32; Unità esterna; Potenza in kW)

Unità interna: RZ G N K 50 (Gas R32; Unità interna; Cassetta; Potenza in kW)

Modelli MONO Split CASSETTA	12.000 Btu/h	18.000 Btu/h	24.000 Btu/h	36.000 Btu/h	48.000 Btu/h	60.000 Btu/h
Classe di efficienza secondo Regolamento attuativo 626/2011 - Direttiva 2009/125/CE	A++ in raffr. A+ in risc.	A++ in raffr. A+ in risc.	A++ in raffr. A+ in risc.	A++ in raffr. A+ in risc.	- -	- -
SEER SCOP	6,2 4,1	6,3 4,0	6,5 4,2	6,1 4,0	- -	- -
Potenza frigorifera nominale kW Potenza termica nominale kW	3,60 4,20	5,00 5,60	7,00 8,00	10,55 11,15	14,00 16,00	16,00 17,00
Unità ESTERNA	RZGT35	RZGT50	RZGT70	RZGT100	RZGT140	RZGT160
Codice	A7711433	A7711434	A7711435	A7711436	A7711438	A7712376
Dimensioni (lxhxp) mm peso kg	800x545x315 35	800x545x315 37	900x700x350 51	970x805x395 72	940x1325x370 92	940x1325x370 92
Potenza sonora dB(A)	64	64	67	66	70	70
Euro Prezzo base (iva esclusa)	1.078,00	1.225,00	1.354,00	2.540,00	2.838,00	2.988,00
Unità INTERNA	RZGNK35	RZGNK50	RZGNK70	RZGNK100	RZGNK140	RZGNK160
Nome commerciale del CORPO	RZGBK35	RZGBK50	RZGBK70	RZGBK100	RZGBK140	RZGBK160
Dimensioni (lxhxp) mm CORPO peso kg	570x260x570 17	570x260x570 17	840x246x840 26	840x288x840 28	840x288x840 30	840x288x840 30
Nome commerciale del PANNELLO	PKR50	PKR50	PKR160	PKR160	PKR160	PKR160
Dimensioni (lxhxp) mm PANNELLO peso kg	650x55x650 2,20	650x55x650 2,20	950x55x950 5,3	950x55x950 5,3	950x55x950 5,3	950x55x950 5,3
Potenza sonora dB(A)	56	56	59	63	67	67
Codice CORPO	A7711449	A7711450	A7711451	A7711452	A7711454	A7712378
Euro Prezzo base (iva esclusa) CORPO	517,00	588,00	677,00	777,00	836,00	887,00
Codice PANNELLO	A7711455	A7711455	A7711456	A7711456	A7711456	A7711456
Euro Prezzo base (iva esclusa) PANNELLO	159,00	159,00	210,00	210,00	210,00	210,00
Euro Prezzo base (iva esclusa) Unità INTERNA CASSETTA (CORPO+PANNELLO)	676,00	747,00	887,00	987,00	1.046,00	1.097,00
Euro TOTALE Prezzo base (iva esclusa)	**1.754,00**	**1.972,00**	**2.241,00**	**3.527,00**	**3.884,00**	**4.085,00**

* Per l'elenco completo dei prodotti che accedono alle detrazioni consultare il sito baxi.it

Luna Clima Light Commercial - Mono Split R32 Pavimento/Soffitto





- **gamma completa con potenze da 5 a 16 kW (da 18.000 a 60.000 Btu/h)**
- versatilità di installazione: le unità interne possono essere installate a pavimento o a soffitto
- efficienza energetica elevata classe A++ in raffrescamento e classe A+ in riscaldamento per tutti i modelli
- **gas refrigerante R32, con minor impatto ambientale e maggiori performance**
- elevata silenziosità, fino a 20 dB(A) per l'unità interna
- limiti operativi estesi (funzionamento da -15 °C a +52 °C)
- controllo totale del climatizzatore grazie al telecomando ad infrarossi fornito DI SERIE
- possibilità di controllo remoto con modulo WI-FI + App Air Connect (vedi pag. 410)
- auto restart dopo eventuali cadute di tensione
- telecomando touch screen a filo parete optional

Legenda:

Unità esterna: RZ G T 50 (Gas R32; Potenza in kW; Unità esterna)

Unità interna: RZ G N C 50 (Gas R32; Pavimento/Soffitto; Unità interna; Potenza in kW)

Modelli MONO Split PAVIMENTO/SOFFITTO	18.000 Btu/h	24.000 Btu/h	36.000 Btu/h	48.000 Btu/h	60.000 Btu/h
Classe di efficienza secondo Regolamento attuativo 626/2011 - Direttiva 2009/125/CE	A++ in raffr. A+ in risc.	A++ in raffr. A+ in risc.	A++ in raffr. A+ in risc.	- -	- -
SEER SCOP	6,1 4,1	6,3 4,1	6,1 4,0	- -	- -
Potenza frigorifera nominale kW Potenza termica nominale kW	5,00 5,60	7,00 8,00	10,50 11,15	14,00 16,00	16,00 17,00
Unità ESTERNA	RZGT50	RZGT70	RZGT100	RZGT140	RZGT160
Codice	A7711434	A7711435	A7711436	A7711438	A7712376
Dimensioni (lxhxp) mm peso kg	800x545x315 37	900x700x350 51	970x805x395 72	940x1325x370 92	940x1325x370 92
Potenza sonora dB(A)	64	67	66	70	70
Euro Prezzo base (iva esclusa)	1.225,00	1.354,00	2.540,00	2.838,00	2.988,00
Unità INTERNA	RZGNC50	RZGNC70	RZGNC100	RZGNC140	RZGNC160
Codice	A7711464	A7711465	A7711466	A7711468	A7712379
Dimensioni (lxhxp) mm peso kg	929x660x205 25	1280x660x205 32	1631x660x205 44	1631x660x205 44	1631x660x205 44
Potenza sonora dB(A)	56	57	63	64	64
Euro Prezzo base (iva esclusa)	677,00	877,00	1.016,00	1.046,00	1.095,00
Euro TOTALE Prezzo base (iva esclusa)	**1.902,00**	**2.231,00**	**3.556,00**	**3.884,00**	**4.083,00**

* Per l'elenco completo dei prodotti che accedono alle detrazioni consultare il sito baxi.it

Luna Clima Light Commercial - Mono Split R32 Canalizzato





- **nuove dimensioni slim dell'unità interna con altezza ridotta per facilitare l'installazione nel controsoffitto**
- **massima prevalenza disponibile 160Pa**
- gamma completa con potenze da 5 a 16 kW (da 18.000 a 60.000 Btu/h)
- efficienza energetica elevata classe A++ in raffrescamento e classe A+ in riscaldamento per tutti i modelli
- **gas refrigerante R32, con minor impatto ambientale e maggiori performance**
- elevata silenziosità, fino a 20 dB(A) per l'unità interna
- limiti operativi estesi (funzionamento da -15 °C a +52 °C)
- **controllo totale del climatizzatore grazie al nuovo comando a filo parete touch screen fornito DI SERIE**
- possibilità di controllo remoto con modulo WI-FI + App Air Connect (vedi pag. 410)
- auto restart dopo eventuali cadute di tensione
- **pompa scarico condensa integrata DI SERIE**
- telecomando ad infrarossi optional

Legenda:

Unità esterna: RZ (Gas R32) G T (Unità esterna) 50 (Potenza in kW)

Unità interna: RZ (Gas R32) G N (Unità interna) D (Canalizzato) 50 (Potenza in kW)

Modelli MONO Split CANALIZZATO	18.000 Btu/h	24.000 Btu/h	36.000 Btu/h	48.000 Btu/h	60.000 Btu/h
Classe di efficienza secondo Regolamento attuativo 626/2011 - Direttiva 2009/125/CE	A++ in raffr. A+ in risc.	A++ in raffr. A+ in risc.	A++ in raffr. A+ in risc.	- -	- -
SEER SCOP	6,2 4,0	6,1 4,0	6,1 4,1	- -	- -
Potenza frigorifera nominale kW Potenza termica nominale kW	5,00 5,60	7,00 8,00	10,50 11,15	14,00 16,00	16,00 17,00
Unità ESTERNA	RZGT50	RZGT70	RZGT100	RZGT140	RZGT160
Codice	A7711434	A7711435	A7711436	A7711438	A7712376
Dimensioni (lxhxp) mm peso kg	800x545x315 37	900x700x350 51	970x805x395 72	940x1325x370 92	940x1325x370 92
Potenza sonora dB(A)	64	67	66	70	70
Euro Prezzo base (iva esclusa)	1.225,00	1.354,00	2.540,00	2.838,00	2.988,00
Unità INTERNA	RZGND50	RZGND70	RZGND100	RZGND140	RZGND160
Codice	A7711439	A7711440	A7711441	A7711443	A7712377
Dimensioni (lxhxp) mm peso kg	1000x245x700 31	1000x245x700 32	1400x245x700 42	1400x245x700 42	1400x245x700 42
Potenza sonora dB(A)	53	55	55	64	64
Euro Prezzo base (iva esclusa)	668,00	758,00	974,00	1.030,00	1.075,00
Euro TOTALE Prezzo base (iva esclusa)	**1.893,00**	**2.112,00**	**3.514,00**	**3.868,00**	**4.063,00**

* Per l'elenco completo dei prodotti che accedono alle detrazioni consultare il sito baxi.it

Disegni tecnici dimensionali

Luna Clima Light Commercial - Mono Split (cassetta, pavimento/soffitto, canalizzato)

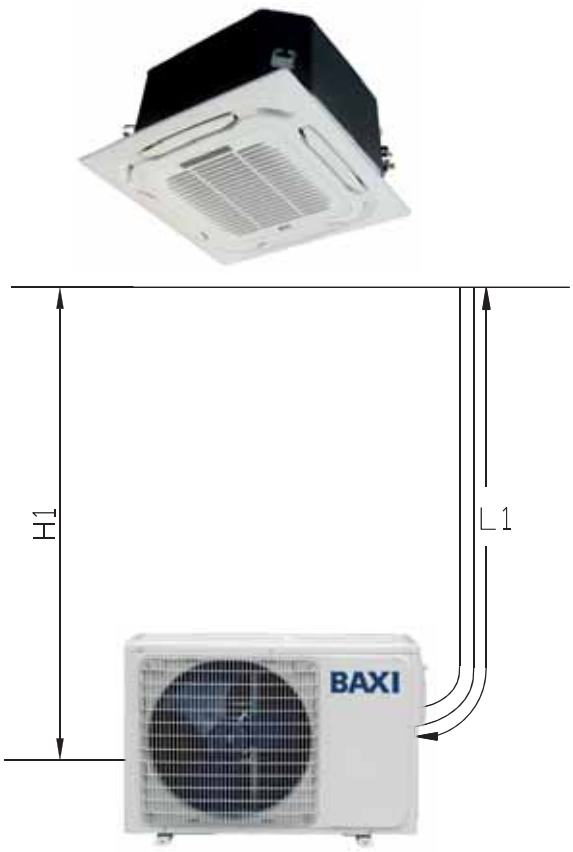

I dati sotto riportati si riferiscono a tutti i tipi di unità interna: cassetta, pavimento/soffitto e canalizzato

Lunghezze delle tubazioni	12.000 Btu/h	18.000 Btu/h	24.000 Btu/h	36.000 Btu/h	48.000 Btu/h	60.000 Btu/h
L1 (m)	25	30	50	65	65	65
H1 (m)	10	20	25	30	30	30
Precarica refrigerante (kg//m)	0,90//8	1,16//8	1,4//8	2,54//8	3,6//8	3,6//8
Carica aggiuntiva (g/m)	20	20	50	50	50	50

	12.000 Btu/h	18.000 Btu/h	24.000 Btu/h	36.000 Btu/h	48.000 Btu/h	60.000 Btu/h
Alimentazione elettrica unità esterna (V~, Hz, Ph)	220~240, 50,1	220~240, 50,1	220~240, 50,1	220~240, 50,1	380~415, 50,3	380~415, 50,3
Alimentazione elettrica unità interna (V~, Hz, Ph)	220~240, 50,1	220~240, 50,1	220~240, 50,1	220~240, 50,1	220~240, 50,1	220~240, 50,1
Numero e sezione cavi di alimentazione unità esterna (mm^2)	2 x 1,5+T	2 x 2,5+T	2 x 2,5+T	2 x 6,0+T	4 x 1,5+T	4 x 1,5+T
Numero e sezione cavi di alimentazione unità interna (mm^2)	2 x 1,0+T	2 x 1,0+T	2 x 1,0+T	2 x 1,0+T	2 x 1,0+T	2 x 1,0+T
Numero e sezione cavi di comunicazione (mm^2)	2 x 0,2+T	2 x 0,2+T	2 x 0,2+T	2 x 0,2+T	2 x 0,2+T	2 x 0,2+T

Attacchi	Liquido	Gas
12.000 Btu/h	1/4" / 6,35	1/2" / 12,7
18.000 Btu/h	1/4" / 6,35	1/2" / 12,7
24.000 Btu/h	3/8" / 9,52	5/8" / 15,88
36.000 Btu/h	3/8" / 9,52	5/8" / 15,88
48.000 Btu/h	3/8" / 9,52	3/4" / 19,05
60.000 Btu/h	3/8" / 9,52	3/4" / 19,05

Lunghezza circuito	≤ 8 m	Carica aggiuntiva non necessaria
	> 8 m	Carica aggiuntiva necessaria: C g/m x (lunghezza dei collegamenti frigoriferi (m) - 8)

Per gli accessori dei Luna Clima Light Commercial Mono Split vedi pag. 427

Luna Clima Light Commercial - Multi Split R32

50% 65% CONTO TERMICO 2.0



- **nuove dimensioni compatte mono ventilatore per le esterne Quadri e Penta**
- **nuovo design circolare con mandata aria a 360° per cassetta**
- **gamma completa con potenze da 4 a 12,5 kW (da 14.000 a 42.000 Btu/h)**
- **4 tipi differenti di unità interna selezionabili: parete, cassetta, pavimento/soffitto,canalizzato**
- efficienza energetica elevata classe A++ in raffrescamento e classe A+ in riscaldamento per tutti i modelli
- **gas refrigerante R32, con minor impatto ambientale e maggiori performance**
- elevata silenziosità, fino a 20 dB(A) per l'unità interna
- limiti operativi estesi (funzionamento da -15°C a +52°C)
- controllo totale del climatizzatore grazie al telecomando ad infrarossi fornito DI SERIE nelle unità a parete, cassetta e pavimento/soffitto e il nuovo comando a filo parete touch screen nelle unità interne canalizzato
- possibilità di controllo remoto con modulo WI-FI + App Air Connect (vedi pag. 410)
- auto restart dopo eventuali cadute di tensione
- **pompa scarico condensa integrata DI SERIE nei modelli cassetta e canalizzato**



Legenda:
Unità interna JS G N W 20
Gas R32 — Parete — Unità interna — Potenza in kW

	7.000 Btu/h	9.000 Btu/h	12.000 Btu/h	18.000 Btu/h
Unità INTERNA PARETE (BAXI ASTRA)	JSGNW20	JSGNW25	JSGNW35	JSGNW50
Codice	A7743244	A7743245	A7743246	A7743247
Dimensioni (lxhxp) mm peso kg	792x292x201 8	792x292x201 8	792x292x201 8	940x316x224 12
Potenza sonora dB(A)	52	53	52	58
Euro Prezzo base (iva esclusa)	**189,00**	**199,00**	**223,00**	**343,00**



Legenda:
Unità interna LS G N W 20
Gas R32 — Parete — Unità interna — Potenza in kW

	7.000 Btu/h	9.000 Btu/h	12.000 Btu/h	18.000 Btu/h
Unità INTERNA PARETE (BAXI MOONLIGHT)	LSGNW20	LSGNW25	LSGNW35	LSGNW50
Codice	A7693883	A7680767	A7680769	A7690472
Dimensioni (lxhxp) mm peso kg	800x300x198 9	800x300x198 9	800x300x198 9	970x315x235 12,5
Potenza sonora dB(A)	51	53	53	58
Euro Prezzo base (iva esclusa)	**208,00**	**219,00**	**246,00**	**378,00**



Legenda:
Unità interna

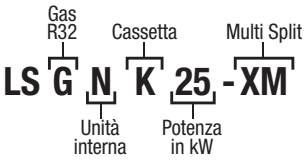

	9.000 Btu/h	12.000 Btu/h	18.000 Btu/h
Unità INTERNA CASSETTA	LSGNK25-XM	LSGNK35-XM	LSGNK50-XM
Nome commerciale del CORPO	LSGBK25-XM	LSGBK35-XM	LSGBK50-XM
Codice CORPO	A7711430	A7711431	A7711432
Dimensioni (lxhxp) mm CORPO peso kg	570x260x570 18	570x260x570 18	570x260x570 18
Nome commerciale del PANNELLO	PKR50	PKR50	PKR50
Codice PANNELLO	A7711455	A7711455	A7711455
Dimensioni (lxhxp) mm PANNELLO peso kg	650x55x650 2,2	650x55x650 2,2	650x55x650 2,2
Potenza sonora dB(A)	56	56	56
Euro Prezzo base (iva esclusa) CORPO Euro Prezzo base (iva esclusa) PANNELLO	568,00 159,00	638,00 159,00	737,00 159,00
Unità INTERNA (CORPO+PANNELLO) Euro Prezzo base (iva esclusa)	**727,00**	**797,00**	**896,00**



Legenda:
Unità interna

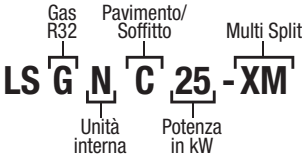

	9.000 Btu/h	12.000 Btu/h	18.000 Btu/h
Unità INTERNA PAVIMENTO/SOFFITTO	LSGNC25-XM	LSGNC35-XM	LSGNC50-XM
Codice	A7711424	A7711425	A7711426
Dimensioni (lxhxp) mm peso kg	929x660x205 26	929x660x205 26	929x660x205 26
Potenza sonora dB(A)	55	55	59
Euro Prezzo base (iva esclusa)	**697,00**	**766,00**	**887,00**



Legenda:
Unità interna

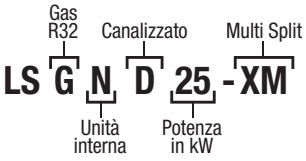

	9.000 Btu/h	12.000 Btu/h	18.000 Btu/h
Unità INTERNA CANALIZZATO	LSGND25-XM	LSGND35-XM	LSGND50-XM
Codice	A7711427	A7711428	A7711429
Dimensioni (lxhxp) mm peso kg	700x200x470 18,5	700x200x470 18,5	1000x200x470 24,0
Potenza sonora dB(A)	53	53	55
Euro Prezzo base (iva esclusa)	**613,00**	**661,00**	**772,00**

Per gli accessori dei Luna Clima Light Commercial Multi Split vedi pag. 427

Legenda:
Unità esterna **LS G T 50 - 2M 3M 4M 5M**
Gas R32 · Potenza in kW · T = Unità esterna · 2M Dual · 3M Trial · 4M Quadri · 5M Penta

Modelli MULTI Split	14.000 Btu/h (DUAL)	18.000 Btu/h (DUAL)	21.000 Btu/h (TRIAL)	27.000 Btu/h (TRIAL)	36.000 Btu/h (QUADRI)	42.000 Btu/h (PENTA)
Unità ESTERNA	LSGT40-2M	LSGT50-2M	LSGT60-3M	LSGT70-3M	LSGT100-4M	LSGT125-5M
Codice	A7706185	A7690481	A7706186	A7690482	A7711422	A7711423
Classe di efficienza secondo Regolamento attuativo 626/2011 - Direttiva 2009/125/CE	A++ in raffr. A+ in risc.	A++ in raffr. A+ in risc.	A++ in raffr. A+ in risc.	A++ in raffr. A+ in risc.	A++ in raffr. A+ in risc.	A++ in raffr. A+ in risc.
SEER SCOP	6,1 4,0	7,0 4,0	6,5 4,3	6,3 4,0	6,1 4,1	6,1 4,1
Potenza frigorifera nominale kW Potenza termica nominale kW	4,10 4,80	5,30 5,60	6,20 6,60	7,90 8,20	10,50 11,00	12,00 13,00
Dimensioni (lxhxp) mm peso kg	800x545x315 34	800x545x315 36	834x655x328 44	834x655x328 46	985x808x395 74	985x808x395 75
Potenza sonora dB(A)	61	62	65	65	68	68
Euro Prezzo base (iva esclusa)	**1.323,00**	**1.436,00**	**2.080,00**	**2.258,00**	**2.827,00**	**3.407,00**

Disegni tecnici dimensionali

Luna Clima Light Commercial - Multi Split (parete, cassetta, pavimento/soffitto, canalizzato)



I dati sotto riportati si riferiscono a tutti i tipi di unità interna: parete, cassetta, pavimento/soffitto e canalizzato

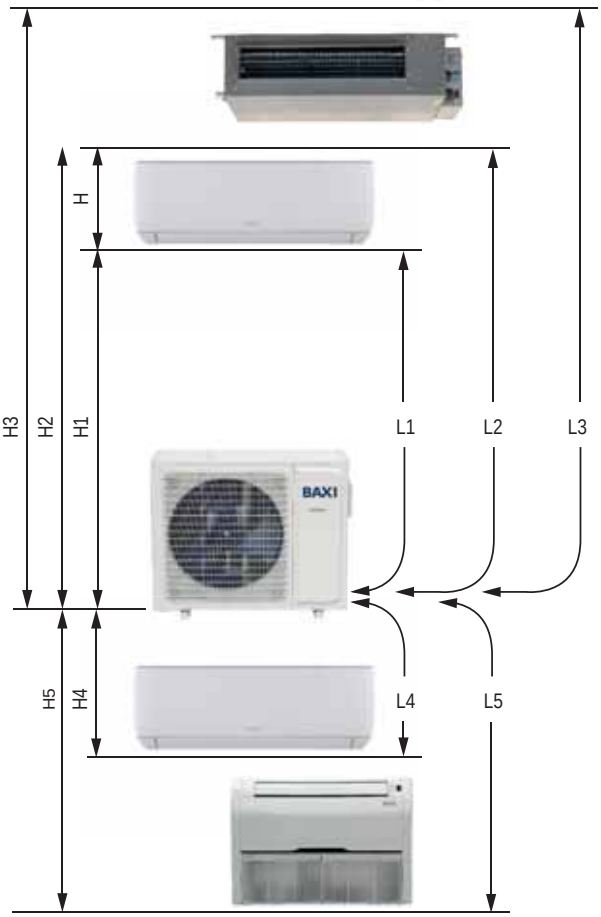

Lunghezze delle tubazioni	DUAL (14.000 Btu/h)	DUAL (18.000 Btu/h)	TRIAL (21.000 Btu/h)
L1+L2+L3+L4+L5 (m)	40	40	60
L1, L2, L3, L4, L5 (m)	25	25	30
H1, H2, H3, H4, H5 (m)	15	15	15
H (m)	10	10	10
Precarica refrigerante (kg//m)	1,07//15	1,10//15	1,23//22,5
Carica aggiuntiva (g/m)	20	20	20

Lunghezze delle tubazioni	TRIAL (27.000 Btu/h)	QUADRI (36.000 Btu/h)	PENTA (42.000 Btu/h)
L1+L2+L3+L4+L5 (m)	60	80	80
L1, L2, L3, L4, L5 (m)	30	35	35
H1, H2, H3, H4, H5 (m)	15	15	15
H (m)	10	10	10
Precarica refrigerante (kg//m)	1,20//22,5	2,3//30	2,3//37,5
Carica aggiuntiva (g/m)	20	20	20

Disegni tecnici dimensionali

	DUAL (14.000 Btu/h)	DUAL (18.000 Btu/h)	TRIAL (21.000 Btu/h)	TRIAL (27.000 Btu/h)	QUADRI (36.000 Btu/h)	PENTA (42.000 Btu/h)
Alimentazione elettrica (V~, Hz, Ph)	220~240, 50,1	220~240, 50,1	220~240, 50,1	220~240, 50,1	220~240, 50,1	220~240, 50,1
Numero e sezione cavi di alimentazione (mm^2)	2 x 2,5+T	2 x 2,5+T	2 x 2,5+T	2 x 4,0+T	2 x 4,0+T	2 x 4,0+T
Numero e sezione cavi di comunicazione (mm^2)	3 x 1,5+T	3 x 1,5+T	3 x 1,5+T	3 x 1,5+T	3 x 1,5+T	3 x 1,5+T

Multi Split - unità ESTERNA		
Attacchi		
Unità ESTERNA	Liquido	Gas
DUAL (14.000 Btu/h)	2 x 6,35 (1/4")	2 x 9,52 (3/8")
DUAL (18.000 Btu/h)	2 x 6,35 (1/4")	2 x 9,52 (3/8")
TRIAL (21.000 Btu/h)	3 x 6,35 (1/4")	3 x 9,52 (3/8")
TRIAL (27.000 Btu/h)	3 x 6,35 (1/4")	3 x 9,52 (3/8")
QUADRI (36.000 Btu/h)	4 x 6,35 (1/4")	4 x 9,52 (3/8")
PENTA (42.000 Btu/h)	5 x 6,35 (1/4")	5 x 9,52 (3/8")

Multi Split - unità INTERNA PARETE		
Attacchi		
Unità INTERNA	Liquido	Gas
7.000 Btu/h	1/4" / 6,35	3/8" / 9,52
9.000 Btu/h	1/4" / 6,35	3/8" / 9,52
12.000 Btu/h	1/4" / 6,35	3/8" / 9,52
18.000 Btu/h	1/4" / 6,35	1/2" / 12,7

Multi Split - unità INTERNA CASSETTA		
Attacchi		
Unità INTERNA	Liquido	Gas
9.000 Btu/h	1/4" / 6,35	1/2" / 12,7
12.000 Btu/h	1/4" / 6,35	1/2" / 12,7
18.000 Btu/h	1/4" / 6,35	1/2" / 12,7

Multi Split - unità INTERNA CANALIZZATO		
Attacchi		
Unità INTERNA	Liquido	Gas
9.000 Btu/h	1/4" / 6,35	1/2" / 12,7
12.000 Btu/h	1/4" / 6,35	1/2" / 12,7
18.000 Btu/h	1/4" / 6,35	1/2" / 12,7

Multi Split - unità INTERNA PAVIMENTO/SOFFITTO		
Attacchi		
Unità INTERNA	Liquido	Gas
9.000 Btu/h	1/4" / 6,35	1/2" / 12,7
12.000 Btu/h	1/4" / 6,35	1/2" / 12,7
18.000 Btu/h	1/4" / 6,35	1/2" / 12,7

Accessori a richiesta

Altri accessori		Codice	Euro Prezzo base (iva esclusa)
	RXAC - telecomando infrarossi+ricevitore *Abbinabile a: canalizzato Mono e Multi Split*	A7678703	55,00
	TXW1AC - telecomando touch screen a filo parete *Abbinabile a: cassetta Mono 3,5-5,0 kW (RZGNK35 e RZGNK50) e Multi Split*	A7694904	85,00
	TXW2AC - telecomando touch screen a filo parete *Abbinabile a: pavimento/soffitto Mono Split, pavimento/soffitto Multi Split e cassetta Mono Split 7,0-10,0-14,0-16,0 kW (RZGNK 70/100/140/160)*	A7750210	85,00

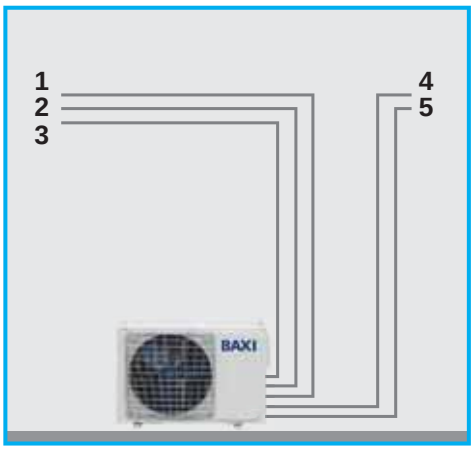

Una sola unità esterna può gestire fino a 5 unità interne (liberamente selezionabili tra unità a parete, a cassetta, pavimento/soffitto e canalizzato) e questo riduce di molto lo spazio necessario per l'installazione all'esterno. Dall'altro lato, invece, ogni unità interna può essere controllata singolarmente.

Possibili configurazioni:

Unità esterna Multi Split	Unità interna		
	1 unità	2 unità	
DUAL 14.000 Btu/h	7	7+7	9+9
	9	7+9	9+12
	12	7+12	-

Unità esterna Multi Split	Unità interna		
	1 unità	2 unità	
DUAL 18.000 Btu/h	7	7+7	9+9
	9	7+9	9+12
	12	7+12	12+12

Unità esterna Multi Split	Unità interna				
	1 unità	2 unità		3 unità	
TRIAL 21.000 Btu/h	7	7+7	9+9	7+7+7	7+9+12
	9	7+9	9+12	7+7+9	9+9+9
	12	7+12	9+18	7+7+12	9+9+12
	18	7+18	12+12	7+9+9	—

Unità esterna Multi Split	Unità interna				
	1 unità	2 unità		3 unità	
TRIAL 27.000 Btu/h	7	7+7	9+12	7+7+7	7+9+12
	9	7+9	9+18	7+7+9	7+12+12
	12	7+12	12+12	7+7+12	9+9+9
	18	7+18	12+18	7+7+18	9+9+12
	—	9+9	—	7+9+9	9+12+12

Unità esterna Multi Split	Unità interna								
	1 unità	2 unità		3 unità			4 unità		
QUADRI 36.000 Btu/h	7	7+7	9+12	7+7+7	7+9+18	9+9+18	7+7+7+7	7+7+12+18	9+9+9+9
	9	7+9	9+18	7+7+9	7+12+12	9+12+12	7+7+7+9	7+9+9+9	9+9+9+12
	12	7+12	12+12	7+7+12	7+12+18	9+12+18	7+7+7+12	7+9+9+12	9+9+9+18
	18	7+18	12+18	7+7+18	7+18+18	9+18+18	7+7+7+18	7+9+9+18	9+9+12+12
	—	9+9	18+18	7+9+9	9+9+9	12+12+12	7+7+9+9	7+9+12+12	9+9+12+18
	—	—	—	7+9+12	9+9+12	12+12+18	7+7+9+12	7+9+12+18	9+12+12+12
	—	—	—	—	—	—	7+7+9+18	7+12+12+12	12+12+12+12
	—	—	—	—	—	—	7+7+12+12	7+12+12+18	—

Unità esterna Multi Split	Unità interna											
	1 unità	2 unità		3 unità			4 unità			5 unità		
PENTA 42.000 Btu/h	7	7+7	9+12	7+7+7	7+12+12	9+12+18	7+7+7+7	7+7+18+18	9+9+9+12	7+7+7+7+7	7+7+9+9+9	7+9+9+12+12
	9	7+9	9+18	7+7+9	7+12+18	9+18+18	7+7+7+9	7+9+9+9	9+9+9+18	7+7+7+7+9	7+7+9+9+12	7+9+9+12+18
	12	7+12	12+12	7+7+12	7+18+18	12+12+12	7+7+7+12	7+9+9+12	9+9+12+12	7+7+7+7+12	7+7+9+9+18	7+9+12+12+12
	18	7+18	12+18	7+7+18	9+9+9	12+12+18	7+7+7+18	7+9+9+18	9+9+12+18	7+7+7+7+18	7+7+9+12+12	7+12+12+12+12
	—	9+9	18+18	7+9+9	9+9+12	12+18+18	7+7+9+9	7+9+12+12	9+9+18+18	7+7+7+9+9	7+7+9+12+18	9+9+9+9+9
	—	—	—	7+9+12	9+9+18	18+18+18	7+7+9+12	7+9+12+18	9+12+12+12	7+7+7+9+12	7+7+12+12+12	9+9+9+9+12
	—	—	—	7+9+18	9+12+12	—	7+7+9+18	7+12+12+12	9+12+12+18	7+7+7+9+18	7+7+12+12+18	9+9+9+9+18
	—	—	—	—	—	—	7+7+12+12	7+12+12+18	12+12+12+12	7+7+7+12+12	7+9+9+9+9	9+9+9+12+12
	—	—	—	—	—	—	7+7+12+18	9+9+9+9	12+12+12+18	7+7+7+12+18	7+9+9+9+12	9+9+12+12+12

MODELLI DISPONIBILI FINO AD ESAURIMENTO	Codice	Euro Prezzo base (iva esclusa)
Luna Clima Light Commercial CASSETTA - Mono Split R410a		
 Unità esterna RZT50 (18.000 Btu/h)	A7663721	1.225,00
Unità interna cassetta RZBK50 (18.000 Btu/h)	A7650413	588,00
Unità esterna RZT70 (24.000 Btu/h)	A7663723	1.354,00
Unità interna cassetta RZBK70 (24.000 Btu/h)	A7650414	677,00
Unità esterna RZT100 (36.000 Btu/h)	A7663726	2.540,00
Unità interna cassetta RZBK100 (36.000 Btu/h)	A7650415	777,00
Unità esterna RZT140 (48.000 Btu/h)	A7663727	2.838,00
Unità interna cassetta RZBK140 (48.000 Btu/h)	A7650417	836,00
Unità esterna RZT160 (60.000 Btu/h)	A7663729	2.988,00
Unità interna cassetta RZBK160 (60.000 Btu/h)	A7650418	887,00
Pannello cassetta PK50 (da prevedere per RZBK50)	A7650419	159,00
Pannello cassetta PK160 (da prevedere per RZBK70, RZBK100, RZBK140, RZBK160)	A7650356	210,00
Luna Clima Light Commercial PAVIMENTO/SOFFITTO - Mono Split R410a		
 Unità esterna RZT50 (18.000 Btu/h)	A7663721	1.225,00
Unità interna pavimento/soffitto RZNC50 (18.000 Btu/h)	A7663741	677,00
Unità esterna RZT70 (24.000 Btu/h)	A7663723	1.354,00
Unità interna pavimento/soffitto RZNC70 (24.000 Btu/h)	A7663742	877,00
Unità esterna RZT100 (36.000 Btu/h)	A7663726	2.540,00
Unità interna pavimento/soffitto RZNC100 (36.000 Btu/h)	A7663744	1.016,00
Unità esterna RZT140 (48.000 Btu/h)	A7663727	2.838,00
Unità interna pavimento/soffitto RZNC140 (48.000 Btu/h)	A7663745	1.046,00
Unità esterna RZT160 (60.000 Btu/h)	A7663729	2.988,00
Unità interna pavimento/soffitto RZNC160 (60.000 Btu/h)	A7663746	1.095,00
Luna Clima Light Commercial CANALIZZATO - Mono Split R410a		
 Unità esterna RZT50 (18.000 Btu/h)	A7663721	1.225,00
Unità interna canalizzato RZND50 (18.000 Btu/h)	A7663747	742,00
Unità esterna RZT70 (24.000 Btu/h)	A7663723	1.354,00
Unità interna canalizzato RZND70 (24.000 Btu/h)	A7663749	842,00
Unità esterna RZT100 (36.000 Btu/h)	A7663726	2.540,00
Unità interna canalizzato RZND100 (36.000 Btu/h)	A7663752	1.082,00
Unità esterna RZT140 (48.000 Btu/h)	A7663727	2.838,00
Unità interna canalizzato RZND140 (48.000 Btu/h)	A7663753	1.145,00
Unità esterna RZT160 (60.000 Btu/h)	A7663729	2.988,00
Unità interna canalizzato RZND160 (60.000 Btu/h)	A7663755	1.195,00
Luna Clima Light Commercial - Multi Split UNITÀ ESTERNE R410a		
 Unità esterna LST50-2M (DUAL Split-18.000 Btu/h)	A7691184	1.436,00
Unità esterna LST70-3M (TRIAL Split- 27.000 Btu/h)	A7691185	2.258,00
Unità esterna LST100-4M (QUADRI Split-36.000 Btu/h)	A7663708	2.827,00
Unità esterna LST125-5M (PENTA Split-42.000 Btu/h)	A7663709	3.407,00
Luna Clima Light Commercial UNITÀ INTERNA CASSETTA - Multi Split R410a		
 Unità interna LSBK25-XM (9000 Btu/h)	A7650360	568,00
Unità interna LSBK35-XM (12.000 Btu/h)	A7650502	638,00
Unità interna LSBK50-XM (18.000 Btu/h)	A7660509	737,00
Pannello cassetta PK50 (da prevedere per tutti i modelli)	A7650419	159,00
Luna Clima Light Commercial UNITÀ INTERNA PAVIMENTO/SOFFITTO - Multi Split R410a		
 Unità interna LSNC25-XM (9.000 Btu/h)	A7663714	697,00
Unità interna LSNC35-XM (12.000 Btu/h)	A7663715	766,00
Unità interna LSNC50-XM (18.000 Btu/h)	A7663716	887,00
Luna Clima Light Commercial UNITÀ INTERNA CANALIZZATO - Multi Split R410a		
 Unità interna LSND25-XM (9.000 Btu/h)	A7663717	613,00
Unità interna LSND35-XM (12.000 Btu/h)	A7663718	661,00
Unità interna LSND50-XM (18.000 Btu/h)	A7663720	772,00

Altri accessori	Codice	Euro Prezzo base (iva esclusa)
RXAC - telecomando infrarossi+ricevitore *Abbinabile a: canalizzato Mono e Multi Split*	A7678703	55,00
TXWAC - telecomando a filo parete *Abbinabile a: cassetta e pavimento/soffitto Mono e Multi Split*	A7674728	74,00
PD35 - pannello di copertura canalizzato Multi Split LSND (25/35)-XM *Abbinabile a: canalizzato Multi Split LSND (25/35)-XM*	A7674725	183,00
PD50 - pannello copertura canalizzato Multi Split LSND50-XM *Abbinabile a: canalizzato Multi Split LSND50-XM*	A7674726	275,00

Fumisteria

Tabelle dati tecnici

BAXI

Tipologie scarico/aspirazione

Coassiale - Caldaie a condensazione	432
Separati - Caldaie a condensazione	434
Luna Duo-tec MP+ (35-150 kW) - Coassiale/separati	437
Power HT+ (50-250 kW) - Scarichi separati	439
Power HT-A (115-650 kW)	441
Power HWC (115-500 kW)	443

Tabelle dati tecnici

444

Caldaie a condensazione

■ Ø 60/100 mm
■ Ø 80/125 mm

Luna Style, Luna Platinum+, Luna Alux, Luna Duo-tec E, Duo-tec Compact E, EVOlution PRIME, Avant Blue, Nuvola Platinum+, Nuvola Duo-tec+, Luna IN Plus, Luna Air, Duo-tec IN Solar, Luna3 Solar+, Power 1.32

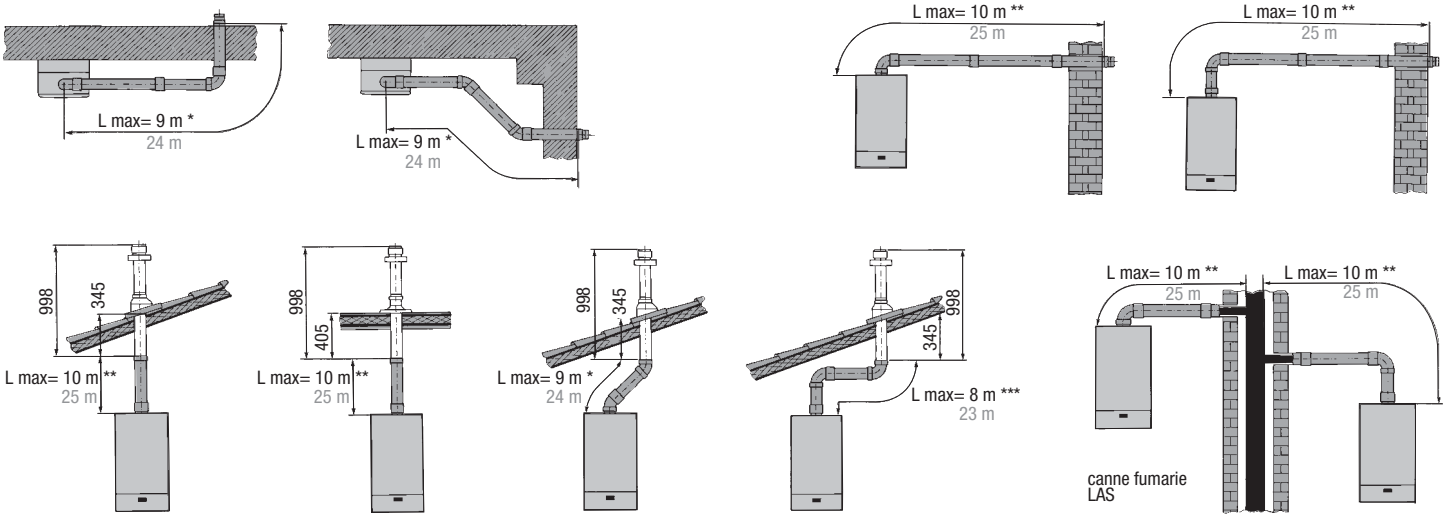

* L max Avant Blue = 2 m ** L max Avant Blue = 3 m *** L max Avant Blue = 1 m

Modelli	Lunghezza max condotto (m)		Riduzione lunghezza per inserimento curva a 90° (m)	Riduzione lunghezza per inserimento curva a 45° (m)
	Ø 60/100	Ø 80/125		
Luna Style / Luna Platinum+ / Luna Alux / Luna Duo-tec E	10	25	1	0,5
Duo-tec Compact E / EVOlution PRIME				
Nuvola Platinum+ / Nuvola Duo-tec+				
Luna IN Plus / Luna Air				
Duo-tec IN Solar / Luna3 Solar+				
Avant Blue	3	-		
Power 1.32 condotti orizzontali concentrici C13	10	24		
Power 1.32 condotti verticali concentrici C33	10	18		

Luna Style

con adattatore e curva 90°

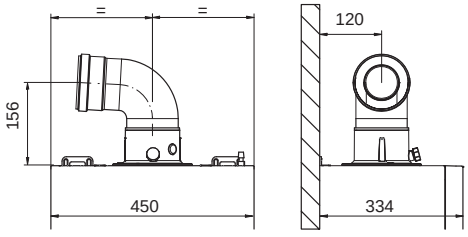

vista frontale vista di lato

con curva ribassata 90°

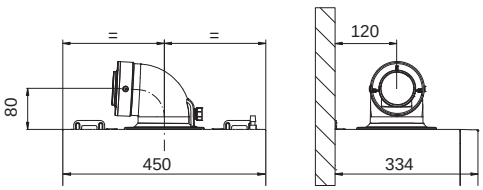

vista frontale vista di lato

Luna Platinum+ / Luna Alux
Luna Duo-tec E

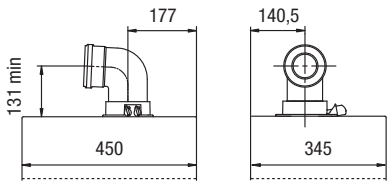

vista frontale vista di lato

Duo-tec Compact E

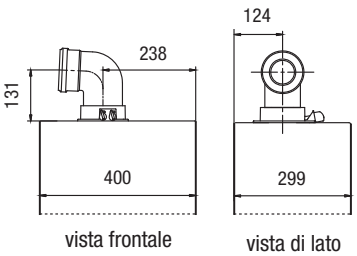

vista frontale vista di lato

EVOlution PRIME

con adattatore e curva 90°

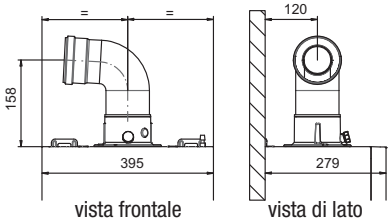

vista frontale vista di lato

con curva ribassata 90°

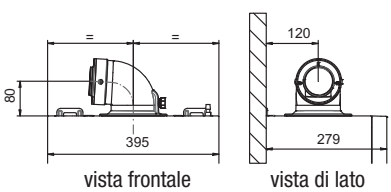

vista frontale vista di lato

Caldaie a condensazione

Luna Style, Luna Platinum+, Luna Alux, Luna Duo-tec E, Duo-tec Compact E, EVOlution PRIME, Avant Blue, Nuvola Platinum+, Nuvola Duo-tec+, Luna IN Plus, Luna Air, Duo-tec IN Solar, Luna3 Solar+, Power 1.32

Avant Blue

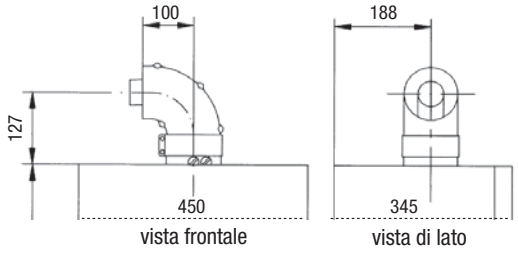

Nuvola Platinum+
Nuvola Duo-tec+

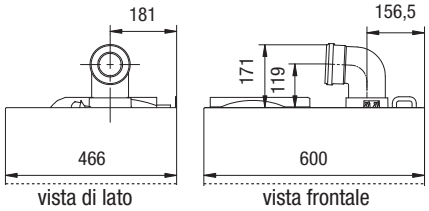

Luna IN Plus (versione ad incasso)
Luna Air (versione ad incasso)

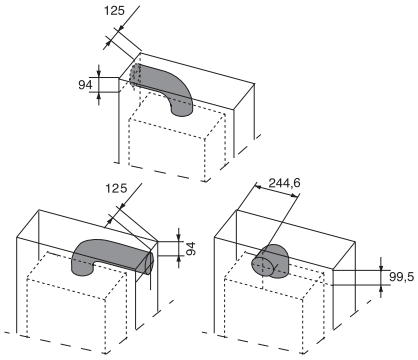

Luna IN Plus (installazione pensile)
Luna Air (installazione pensile)

con curva 90°

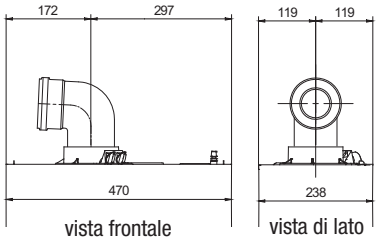

Duo-tec IN Solar

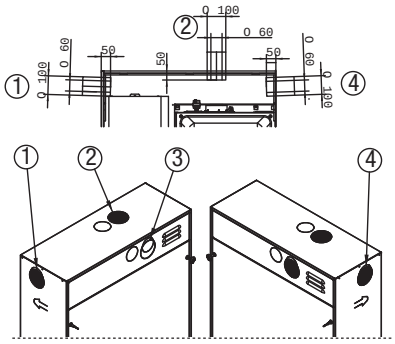

Luna3 Solar+

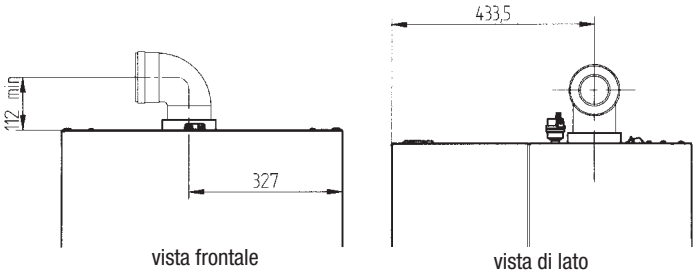

Power 1.32

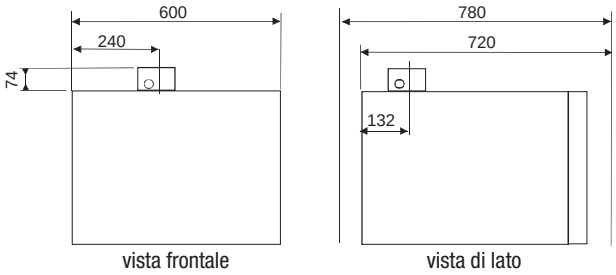

Terminale camino caldaie a condensazione

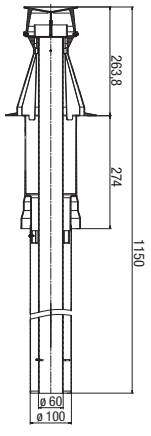

Terminale camino
verticale coassiale
Ø 60/100 mm
L tot = 1150 mm
KUG 71413581

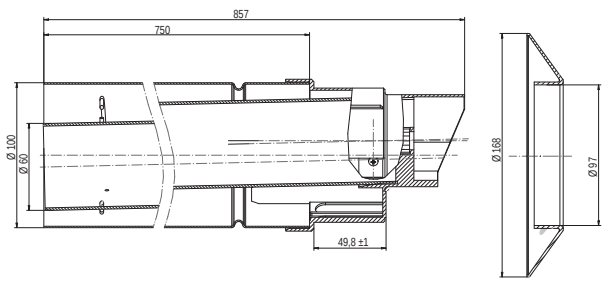

Tubi coassiali con
terminale Ø 60/100 mm
per scarico a parete L tot = 857 mm
(comprende rosone per esterno)
KHG 71405961

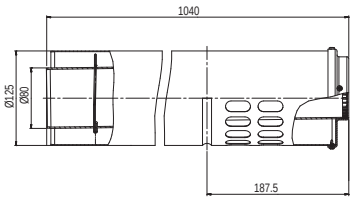

Tubi coassiali con
terminale Ø 80/125 mm
per scarico a parete L tot = 1040 mm
(comprende rosone per esterno)
KHG 71408891

Caldaie a condensazione

L1 = CONDOTTO DI ASPIRAZIONE / L2 = CONDOTTO DI SCARICO

Luna Style, Luna Platinum+, Luna Alux, Luna Duo-tec E, Duo-tec Compact E, EVOlution PRIME, Avant Blue, Nuvola Platinum+, Nuvola Duo-tec+, Luna IN Plus, Luna Air, Duo-tec IN Solar, Luna3 Solar+, Power 1.32

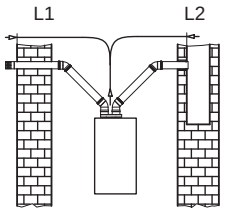

L1, L2 Ø 80

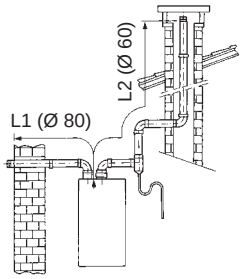

L1 Ø 80, L2 Ø 60

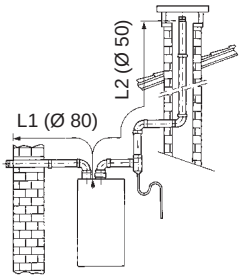

L1 Ø 80, L2 Ø 50 rigido o flessibile

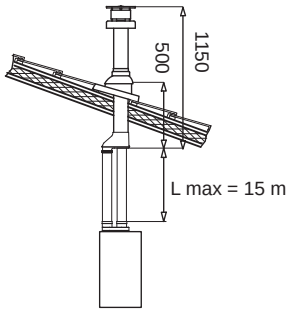

Ø 80

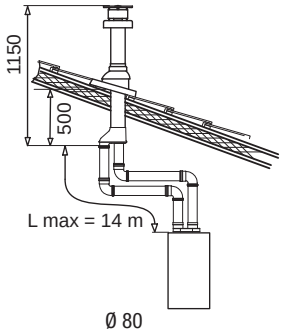

Ø 80

Modelli	SCARICO INTUBATO RIGIDO								
	Lunghezza condotti (m)			Lunghezza condotti (m)			Lunghezza condotti (m)		
	(L1) aspirazione → Ø 80/80 mm scarico (L2)			(L1) aspirazione → Ø 80/60 mm scarico (L2)			(L1) aspirazione → Ø 80/50 mm scarico (L2) (vedi note a fondo tabella)		
	L max = L1+L2	L1 max	L2 max = L max-L1 max	L max = L1+L2	L1 max	L2 max = L max-L1 max	L max = L1+L2	L1 max	L2 max
Luna Style 35 kW	80	10	70	-	-	-	-	-	-
Luna Style 24 kW	80	15	65	-	-	-	-	-	-
Luna Platinum+ / Luna Alux Luna Duo-tec E	80	15	65	40	10	30	40	10	30
Nuvola Platinum+ / Nuvola Duo-tec+	80	15	65	40	10	30	40	10	30
Luna IN Plus / Luna Air	80	15	65	40	10	30	40	10	30
Duo-tec IN Solar	80	15	65	40	10	30	40	10	30
Luna3 Solar+	80	15	65	40	10	30	-	-	-
Duo-tec Compact E	80	15	65	40	10	30	40	10	30
EVOlution PRIME 26	80	15	65	40	10	30	35	10	25
EVOlution PRIME 30	80	15	65	35	10	25	35	10	25
Avant Blue	30	10	20	-	-	-	-	-	-
Power 1.32	80	15	65	-	-	-	-	-	-

	SCARICO INTUBATO FLESSIBILE					
	Lunghezza condotti (m)			Lunghezza condotti (m)		
	(L1) aspirazione → Ø 80/80 mm scarico (L2)			(L1) aspirazione → Ø 80/50 mm scarico (L2) (vedi note a fondo tabella)		
	L max = L1+L2	L1 max	L2 max = L max-L1 max	L max = L1+L2	L1 max	L2 max
Luna Style 35 kW	80	10	70	-	-	-
Luna Style 24 kW	80	15	65	-	-	-
Luna Platinum+ / Luna Alux Luna Duo-tec E	80	15	65	40	10	30
Nuvola Platinum+ / Nuvola Duo-tec+	80	15	65	40	10	30
Luna IN Plus / Luna Air	80	15	65	40	10	30
Duo-tec IN Solar	80	15	65	40	10	30
Luna3 Solar+	80	15	65	-	-	-
Duo-tec Compact E	80	15	65	40	10	30
EVOlution PRIME 26	80	15	65	35	10	25
EVOlution PRIME 30	80	15	65	35	10	25

Per i diametri 80 e 60 la misura indicata dei condotti di aspirazione (L1 max) NON può essere superata

L'installazione di questi condotti (Ø50) è possibile solo per modelli 24 kW; EVOlution PRIME mod. 26 e 30 kW
Le misure descritte nelle caselle evidenziate in azzurro NON possono essere superate; la lunghezza massima della tubazione di aspirazione (L1 max) e della tubazione di scarico (L2 max) NON possono essere superate

Modelli	SCARICO INTUBATO RIGIDO						SCARICO INTUBATO FLESSIBILE			
	→ Ø 80 mm		→ Ø 60 mm		→ Ø 50 mm		→ Ø 80 mm		→ Ø 50 mm	
	Riduzione lunghezza per inserimento curva a 90° (m)	Riduzione lunghezza per inserimento curva a 45° (m)	Riduzione lunghezza per inserimento curva a 90° (m)	Riduzione lunghezza per inserimento curva a 45° (m)	Riduzione lunghezza per inserimento curva a 90° (m)	Riduzione lunghezza per inserimento curva a 45° (m)	Riduzione lunghezza per inserimento curva a 90° (m)	Riduzione lunghezza per inserimento curva a 45° (m)	Riduzione lunghezza per inserimento curva a 90° (m)	Riduzione lunghezza per inserimento curva a 45° (m)
Luna Style	0,5	0,25	-	-	-	-	0,5	0,25	-	-
Luna Platinum+ / Luna Alux Luna Duo-tec E	0,5	0,25	1	0,5	3	1,5	0,5	0,25	2	1
Nuvola Platinum+ / Nuvola Duo-tec+	0,5	0,25	1	0,5	3	1,5	0,5	0,25	2	1
Luna IN Plus / Luna Air	0,5	0,25	1	0,5	3	1,5	0,5	0,25	2	1
Duo-tec IN Solar	0,5	0,25	1	0,5	3	1,5	0,5	0,25	2	1
Luna3 Solar+	0,5	0,25	1	0,5	-	-	0,5	0,25	-	-
Duo-tec Compact E	0,5	0,25	1	0,5	3	1,5	0,5	0,25	2	1
EVOlution PRIME 26	0,5	0,25	2	1	3	1,5	0,5	0,25	2	1
EVOlution PRIME 30	0,5	0,25	2	1	3	1,5	0,5	0,25	2	1
Avant Blue	0,5	0,25	-	-	-	-	-	-	-	-
Power 1.32	0,5	0,25	-	-	-	-	-	-	-	-

I dati sopra riportati sono vincolati all'utilizzo di scarichi forniti da Baxi S.p.A. - I dati completi relativi a Luna Style saranno disponibili con l'introduzione nel mercato della gamma.

Caldaie a condensazione

Luna Style, Luna Platinum+, Luna Alux, Luna Duo-tec E, Duo-tec Compact E, EVOlution PRIME, Avant Blue, Nuvola Platinum+, Nuvola Duo-tec+, Luna IN Plus, Luna Air, Duo-tec IN Solar, Luna3 Solar+, Power 1.32

Luna Style

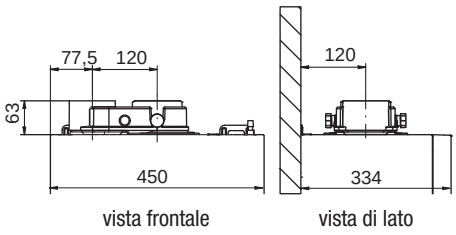

Luna Platinum+ / Luna Alux / Luna Duo-tec E

Kit sdoppiatore singolo (accessorio alternativo)

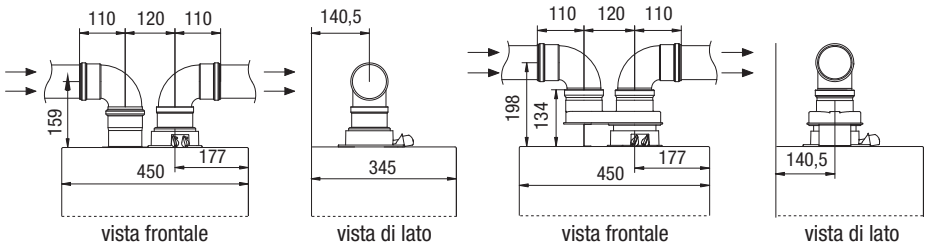

Duo-tec Compact E

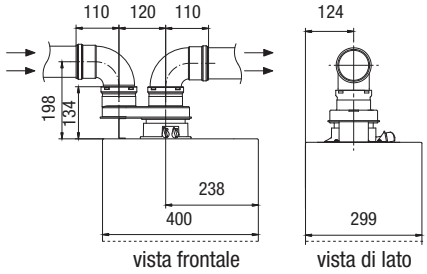

EVOlution PRIME

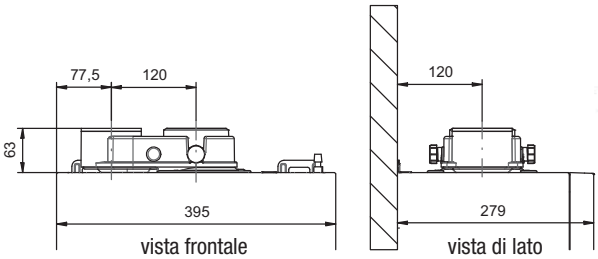

Avant Blue

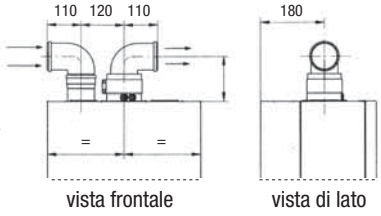

Nuvola Platinum+ / Nuvola Duo-tec+

Kit sdoppiatore singolo (accessorio alternativo)

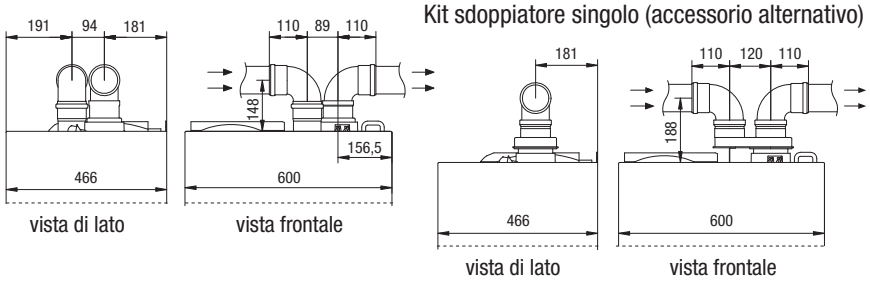

Duo-tec IN Solar

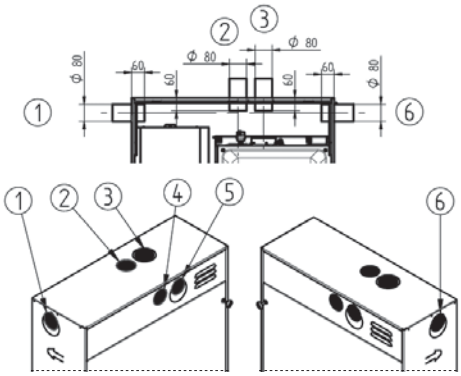

Luna IN Plus (versione pensile)
Luna Air (versione pensile)
Ø 80-80

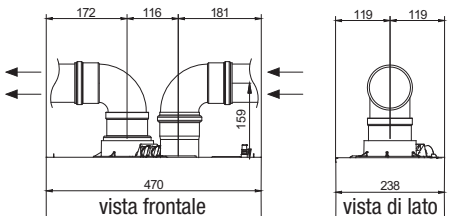

Luna IN Plus (versione pensile a cielo aperto con copertura)
Luna Air (versione pensile a cielo aperto)
Ø 80

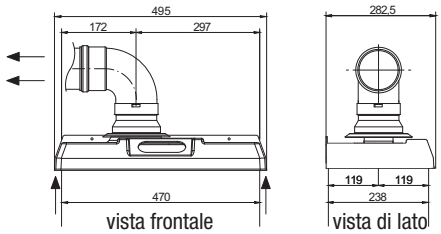

Luna3 Solar+

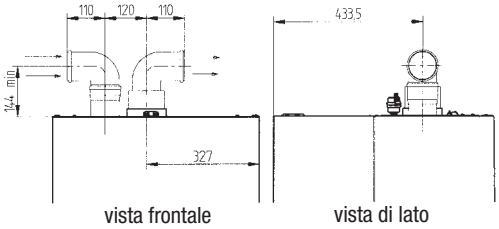

Power 1.32

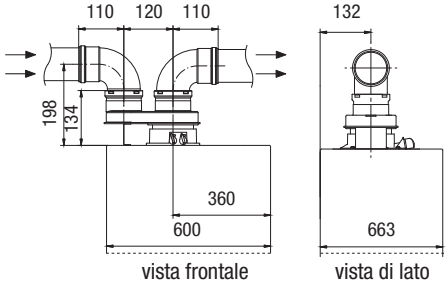

Caldaie a condensazione

Luna IN Plus
Luna Air
(versione ad incasso)

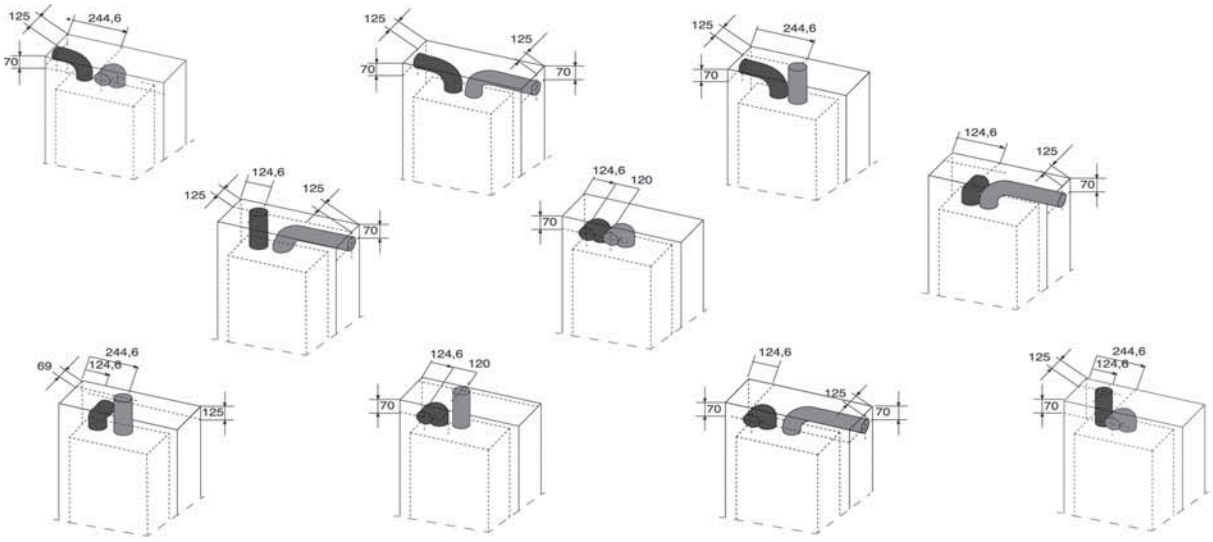

Scarico intubato flessibile per caldaie a condensazione

L'impianto di scarico fumi e della condensa dovrà essere realizzato secondo UNI 11071

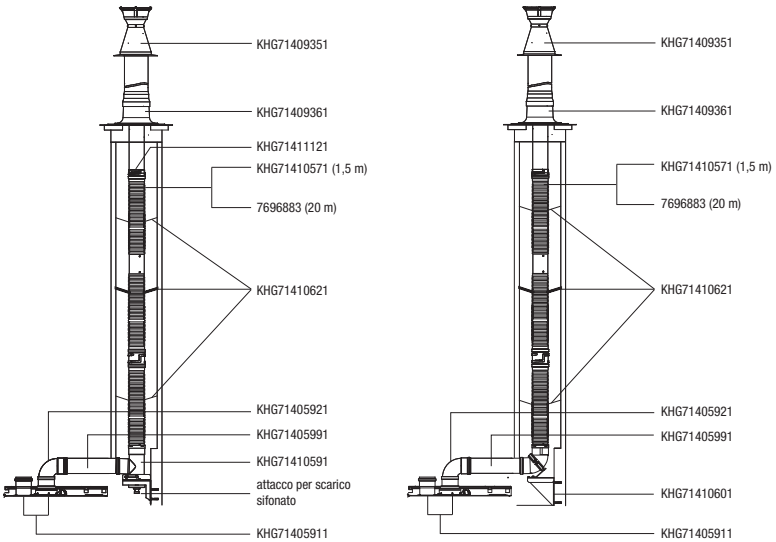

Terminale camino caldaie a condensazione

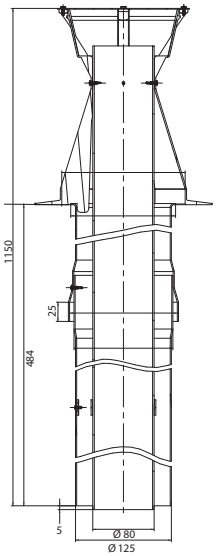

KHG 71409351
Terminale camino verticale coassiale Ø 80/125
L tot = 1150 mm

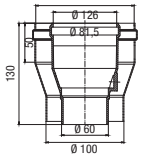

KHG 71409391
Kit riduzione Ø 80/125 - Ø 60/100

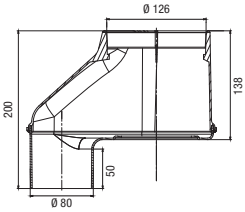

KHG 71409381
Kit adattatore da sdoppiato Ø 80/80 a coassiale Ø 80/125

Power HT OIL

Lunghezze dei condotti aria/fumi

Configurazione	Descrizione	Materiali	Diametro	L max (m) Power HT OIL 24	L max (m) Power HT OIL 32
B_{23P}	Condotti singoli in canna fumaria (rigidi), aria comburente prelevata nel locale	PPS	80 mm	15	15
B_{23P}	Condotti singoli in canna fumaria (flessibili), aria comburente prelevata nel locale	PPS	80 mm	15 (1)	15 (1)
C_{13}	Condotti rigidi concentrici collegati a un terminale orizzontale	PPS	80/125 mm	12 (2)	12 (2)
C_{33}	Condotti rigidi concentrici collegati a un terminale verticale	PPS	80/125 mm	12	12
C_{53}	Adattatore biflusso e condotti alimentazione dell'aria/fumi rigidi singoli separati (aria comburente presa all'esterno)	PPS	80 mm	16 (3)	16 (3)
C_{53}	Adattatore biflusso e condotti alimentazione dell'aria/fumi flessibili singoli separati (aria comburente presa all'esterno)	PPS	80 mm	16 (3)	16 (3)
C_{93}	- Condotti coassiali nel locale caldaia - Condotti rigidi singoli nella canna fumaria (aria comburente in controcorrente)	PPS	80/125 mm 80 mm	15	15
C_{93}	- Condotti coassiali nel locale caldaia - Condotti flessibili singoli nella canna fumaria (aria comburente in controcorrente)	PPS	80/125 mm 80 mm	15	15

(1) 12 m, per installazioni con 3 giunti a gomito
(2) con condotto orizzontale di lunghezza non superiore a 8 m
(3) L2=L max di 8 m

Le lunghezze massime indicate in tabella sono valide per condotti nei quali le sezioni orizzontali non superano un metro in totale. Per calcolare la lunghezza totale L, applicare un coefficiente di moltiplicazione di 1,2 per ciascun metro aggiuntivo di condotto orizzontale. La lunghezza totale L viene calcolata aggiungendo le lunghezze dei condotti aria/fumi diritti e le lunghezze equivalenti degli altri componenti.
Importante: verificare sempre che L sia inferiore a L max.

Lunghezza equivalente dei condotti PPS in metri	Diametro: 80/125 mm Ø 80 mm
Gomito 87°	1,9 m
Gomito 45°	1,2 m
Tubo di ispezione diritto	0,3 m
Gomito di ispezione 87°	1,9 m
Raccordo a T d'ispezione	4,2 m
Tubo d'ispezione per condotto flessibile	0,3 m

Luna Duo-tec MP+ (35-150 kW)

Condotti coassiali

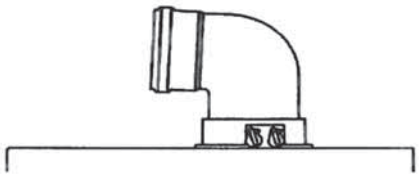

Luna Duo-tec MP+ 1.35 - 1.50 - 1.60 - 1.70 = Ø 80/125 mm
Luna Duo-tec MP+ 1.90 - 1.110 - 1.115 - 1.130 - 1.150 = Ø 110/160 mm

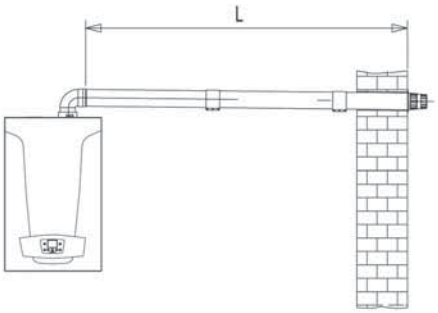

Lmax = 10 m mod. 1.35 - 1.50 - 1.60 - 1.70 - 1.90 - 1.110
Lmax = 8 m mod. 1.115 - 1.130 - 1.150

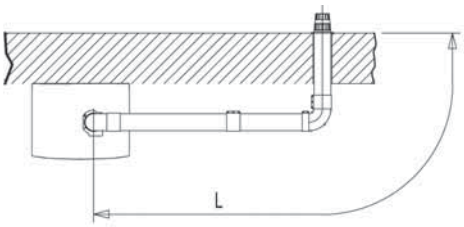

Lmax = 9 m mod. 1.35 - 1.50 - 1.60 - 1.70 - 1.90 - 1.110
Lmax = 7 m mod. 1.115 - 1.130 - 1.150

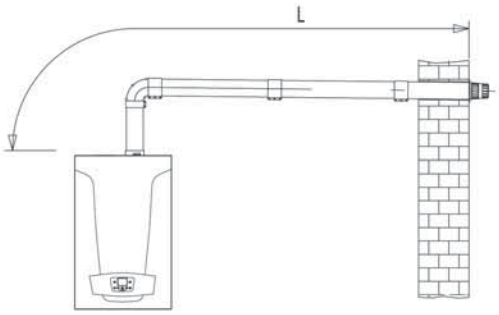

Lmax = 10 m mod. 1.35 - 1.50 - 1.60 - 1.70 - 1.90 - 1.110
Lmax = 8 m mod. 1.115 - 1.130 - 1.150

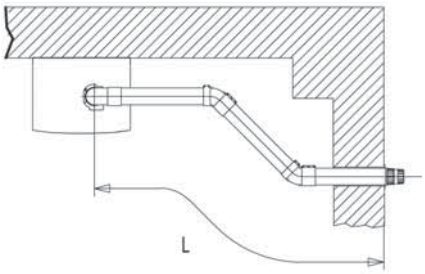

Lmax = 9 m mod. 1.35 - 1.50 - 1.60 - 1.70 - 1.90 - 1.110
Lmax = 7 m mod. 1.115 - 1.130 - 1.150

B_{23}
Nella tabella sottostante vengono riportate le lunghezze massime consentite con condotti fumi forniti da Baxi nel caso di installazione con ripresa aria da locale tecnico ed espulsione esterna.

Classificazione scarichi	B_{23}	
	VERTICALE	
	Diametro condotto [mm]	Lunghezza massima L [m]
Luna Duo-tec MP+ 1.35	80	60
Luna Duo-tec MP+ 1.50	80	60
Luna Duo-tec MP+ 1.60	80	40
Luna Duo-tec MP+ 1.70	80	30
Luna Duo-tec MP+ 1.90	110	27
Luna Duo-tec MP+ 1.110	110	27
Luna Duo-tec MP+ 1.115	110	20
Luna Duo-tec MP+ 1.130	110	20
Luna Duo-tec MP+ 1.150	110	20

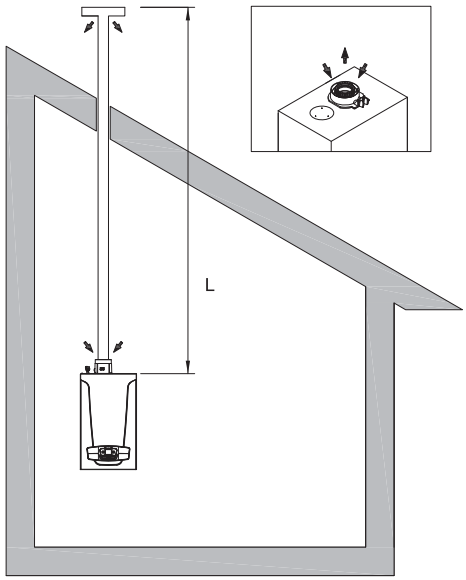

Condotti separati

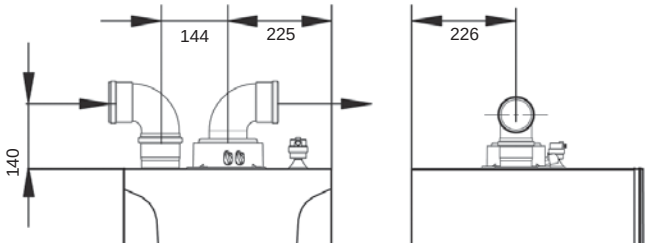

Luna Duo-tec MP+ 1.35 - 1.50 - 1.60 - 1.70 = Ø 80+80 mm

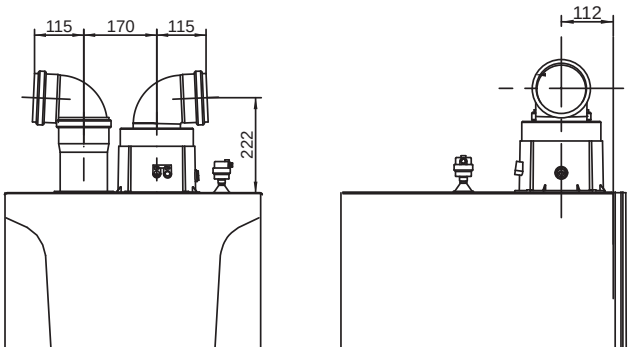

Luna Duo-tec MP+ 1.90 - 1.110 - 1.115 - 1.130 - 1.150 = Ø 110+110 mm

C_{53}

Nella tabella sottostante vengono riportate le lunghezze massime consentite con condotti fumi forniti da Baxi nel caso di installazione con aspirazione ed espulsione esterna attraverso condotti fumi separati.

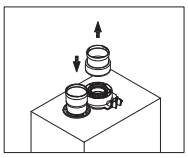

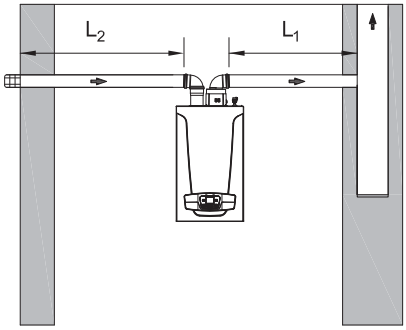

Classificazione scarichi	C_{53}		
	ORIZZONTALI		
	Diametro condotti separati [mm]	Lunghezza massima totale L_1+L_2 [m]	Lunghezza massima condotto di aspirazione L_2 [m]
Luna Duo-tec MP+ 1.35	80+80	60	15
Luna Duo-tec MP+ 1.50	80+80	60	15
Luna Duo-tec MP+ 1.60	80+80	40	15
Luna Duo-tec MP+ 1.70	80+80	30	15
Luna Duo-tec MP+ 1.90	110+110	27	7
Luna Duo-tec MP+ 1.110	110+110	27	7
Luna Duo-tec MP+ 1.115	110+110	20	10
Luna Duo-tec MP+ 1.130	110+110	20	10
Luna Duo-tec MP+ 1.150	110+110	20	10

Per installazioni tipo C_{53} i terminali per l'aspirazione dell'aria comburente e per l'evacuazione dei prodotti della combustione non devono essere previsti su muri opposti all'edificio.

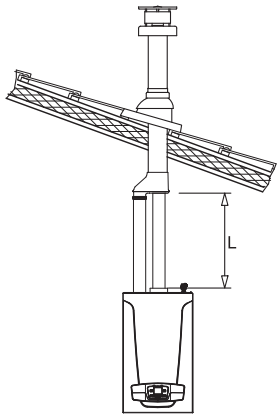

Note: la pendenza minima verso la caldaia del condotto di scarico deve essere di 5 cm per metro di lunghezza.

Classificazione scarichi	C_{53}	
	VERTICALE	
	Diametro condotti separati [mm]	Lunghezza massima totale L [m]
Luna Duo-tec MP+ 1.35-1.50-1.60-1.70	80+80	15
Luna Duo-tec MP+ 1.90-1.110-1.115-1.130-1.150	110+110	15

Condotti fumi forniti da Baxi (installazioni tipo B_{23} e C_{53})

Tipo di condotti	Per ogni curva a 90° installata la lunghezza max si riduce di:	Per ogni curva a 45° installata la lunghezza max si riduce di:
Coassiali ø 80/125 (fino a 70 kW), Ø 110/160 (da 90 a 150 kW)	1	0,5
Separati verticali ø 80/80* (fino a 70 kW), Ø 110+110* (da 90 a 150 kW)	0,5	0,25
Separati orizzontali ø 80/80* (fino a 70 kW), Ø 110+110* (da 90 a 150 kW)	0,5	0,25

* il condotto di aspirazione deve avere una lunghezza massima di 15 m; 7 m (mod. 1.90-1.110) e 10 m (mod. 1.115-1.1130-1.150)

Il calcolo della lunghezza del condotto dei fumi deve essere effettuato da un tecnico qualificato durante la fase di progettazione del sistema, conformemente ai requisiti delle norme in vigore.

Per maggiori dettagli sulle configurazioni degli scarichi consultare il manuale di installazione della caldaia.

Power HT+ (da 50 a 250 kW)

Configurazione B_{23p} - lunghezza massima degli scarichi

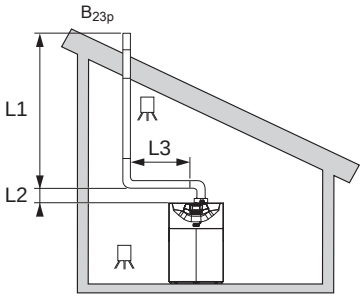

Power HT+ 1.50 - 1.70

Disposizione	Configurazione		Power HT+ 1.50	Power HT+ 1.70
		mm	Ø 80	Ø 80
L3 <2m + 2 gomiti	(L1 + L2) rigido	m	20	8
L3 <2m + 2 gomiti	(L1 + L2) flessibile	m	15	6

Power HT+ 1.90 - 1.110

Disposizione	Configurazione		Power HT+ 1.90	Power HT+ 1.110
		mm	Ø 110	Ø 110
L3 <2m + 2 gomiti	(L1 + L2) rigido	m	20	56
L3 <2m + 2 gomiti	(L1 + L2) flessibile	m	-	15

Power HT+ 1.130 - 1.150 - 1.200 - 1.250

Disposizione	Configurazione		Power HT+ 1.130	Power HT+ 1.150	Power HT+ 1.200	Power HT+ 1.250
		mm	Ø 110	Ø 110	Ø 160 *	Ø 160 *
L3 <2m + 2 gomiti	(L1 + L2) rigido	m	20	27	39	23
L3 <2m + 2 gomiti	(L1 + L2) flessibile	m	7	9	19	13

* Per collegare gli accessori Ø 160 è necessario il kit adattatore.

Configurazione C_{13} - lunghezza massima degli scarichi

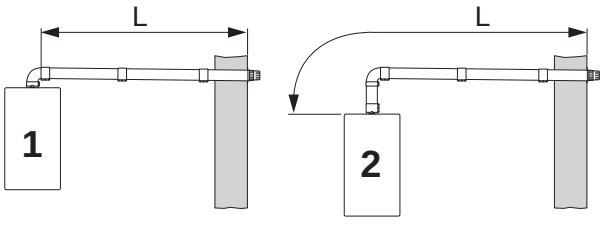

50 - 150 kW

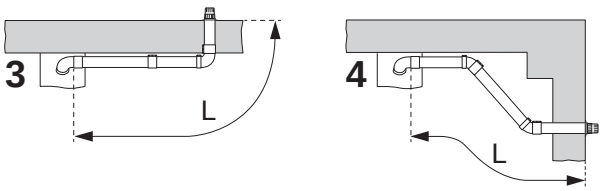

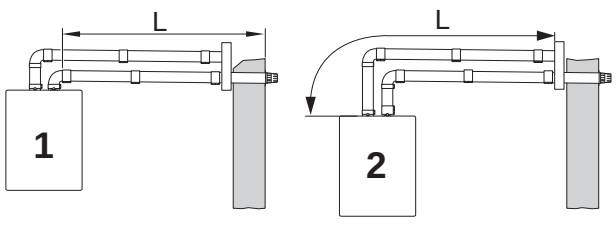

200 - 250 kW

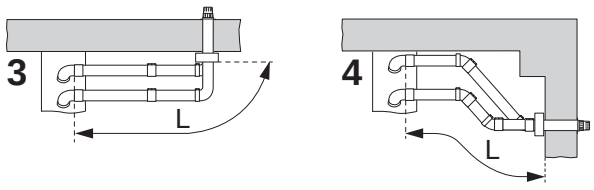

Power HT+ 1.50 - 1.70 - 1.90 - 1.110 - 1.130 - 1.150 - 1.200 - 1.250

Configurazione		Power HT+ 1.50	Power HT+ 1.70	Power HT+ 1.90	Power HT+ 1.110	Power HT+ 1.130	Power HT+ 1.150	Power HT+ 1.200	Power HT+ 1.250
	mm	Ø 80 / Ø 125	Ø 80 / Ø 125	Ø 110 / Ø 160	Ø 110 / Ø 160	Ø 110	Ø 110	Ø 160 *	Ø 160 *
1	m	L <10m	L <10m	L <10m	L <10m	L <8m	L <8m	L <45m	L <22m
2	m	L <10m	L <10m	L <10m	L <10m	L <8m	L <8m	L <45m	L <22m
3	m	L <9m	L <9m	L <9m	L <9m	L <7m	L <7m	L <42m	L <19m
4	m	L <9m	L <9m	L <9m	L <9m	L <7m	L <7m	L <41m	L <18m

* Per collegare gli accessori Ø 160 è necessario il kit adattatore.

Configurazione C_{33} - lunghezza massima degli scarichi

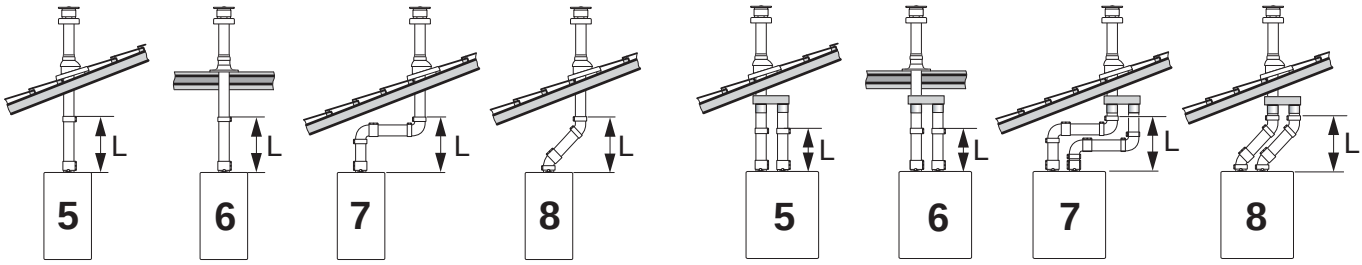

50 - 150 kW

200 - 250 kW

Power HT+ 1.50 - 1.70 - 1.90 - 1.110 - 1.130 - 1.150 - 1.200 - 1.250

Configurazione		Power HT+ 1.50	Power HT+ 1.70	Power HT+ 1.90	Power HT+ 1.110	Power HT+ 1.130	Power HT+ 1.150	Power HT+ 1.200	Power HT+ 1.250
	mm	Ø 80 / Ø 125	Ø 80 / Ø 125	Ø 110 / Ø 160	Ø 110 / Ø 160	Ø 110	Ø 110	Ø 160 *	Ø 160 *
5	m	L <10m	L <10m	L <10m	L <10m	L <8m	L <8m	L <20m	L <11m
6	m	L <10m	L <10m	L <10m	L <10m	L <8m	L <8m	L <22m	L <12m
7	m	L <8m	L <8m	L <8m	L <8m	L <6m	L <6m	L <16m	L <6m
8	m	L <9m	L <9m	L <9m	L <9m	L <7m	L <7m	L <20m	L <9m

* Per collegare gli accessori Ø 160 è necessario il kit adattatore.

Configurazione C_{53} - lunghezza massima degli scarichi

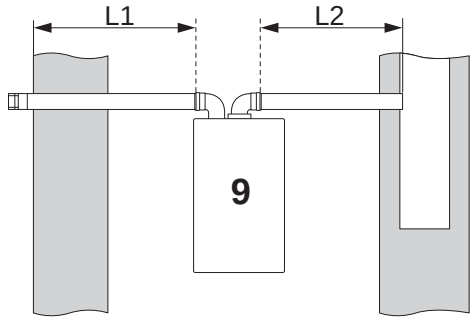

Power HT+ 1.50 - 1.70 - 1.90 - 1.110

Configurazione		Power HT+ 1.50	Power HT+ 1.70	Power HT+ 1.90	Power HT+ 1.110
	mm	Ø 80 / Ø 125	Ø 80 / Ø 125	Ø 110 / Ø 160	Ø 110 / Ø 160
9	m	L1 <15m e L1+L2 <60m (Ø 80)	L1 <15m e L1+L2 <30m (Ø 80)	L1 <7m e L1+L2 <27m (Ø 110)	L1 <7m e L1+L2 <27m (Ø 110)

Power HT+ 1.130 - 1.150 - 1.200 - 1.250

Configurazione		Power HT+ 1.130	Power HT+ 1.150	Power HT+ 1.200	Power HT+ 1.250
	mm	Ø 110	Ø 110	Ø 160 *	Ø 160 *
9	m	(L1+L2) max = 20m (L1) max = 10m	(L1+L2) max = 20m (L1) max = 10m	(L1+L2) max = 42m	(L1+L2) max = 21m

* Per collegare gli accessori Ø 160 è necessario il kit adattatore.

Per maggiori dettagli sulle configurazioni degli scarichi fumi consultare il manuale di installazione della caldaia.

Power HT-A (da 115 a 320 kW)

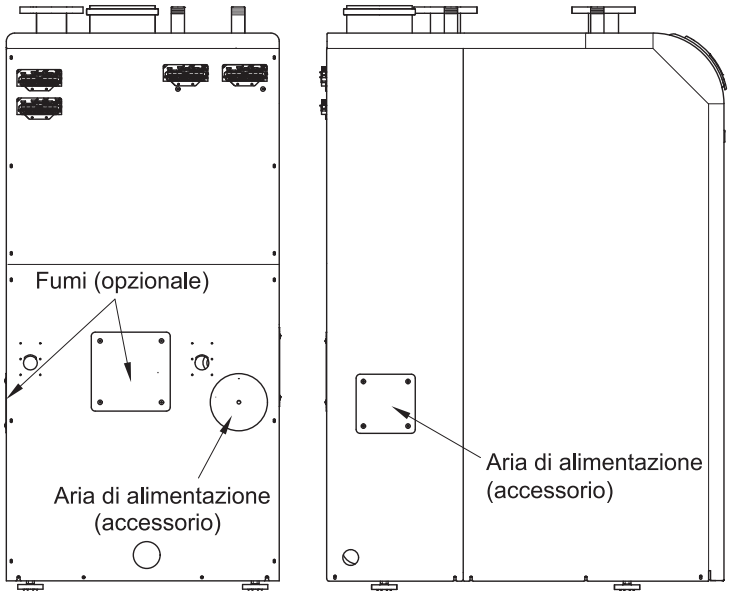

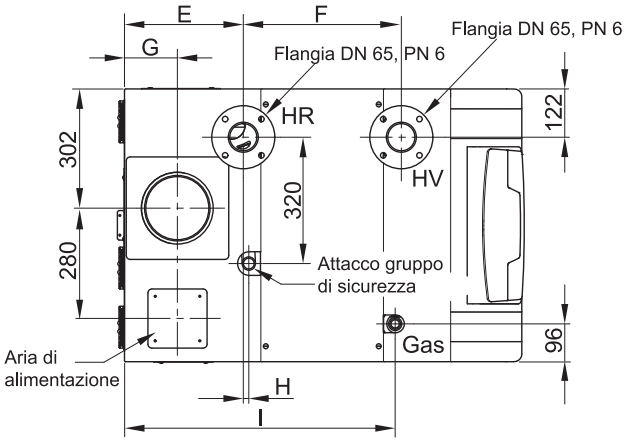

Modello	Power HT-A 1.115	Power HT-A 1.135	Power HT-A 1.180	Power HT-A 1.230	Power HT-A 1.280	Power HT-A 1.320
Dimensioni E	301	301	301	351	351	351
Dimensioni F	401	401	401	514	607	700
Dimensioni G	134	134	134	163	163	163
Dimensioni H	14	14	14	14	14	14
Dimensioni I	687	687	687	851	944	1037

C_{53}

Nella tabella sottostante vengono riportate le lunghezze massime consentite con condotti fumi forniti da Baxi nel caso di installazione con ripresa aria da locale tecnico ed espulsione esterna.

Classificazione scarichi	C_{53}	
	Diametro condotto [mm]	Lunghezza massima totale L [m]
Power HT-A 1.115	160	60
Power HT-A 1.135		
Power HT-A 1.180		
Power HT-A 1.230	200	60
Power HT-A 1.280		
Power HT-A 1.320		

Per i condotti fumi forniti da Baxi S.p.A. (quindi per applicazioni C_{53}) va considerato che:

- L'inserimento di una curva a 87° riduce la lunghezza totale del condotto di 5 metri.
- L'inserimento di una curva a 45° riduce la lunghezza totale del condotto di 2 metri.
- L'inserimento di una curva a 15° riduce la lunghezza totale del condotto di 1 metri.

Note: la pendenza minima verso la caldaia del condotto di scarico orizzontale deve essere di 5,5 cm per metro di lunghezza.

Il calcolo della lunghezza del condotto dei fumi deve essere effettuato da un tecnico qualificato durante la fase di progettazione del sistema, conformemente ai requisiti delle norme in vigore.

Power HT-A (da 430 a 650 kW)

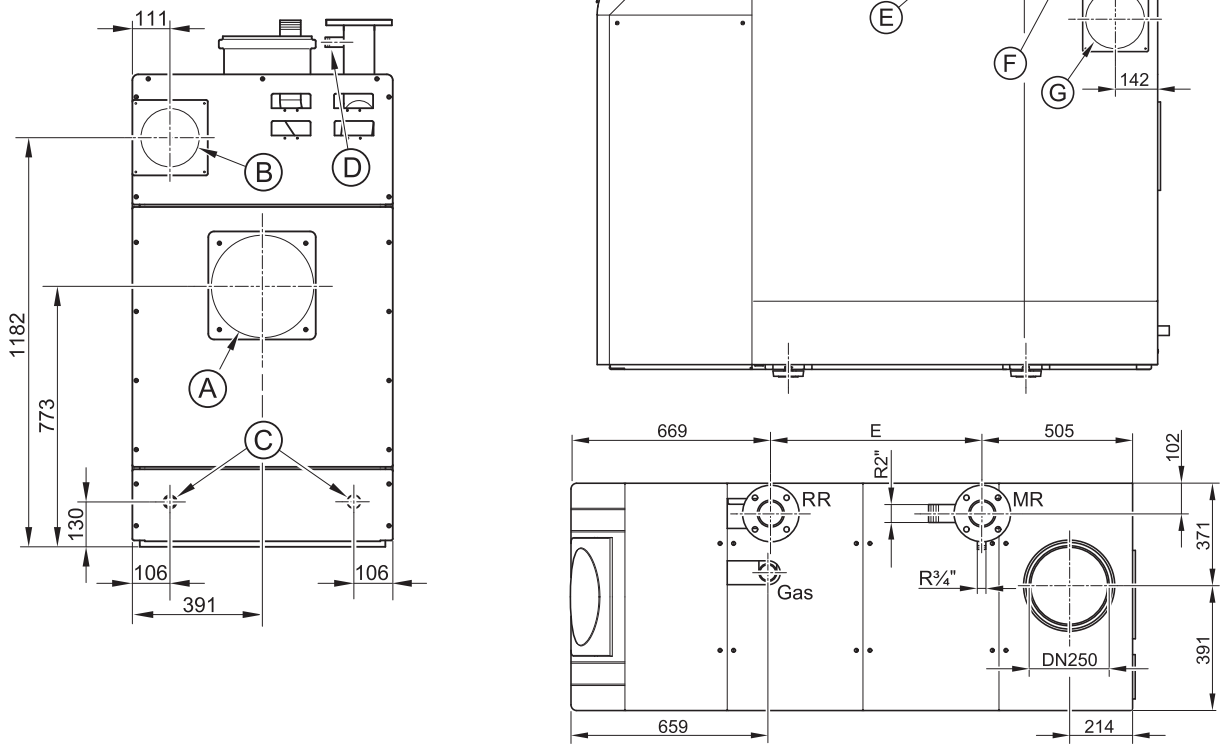

Modello		Power HT-A 1.430	Power HT-A 1.500	Power HT-A 1.650
MR	Mandata riscaldamento	Flangia DN 80 PN 6		
RR	Ritorno riscaldamento	Flangia DN 80 PN 6		
Gas	Attacco gas	R2" filettatura esterna		
Ⓐ	Attacco scarico fumi posteriore (optional)	DN 250		
Ⓑ	Allacciamento adduzione aria posteriore (di serie)	Diametro nom. 160		
Ⓒ	Attacco condensa (a scelta destra/sinistra)	DN 32		
Ⓓ	Attacco gruppo di sicurezza	R¾" filettatura esterna		
Ⓔ	Attacco valvola di sicurezza	R2" filettatura esterna		
Ⓕ	Attacco scarico fumi in alto (di serie	DN 250		
Ⓖ	Allacciamento adduzione aria laterale (optional)	Diametro nom. 160		

C_{53}

Nella tabella sottostante vengono riportate le lunghezze massime consentite con condotti fumi forniti da Baxi nel caso di installazione con ripresa aria da locale tecnico ed espulsione esterna.

Classificazione scarichi	C_{53}	
	Diametro condotto [mm]	Lunghezza massima totale L [m]
Power HT-A 1.430	250	50
Power HT-A 1.500		
Power HT-A 1.650		

Per i condotti fumi forniti da Baxi S.p.A. (quindi per applicazioni C53) va considerato che:

- L'inserimento di una curva a 87° riduce la lunghezza totale del condotto di 5 metri.
- L'inserimento di una curva a 45° riduce la lunghezza totale del condotto di 2 metri.
- L'inserimento di una curva a 15° riduce la lunghezza totale del condotto di 1 metri.

Note: la pendenza minima verso la caldaia del condotto di scarico orizzontale deve essere di 5,5 cm per metro di lunghezza.

Il calcolo della lunghezza del condotto dei fumi deve essere effettuato da un tecnico qualificato durante la fase di progettazione del sistema, conformemente ai requisiti delle norme in vigore.

Power HWC 1.115

Il prodotto è certificato per la seguente tipologia di scarico fumi: B23P

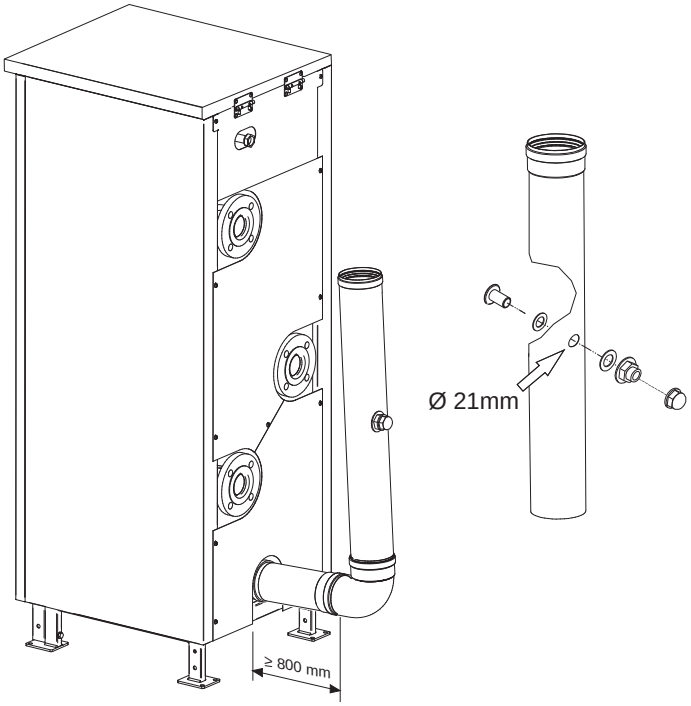

Prevalenza disponibile alla base camino	
S (Scarico)	**A (Aspirazione)**
Δp = 70 Pa	Δp = 40 Pa
La lunghezza massima consentita dei condotti è determinata dalla prevalenza (Δp) disponibile alla base del camino.	

È necessario dotare il tubo di scarico fumi di presa analisi combustione.

Il tappo di chiusura per la presa fumi è a corredo della caldaia.

L'installatore dovrà prevedere il foro sul tubo fumi alla distanza prevista dalla normativa.

Power HWC 1.250 - 1.375 - 1.500

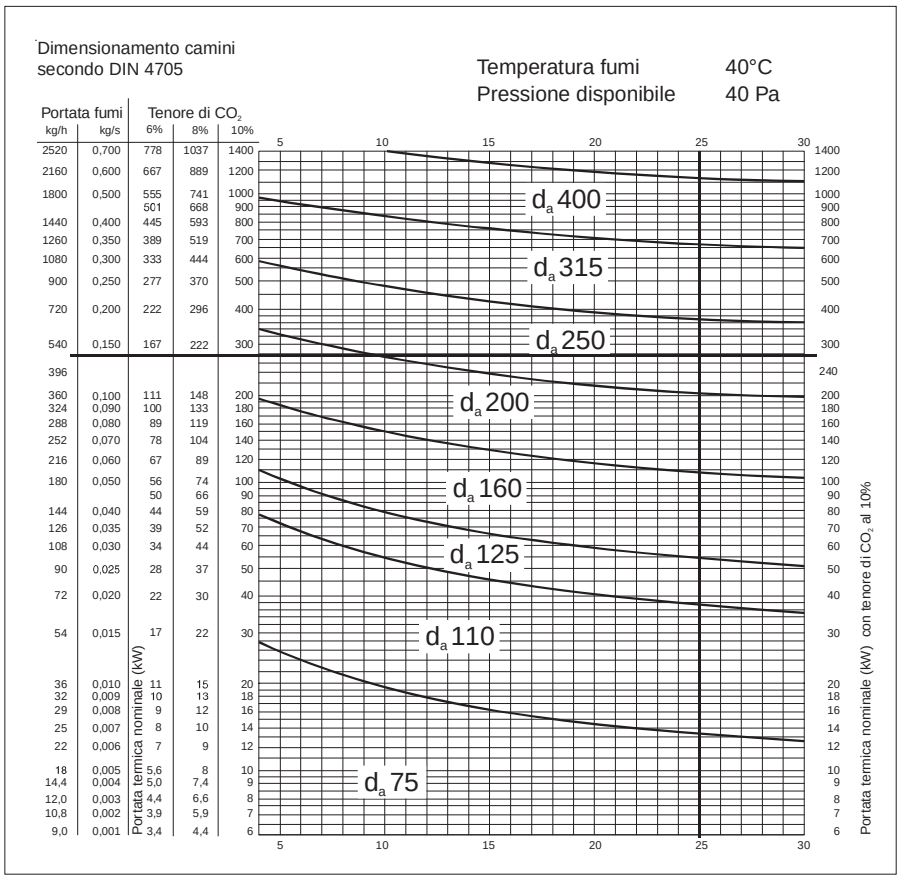

Il diagramma fornisce valori indicativi

Tabella portata fumi max.	
Power HWC 1.250 - 1.375 - 1.500	**Portata massica fumi (max) kg/h**
1.250	260,7
1.375	391,1
1.500	521,4

Tabelle dati tecnici

1	2	3	4	5	6	7	8	9	10	11	12	13	14	15	16	17	18	19	20	21	22	23	24	25	26	27	28	29	30	31	32	33	34
Prodotto	Portata termica		Potenza termica			Rendimento utile (pci) 92/42/CEE			alla Potenza Massima			Potenza Minima	Carico Nullo		alla Potenza Massima					alla Potenza Minima					Potenza elettrica							temperatura minima funzion. generatore	Certificato CE
	MAX.	MIN.	MAX.	MIN.	INTERM.	Pn	30%	INTERM.	Rend. di combust.	Perdite al camino	Perdite al mantello	Perdite al camino	Perdite al camino	Potenza persa $\Delta T = 30K$ Pstby	Temp. fumi max	CO_2	O_2	eccesso aria e	Portata massica fumi/aria	Temp. fumi max	CO_2	O_2	eccesso aria e	Portata massica fumi/aria	nominale caldaia	minima caldaia	nominale circolatore caldaia	nominale ausiliari elmax	minimo ausiliari elmin	intermedio ausiliari	carico nullo ausiliari Psb		
						T. media 70 °C	T. ritorno 30°C	T. media 70 °C																									
	kW	kW	kW	kW	kW	%	%	%	%	%	%	%	%	W	°C	%	%	%	kg/s	°C	%	%	%	kg/s	W	W	W	W	W	W	W	°C	N°
LUNA PLATINUM+ 24 GA MAGO (RISC)	16,5	2,5	16	2,4	9,2	97,7	108,9	98,5	98,2	1,8	0,5	1,2	0,1	35	80	9,0	4,8	30	0,008	80	9,0	4,8	30	0,001	68	42	42	25	12	19	4	25	0085CM0140
LUNA PLATINUM+ 24 GA MAGO (SAN)	24,7	2,5	24	2,4	13,2	-	-	-	98,2	1,8	0,5	1,2	0,1	35	80	9,0	4,8	30	0,011	80	9,0	4,8	30	0,001	91	54	42	-	-	-	4	-	0085CM0140
LUNA PLATINUM+ 33 GA MAGO (RISC)	24,7	3,4	24	3,3	13,7	97,7	108,9	98,5	98,2	1,8	0,5	1,2	0,1	40	80	9,0	4,8	30	0,011	80	9,0	4,8	30	0,002	75	42	42	35	12	24	4	25	0085CM0140
LUNA PLATINUM+ 33 GA MAGO (SAN)	34,0	3,4	33	3,3	18,2	-	-	-	98,2	1,8	0,5	1,2	0,1	40	80	9,0	4,8	30	0,016	80	9,0	4,8	30	0,002	105	54	42	-	-	-	4	-	0085CM0140
LUNA PLATINUM+ 1.12 GA	12,4	2,1	12	2,0	7,0	97,7	109,0	97,9	98,2	1,8	0,5	1,2	0,1	35	75	9,0	4,8	30	0,006	75	9,0	4,8	30	0,001	64	42	42	25	12	19	4	25	0085CM0140
LUNA PLATINUM+ 1.24 GA	24,7	2,5	24	2,4	13,2	97,6	108,9	97,9	98,1	1,9	0,5	1,2	0,1	35	80	9,0	4,8	30	0,011	80	9,0	4,8	30	0,001	91	42	42	50	12	31	4	25	0085CM0140
LUNA PLATINUM+ 1.32 GA	33	3,3	32	3,2	17,6	97,6	108,8	97,9	98,1	1,9	0,5	1,2	0,1	45	80	9,0	4,8	30	0,015	80	9,0	4,8	30	0,002	103	42	42	60	12	36	4	25	0085CM0140
LUNA PLATINUM+ 24 GA (RISC)	16,5	2,5	16	2,4	9,2	97,7	108,9	98,5	98,2	1,8	0,5	1,2	0,1	35	80	9,0	4,8	30	0,008	80	9,0	4,8	30	0,001	68	42	42	25	12	19	4	25	0085CM0140
LUNA PLATINUM+ 24 GA (SAN)	24,7	2,5	24	2,4	13,2	-	-	-	98,2	1,8	0,5	1,2	0,1	35	80	9,0	4,8	30	0,011	80	9,0	4,8	30	0,001	91	54	42	-	-	-	4	-	0085CM0140
LUNA PLATINUM+ 33 GA (RISC)	24,7	3,4	24	3,3	13,7	97,6	108,9	98,5	98,1	1,9	0,5	1,2	0,1	40	80	9,0	4,8	30	0,011	80	9,0	4,8	30	0,002	75	42	42	35	12	24	4	25	0085CM0140
LUNA PLATINUM+ 33 GA (SAN)	34	3,4	33	3,3	18,2	-	-	-	98,1	1,9	0,5	1,2	0,1	40	80	9,0	4,8	30	0,016	80	9,0	4,8	30	0,002	105	54	42	-	-	-	4	-	0085CM0140
NUVOLA PLATINUM+ 33 GA MAGO (RISC)	24,7	3,4	24	3,3	13,7	97,7	108,9	98,5	98,2	1,8	0,5	1,2	0,1	40	80	9,0	4,8	30	0,011	80	9,0	4,8	30	0,002	75	42	42	35	12	24	4	25	0085CM0140
NUVOLA PLATINUM+ 33 GA MAGO (SAN)	34,0	3,4	33	3,3	18,2	-	-	-	98,2	1,8	0,5	1,2	0,1	40	80	9,0	4,8	30	0,016	80	9,0	4,8	30	0,002	105	54	42	-	-	-	4	-	0085CM0140
NUVOLA PLATINUM+ 24 GA (RISC)	16,5	2,5	16	2,4	9,2	97,7	108,9	98,5	98,2	1,8	0,5	1,2	0,1	35	80	9,0	4,8	30	0,008	80	9,0	4,8	30	0,001	68	42	42	25	12	19	4	25	0085CM0140
NUVOLA PLATINUM+ 24 GA (SAN)	24,7	2,5	24	2,4	13,2	-	-	-	98,2	1,8	0,5	1,2	0,1	35	80	9,0	4,8	30	0,011	80	9,0	4,8	30	0,001	91	54	42	-	-	-	4	-	0085CM0140
NUVOLA PLATINUM+ 33 GA (RISC)	24,7	3,4	24	3,3	13,7	97,7	108,9	98,5	98,2	1,8	0,5	1,2	0,1	40	80	9,0	4,8	30	0,011	80	9,0	4,8	30	0,002	75	42	42	35	12	24	4	25	0085CM0140
NUVOLA PLATINUM+ 33 GA (SAN)	34	3,4	33	3,3	18,2	-	-	-	98,2	1,8	0,5	1,2	0,1	40	80	9,0	4,8	30	0,016	80	9,0	4,8	30	0,002	105	54	42	-	-	-	4	-	0085CM0140
LUNA DUO-TEC E 24 MAGO (RISC)	20,6	3,5	20	3,4	11,7	97,7	108,8	98,1	98,2	1,8	0,5	1,2	0,1	35	80	8,7	5,4	34	0,010	80	8,8	5,2	33	0,002	73	43	42	30	13	22	3	25	0085CL0214
LUNA DUO-TEC E 24 MAGO (SAN)	24,7	3,5	24	3,4	13,7	-	-	-	98,2	1,8	0,5	1,2	0,1	35	80	8,7	5,4	34	0,012	80	8,8	5,2	33	0,002	85	55	42	-	-	-	3	25	0085CL0214
LUNA DUO-TEC E 33 MAGO (RISC)	28,9	4,8	28	4,7	16,4	97,8	108,9	98,2	98,3	1,7	0,5	1,2	0,1	40	80	8,7	5,4	34	0,014	80	8,8	5,2	33	0,002	83	43	42	41	13	27	3	25	0085CL0214
LUNA DUO-TEC E 33 MAGO (SAN)	34,0	4,8	33	4,7	18,9	-	-	-	98,3	1,7	0,5	1,2	0,1	40	80	8,7	5,4	34	0,016	80	8,8	5,2	33	0,002	106	55	42	-	-	-	3	25	0085CL0214
LUNA DUO-TEC E 1.12	12,4	2,1	12	2,0	7,0	97,8	109	98,1	98,3	1,7	0,5	1,2	0,1	35	75	8,7	5,4	34	0,006	75	8,8	5,2	33	0,001	72	43	42	30	13	22	3	25	0085CL0214
LUNA DUO-TEC E 1.24	24,7	3,5	24	3,4	13,7	97,6	108,8	98,0	98,1	1,9	0,5	1,2	0,1	35	80	8,7	5,4	34	0,012	80	8,8	5,2	33	0,002	85	43	42	42	13	28	3	25	0085CL0214
LUNA DUO-TEC E 1.28	28,9	4,1	28	4,0	16,0	97,6	108,8	98,5	98,1	1,9	0,5	1,2	0,1	40	80	8,7	5,4	34	0,014	80	8,8	5,2	33	0,002	90	43	42	47	13	30	3	25	0085CL0214
LUNA DUO-TEC E 24 (RISC)	20,6	3,5	20	3,4	11,7	97,7	108,8	98,1	98,2	1,8	0,5	1,2	0,1	35	80	8,7	5,4	34	0,010	80	8,8	5,2	33	0,002	73	43	42	30	13	22	3	25	0085CL0214
LUNA DUO-TEC E 24 (SAN)	24,7	3,5	24	3,4	13,7	-	-	-	98,2	1,8	0,5	1,2	0,1	35	80	8,7	5,4	34	0,012	80	8,8	5,2	33	0,002	85	55	42	-	-	-	3	25	0085CL0214
LUNA DUO-TEC E 28 (RISC)	24,7	3,9	24	3,8	13,9	97,6	108,8	98,0	98,1	1,9	0,5	1,2	0,1	35	80	8,7	5,4	34	0,012	80	8,8	5,2	33	0,002	85	43	42	42	13	28	3	25	0085CL0214
LUNA DUO-TEC E 28 (SAN)	28,9	3,9	28	3,8	15,9	-	-	-	98,1	1,9	0,5	1,2	0,1	35	80	8,7	5,4	34	0,014	80	8,8	5,2	33	0,002	99	55	42	-	-	-	3	25	0085CL0214
LUNA DUO-TEC E 33 (RISC)	28,9	4,8	28	4,7	16,4	97,8	108,9	98,2	98,3	1,7	0,5	1,2	0,1	40	80	8,7	5,4	34	0,014	80	8,8	5,2	33	0,002	83	43	42	41	13	27	3	25	0085CL0214
LUNA DUO-TEC E 33 (SAN)	34,0	4,8	33	4,7	18,9	-	-	-	98,3	1,7	0,5	1,2	0,1	40	80	8,7	5,4	34	0,016	80	8,8	5,2	33	0,002	106	55	42	-	-	-	3	25	0085CL0214
LUNA IN PLUS 26 (RISC)	20,6	3,9	20	3,8	11,9	97,7	108,8	98,1	98,2	1,8	0,5	1,2	0,1	35	80	8,7	5,4	34	0,010	80	8,8	5,2	33	0,002	73	43	42	30	13	22	3	25	0085CL0214
LUNA IN PLUS 26 (SAN)	26,8	3,9	24	3,8	13,9	-	-	-	98,2	1,8	0,5	1,2	0,1	35	80	8,7	5,4	34	0,013	80	8,8	5,2	33	0,002	87	55	42	-	-	-	3	25	0085CL0214
LUNA IN PLUS 26 WI-FI (RISC)	20,6	3,9	20	3,8	11,9	97,7	108,8	98,1	98,2	1,8	0,5	1,2	0,1	35	80	8,7	5,4	34	0,010	80	8,8	5,2	33	0,002	73	43	42	30	13	22	3	25	0085CL0214
LUNA IN PLUS 26 WI-FI (SAN)	26,8	3,9	24	3,8	13,9	-	-	-	98,2	1,8	0,5	1,2	0,1	35	80	8,7	5,4	34	0,013	80	8,8	5,2	33	0,002	87	55	42	-	-	-	3	25	0085CL0214
LUNA IN PLUS 30 (RISC)	24,7	3,9	24	3,8	13,9	97,6	108,8	98,0	98,1	1,9	0,5	1,2	0,1	35	80	8,7	5,4	34	0,012	80	8,8	5,2	33	0,002	85	43	42	42	13	28	3	25	0085CL0214
LUNA IN PLUS 30 (SAN)	30,0	3,9	28	3,8	15,9	-	-	-	98,1	1,9	0,5	1,2	0,1	35	80	8,7	5,4	34	0,014	80	8,8	5,2	33	0,002	104	55	42	-	-	-	3	25	0085CL0214
LUNA IN PLUS 1.24	24,7	3,5	24	3,4	13,7	97,6	108,8	98,0	98,1	1,9	0,5	1,2	0,1	35	80	8,7	5,4	34	0,012	80	8,8	5,2	33	0,002	85	43	42	42	13	28	3	25	0085CL0214
LUNA AIR 24 WI-FI (RISC)	20,6	3,5	20	3,4	11,7	97,7	108,8	98,1	98,2	1,8	0,5	1,2	0,1	35	80	8,7	5,4	34	0,010	80	8,8	5,2	33	0,002	73	43	42	30	13	22	3	25	0085CL0214
LUNA AIR 24 WI-FI (SAN)	24,7	3,5	24	3,4	13,7	-	-	-	98,2	1,8	0,5	1,2	0,1	35	80	8,7	5,4	34	0,012	80	8,8	5,2	33	0,002	85	55	42	-	-	-	3	25	0085CL0214

I dati relativi a Luna Style saranno disponibili con l'introduzione nel mercato della gamma.

1	2	3	4	5	6	7	8	9	10	11	12	13	14	15	16	17	18	19	20	21	22	23	24	25	26	27	28	29	30	31	32	33	34
Prodotto	Portata termica		Potenza termica			Rendimento utile (pci) 92/42/CEE			alla Potenza Massima			Potenza Minima	Carico Nullo		alla Potenza Massima					alla Potenza Minima					Potenza elettrica							temperatura minima funzion. generatore	Certificato CE
	MAX.	MIN.	MAX.	MIN.	INTERM.	Pn T. media 70 °C	30% T. ritorno 30°C	INTERM. T. media 70 °C	Rend. di combust.	Perdite al camino	Perdite al mantello	Perdite al camino	Perdite al camino	Potenza persa ΔT = 30K Pstby	Temp. fumi max	CO_2	O_2	eccesso aria e	Portata massica fumi/aria	Temp. fumi max	CO_2	O_2	eccesso aria e	Portata massica fumi/aria	nominale caldaia	minima caldaia	nominale circolatore caldaia	nominale ausiliari elmax	minimo ausiliari elmin	intermedio ausiliari	carico nullo ausiliari Psb		
	kW	kW	kW	kW	kW	%	%	%	%	%	%	%	%	W	°C	%	%	%	kg/s	°C	%	%	%	kg/s	W	W	W	W	W	W	W	°C	N°
LUNA AIR 24 (RISC)	20,6	3,5	20	3,4	11,7	97,7	108,8	98,1	98,2	1,8	0,5	1,2	0,1	35	80	8,7	5,4	34	0,010	80	8,8	5,2	33	0,002	73	43	42	30	13	22	3	25	0085CL0214
LUNA AIR 24 (SAN)	24,7	3,5	24	3,4	13,7	-	-	-	98,2	1,8	0,5	1,2	0,1	35	80	8,7	5,4	34	0,012	80	8,8	5,2	33	0,002	85	55	42	-	-	-	3	25	0085CL0214
LUNA AIR 28 (RISC)	24,7	3,9	24	3,8	13,9	97,6	108,8	98,0	98,1	1,9	0,5	1,2	0,1	35	80	8,7	5,4	34	0,012	80	8,8	5,2	33	0,002	85	43	42	42	13	28	3	25	0085CL0214
LUNA AIR 28 (SAN)	28,9	3,9	28	3,8	15,9	-	-	-	98,1	1,9	0,5	1,2	0,1	35	80	8,7	5,4	34	0,014	80	8,8	5,2	33	0,002	99	55	42	-	-	-	3	25	0085CL0214
DUO-TEC COMPACT E 24 MAGO (RISC)	20,6	3,5	20	3,4	11,7	97,7	108,8	98,1	98,2	1,8	0,5	1,2	0,1	35	80	8,7	5,4	34	0,010	80	8,8	5,2	33	0,002	73	43	42	30	13	22	3	25	0085CL0214
DUO-TEC COMPACT E 24 MAGO (SAN)	24,7	3,5	24	3,4	13,7	-	-	-	98,2	1,8	0,5	1,2	0,1	35	80	8,7	5,4	34	0,012	80	8,8	5,2	33	0,002	85	55	42	-	-	-	3	25	0085CL0214
DUO-TEC COMPACT E 24 (RISC)	20,6	3,5	20	3,4	11,7	97,7	108,8	98,1	98,2	1,8	0,5	1,2	0,1	35	80	8,7	5,4	34	0,010	80	8,8	5,2	33	0,002	73	43	42	30	13	22	3	25	0085CL0214
DUO-TEC COMPACT E 24 (SAN)	24,7	3,5	24	3,4	13,7	-	-	-	98,2	1,8	0,5	1,2	0,1	35	80	8,7	5,4	34	0,012	80	8,8	5,2	33	0,002	85	55	42	-	-	-	3	25	0085CL0214
DUO-TEC COMPACT E 28 (RISC)	24,7	3,9	24	3,8	13,9	97,6	108,8	98,0	98,1	1,9	0,5	1,2	0,1	35	80	8,7	5,4	34	0,012	80	8,8	5,2	33	0,002	85	43	42	42	13	28	3	25	0085CL0214
DUO-TEC COMPACT E 28 (SAN)	28,9	3,9	28	3,8	15,9	-	-	-	98,1	1,9	0,5	1,2	0,1	35	80	8,7	5,4	34	0,014	80	8,8	5,2	33	0,002	99	55	42	-	-	-	3	25	0085CL0214
NUVOLA DUO-TEC+ 24 GA (RISC)	20,6	3,5	20	3,4	11,7	97,7	108,8	98,1	98,2	1,8	0,5	1,2	0,1	35	80	8,7	5,4	34	0,010	80	8,8	5,2	33	0,002	73	43	42	30	13	22	3	25	0085CL0214
NUVOLA DUO-TEC+ 24 GA (SAN)	24,7	3,5	24	3,4	13,7	-	-	-	98,2	1,8	0,5	1,2	0,1	35	80	8,7	5,4	34	0,012	80	8,8	5,2	33	0,002	88	55	42	-	-	-	3	25	0085CL0214
NUVOLA DUO-TEC+ 33 GA (RISC)	28,9	4,8	28	4,7	16,4	97,7	108,9	98,2	98,2	1,8	0,5	1,2	0,1	40	80	8,7	5,4	34	0,014	80	8,8	5,2	33	0,002	83	43	42	41	13	27	3	25	0085CL0214
NUVOLA DUO-TEC+ 33 GA (SAN)	34	4,8	33	4,7	18,9	-	-	-	98,2	1,8	0,5	1,2	0,1	40	80	8,7	5,4	34	0,016	80	8,8	5,2	33	0,002	106	55	42	-	-	-	3	25	0085CL0214
LUNA ALUX 24 (RISC)	20,6	3,5	20	3,4	11,7	97,7	108,2	98,5	98,2	1,8	0,5	1,2	0,1	75	65	9,0	4,8	30	0,009	55	9,0	4,8	30	0,002	71	43	42	30	13	22	3	25	0085CL0214
LUNA ALUX 24 (SAN)	24,7	3,5	24	3,4	13,7	-	-	-	98,2	1,8	0,5	1,2	0,1	75	65	9,0	4,8	30	0,011	55	9,0	4,8	30	0,002	81	55	42	-	-	-	3	25	0085CL0214
LUNA ALUX 33 (RISC)	28,9	4,8	28	4,7	16,4	97,7	108,4	98,5	98,2	1,8	0,5	1,2	0,1	75	65	9,0	4,8	30	0,013	55	9,0	4,8	30	0,002	82	43	42	40	13	27	3	25	0085CL0214
LUNA ALUX 33 (SAN)	34	4,8	33	4,7	18,9	-	-	-	98,2	1,8	0,5	1,2	0,1	75	65	9,0	4,8	30	0,016	55	9,0	4,8	30	0,002	109	55	42	-	-	-	3	25	0085CL0214
EVOLUTION PRIME 26 (RISC)	20,6	4,9	20	4,8	12,4	97,8	108,6	98,5	98,3	1,7	0,5	1,2	0,1	40	80	9,0	4,8	30	0,010	80	8,5	5,7	38	0,002	74	46	42	28	11	20	3	25	0085CQ0192
EVOLUTION PRIME 26 (SAN)	26,7	4,9	26	4,8	15,4	-	-	-	98,3	1,7	0,5	1,2	0,1	40	80	9,0	4,8	30	0,013	80	8,5	5,7	38	0,002	86	53	42	-	-	-	3	25	0085CQ0192
EVOLUTION PRIME 26 MAGO (RISC)	20,6	4,9	20	4,8	12,4	97,8	108,6	98,5	98,3	1,7	0,5	1,2	0,1	40	80	9,0	4,8	30	0,010	80	8,5	5,7	38	0,002	74	46	42	28	11	20	3	25	0085CQ0192
EVOLUTION PRIME 26 MAGO (SAN)	26,7	4,9	26	4,8	15,4	-	-	-	98,3	1,7	0,5	1,2	0,1	40	80	9,0	4,8	30	0,013	80	8,5	5,7	38	0,002	86	53	42	-	-	-	3	25	0085CQ0192
EVOLUTION PRIME 30 (RISC)	24,7	4,9	24	4,8	14,4	97,7	108,5	98,4	98,2	1,8	0,5	1,2	0,1	40	80	9,0	4,8	30	0,012	80	8,5	5,7	38	0,002	84	46	42	38	11	25	3	25	0085CQ0192
EVOLUTION PRIME 30 (SAN)	31,0	4,9	30	4,8	17,4	-	-	-	98,2	1,8	0,5	1,2	0,1	40	80	9,0	4,8	30	0,015	80	8,5	5,7	38	0,002	100	53	42	-	-	-	3	25	0085CQ0192
LUNA3 24 SOLAR+ (RISC)	20,5	4,1	20	4,0	12,0	97,6	107,5	98,0	98,1	1,9	0,5	1,3	0,1	74	80	8,7	5,4	34	0,010	80	8,4	5,9	39	0,002	119	45	42	34	15	25	3	25	0085BS0290
LUNA3 24 SOLAR+ (RISC) MS	20,5	4,1	20	4,0	12,0	97,6	107,5	98,0	98,1	1,9	0,5	1,3	0,1	78	80	8,7	5,4	34	0,010	80	8,4	5,9	39	0,002	215	50	42	39	20	30	4	25	0085BS0290
LUNA3 24 SOLAR+ (SAN)	24,7	4,1	24	4,0	14,0	-	-	-	98,1	1,9	0,5	1,3	0,1	74	80	8,7	5,4	34	0,012	80	8,4	5,9	39	0,002	159	62	42	-	-	-	3	25	0085BS0290
POWER 1.32	33	3,3	32	3,2	17,6	97,6	108	98,3	97,8	2,2	0,12	1,2	0,1	40	79	8,8	4,8	33	0,015	49	9,0	4,8	30	0,005	75	15	52	75	15	45	4	25	1312C05793
AVANT BLUE 24 Fi	25	10,6	24	9,8	16,9	96	102,2	95,6	96,6	3,4	0,5	-	0,2	90	75	7,0	8,4	67	0,014	68	4,8	12,4	144	0,008	122	-	42	81	37	59	3	30	-
LUNA DUO-TEC+ MP 1.35	34,8	5,1	33,8	5	19,4	97,4	107,7	98,5	98,0	2	0,6	1,3	0,1	64	76	9,0	4,8	30	0,016	76	8,5	5,7	38	0,002	180	50	140	70	20	45	3	25	0085CM0128
LUNA DUO-TEC+ MP 1.50	46,3	5,1	45	5	25,0	97,4	107,8	98,6	98,0	2	0,6	1,4	0,1	64	80	9,0	4,8	30	0,021	80	8,5	5,7	38	0,002	230	60	140	80	20	50	3	25	0085CM0128
LUNA DUO-TEC+ MP 1.60	56,6	6,3	55	6,1	30,6	97,2	107,4	98,6	97,8	2,2	0,6	1,5	0,1	70	80	9,0	4,8	30	0,026	80	9,0	4,8	30	0,003	230	65	140	95	20	58	3	25	0085CM0128
LUNA DUO-TEC+ MP 1.70	66,9	7,4	65	7,2	36,1	97,2	107,1	98,3	97,8	2,2	0,6	1,5	0,1	75	74	9,0	4,8	30	0,031	74	8,5	5,7	38	0,004	230	75	140	95	20	58	3	25	0085CM0128
LUNA DUO-TEC+ MP 1.90	87,4	9,7	85	9,4	47,2	97,3	107,5	98,5	97,9	2,1	0,6	1,5	0,1	89	70	9,0	4,8	30	0,040	70	8,5	5,7	38	0,005	275	52	140	130	17	74	3	25	0085CM0128
LUNA DUO-TEC+ MP 1.110	104,9	11,7	102	11,4	56,7	97,2	107,4	98,4	97,8	2,2	0,6	1,5	0,1	97	70	9,2	4,5	27	0,047	70	9,0	4,8	30	0,005	320	63	140	165	18	92	3	25	0085CM0128
LUNA DUO-TEC+ MP 1.115	115,0	24,8	112,8	24,3	68,6	98,1	108,6	98,9	98,7	1,3	0,6	1,5	0,1	97	70	9,2	4,5	27	0,052	70	8,5	5,7	38	0,012	325	77	180	172	51	112	3	25	0085CM0128
LUNA DUO-TEC+ MP 1.130	123,8	24,8	121,5	24,3	72,9	98,1	108,6	98,9	98,7	1,3	0,6	1,5	0,1	97	70	9,2	4,5	27	0,056	70	8,5	5,7	38	0,012	360	77	180	187	51	119	3	25	0085CM0128
LUNA DUO-TEC+ MP 1.150	143,0	28,6	140,3	28,1	84,2	98,1	108,6	98,9	98,7	1,3	0,6	1,5	0,1	97	70	9,2	4,5	27	0,064	70	8,5	5,7	38	0,014	460	98	180	283	52	168	3	25	0085CM0128
POWER HT+ 1.50	46,3	5,1	45	5	25,0	97,4	108,4	98,6	98,0	2	0,6	1,5	0,1	55	92	9,0	4,8	30	0,021	58	8,5	5,7	37,65	0,002	100	60	-	100	23	61	3	25	0085CP0089
POWER HT+ 1.70	66,9	7,4	65	7,2	36,1	97,2	108,1	98,3	97,8	2,2	0,6	1,5	0,1	59	76	9,0	4,8	30	0,031	55	8,5	5,7	37,65	0,004	117	65	-	117	24	70	3	25	0085CP0089

1	2	3	4	5	6	7	8	9	10	11	12	13	14	15	16	17	18	19	20	21	22	23	24	25	26	27	28	29	30	31	32	33	34
Prodotto	Portata termica		Potenza termica			Rendimento utile (pci) 92/42/CEE			alla Potenza Massima			Potenza Minima	Carico Nullo		alla Potenza Massima					alla Potenza Minima					Potenza elettrica								temperatura minima funzion. generatore	Certificato CE
	MAX.	MIN.	MAX.	MIN.	INTERM.	Pn	30%	INTERM.	Rend. di combust.	Perdite al camino	Perdite al mantello	Perdite al camino	Perdite al camino	Potenza persa $\Delta T = 30K$ Pstby	Temp. fumi max	CO_2	O_2	eccesso aria e	Portata massica fumi/aria	Temp. fumi max	CO_2	O_2	eccesso aria e	Portata massica fumi/aria	nominale caldaia	minima caldaia	nominale circolatore caldaia	nominale ausiliari elmax	minimo ausiliari elmin	intermedio ausiliari	carico nullo ausiliari Psb		
						T. media	T. ritorno	T. media																									
						70 °C	30°C	70 °C																									
	kW	kW	kW	kW	kW	%	%	%	%	%	%	%	%	W	°C	%	%	%	kg/s	°C	%	%	%	kg/s	W	W	W	W	W	W	W	°C	N°
POWER HT+ 1.90	87,4	9,7	85	9,4	47,2	97,3	108,2	98,5	97,9	2,1	0,6	1,5	0,1	66	70	9,0	4,8	30	0,040	55	8,5	5,7	37,65	0,005	146	75	-	146	24	85	3	25	0085CP0089
POWER HT+ 1.110	104,9	11,7	102	11,4	56,7	97,2	108,1	98,4	97,8	2,2	0,6	1,5	0,1	70	70	9,2	4,5	27	0,047	55	9,0	4,8	30	0,005	185	52	-	185	24	104	3	25	0085CP0089
POWER HT+ 1.130	123,8	24,8	121,5	24,3	72,9	98,1	108,5	98,5	98,7	1,3	0,6	1,5	0,1	78	70	9,2	4,5	27	0,056	70	8,5	5,7	38	0,012	187	51	-	187	51	119	4	25	0085CP0089
POWER HT+ 1.150	143	28,6	140,3	28,1	84,2	98,1	108,5	98,5	98,7	1,3	0,6	1,5	0,1	83	70	9,2	4,5	27	0,064	70	8,5	5,7	38	0,014	283	52	-	283	52	168	4	25	0085CP0089
POWER HT+ 1.200	191	31,8	185,9	31	108,5	97,3	109,1	98	97,9	2,08	0,6	1,5	0,1	95	80	9,2	4,5	27	0,086	80	9	4,8	30	0,015	242	47	-	242	47	145	4	25	0085CP0089
POWER HT+ 1.250	240	40	232,8	38,8	135,8	97	109,1	98,2	97,6	2,4	0,6	1,5	0,1	117	80	8,85	5,1	32	0,112	80	8,45	5,8	38	0,019	369	48	-	369	48	209	4	25	0085CP0089
POWER HT-A 1.115	114	20	110,9	19,2	65,1	97,3	108,8	96,6	98,3	1,7	2,5	1,5	0,1	180	60	9,3	4,3	26	0,052	57	9,3	4,3	26	0,0091	160	45	-	160	31	95	4	25	0085CL0072
POWER HT-A 1.135	125	20	121,6	19,2	70,4	97,3	108,8	96,6	98,3	1,7	2,5	1,5	0,1	180	60	9,3	4,3	26	0,057	57	9,3	4,3	26	0,0091	170	48	-	170	31	100	4	25	0085CL0072
POWER HT-A 1.180	170	28	165,8	26,8	96,3	97,5	108,8	96,6	98,3	1,7	2,5	1,5	0,1	224	61	9,3	4,3	26	0,077	57	9,3	4,3	26	0,0127	200	50	-	200	34	117	4	25	0085CL0072
POWER HT-A 1.230	215	35	210,1	33,5	121,8	97,9	105,4	96,7	98,3	1,7	2,5	1,5	0,1	258	60	9,3	4,3	26	0,097	57	9,3	4,3	26	0,016	330	101	-	330	40	185	4	25	0085CL0072
POWER HT-A 1.280	260	42	254,5	40,2	147,4	98	105,6	96,8	98,3	1,7	2,5	1,5	0,1	281	64	9,3	4,3	26	0,118	57	9,3	4,3	26	0,019	350	105	-	350	46	198	4	25	0085CL0072
POWER HT-A 1.320	300	48	294,3	45,9	170,1	98	105,7	98,1	98,3	1,7	2,6	1,5	0,1	288	61	9,3	4,3	26	0,136	57	9,3	4,3	26	0,022	410	110	-	410	51	230	4	25	0085CL0072
POWER HT-A 1.430	402	82	393,8	80,4	237,1	98,2	105,9	98,0	98,3	1,7	2,6	1,6	0,1	300	64	10,2	2,6	15	0,189	57	9,0	4,7	30	0,039	463	121	-	463	60	261,5	4	25	0085CL0072
POWER HT-A 1.500	469	95	459	93	276	98,3	105,8	97,9	98,4	1,6	2,6	1,6	0,1	312	61	10,2	2,6	15	0,220	57	8,9	4,9	31	0,046	583	145	-	583	76	329	4	25	0085CL0072
POWER HT-A 1.650	610	122	595,7	119,2	357,5	98,5	105,7	97,7	98,3	1,7	2,6	1,7	0,1	362	62	10,2	2,6	15	0,286	57	8,9	4,9	31	0,059	750	180	-	750	97	423	4	25	0085CL0072
POWER HWC 1.115	115	30	112,7	30,7	71,7	98	109	-	98,1	1,90	0,1	1,5	0,1	308	38	9,1	4,7	26,8	0,072	30	9,1	4,7	29	0,014	160	35	-	160	35	98	9	25	1312CL5556
POWER HWC 1.250	230	30	226,6	31,3	129,0	98,5	107,7	-	98,5	1,91	0,1	1,5	0,1	400	38,2	9,1	4,7	25,5	0,108	30	9,0	4,7	29	0,014	313	35	-	313	35	174	10	25	1312CL5556
POWER HWC 1.375	345	30	340,2	31,3	185,7	98,6	107,7	-	98,5	1,91	0,1	1,5	0,1	460	38,2	9,1	4,7	25,5	0,145	30	9,0	4,7	29	0,014	470	35	-	470	35	253	10	25	1312CL5556
POWER HWC 1.500	460	30	453,2	31,3	242,3	98,5	107,7	-	98,5	1,91	0,1	1,5	0,1	690	38,2	9,1	4,7	25,5	0,209	30	9,0	4,7	29	0,014	626	35	-	626	35	331	10	25	1312CL5556

1	2	3	4	5	6	7	8	9	10	11	12	13	14	15	16	17	18	19	20	21	22	23	24	25	26	27	28	29	30	31	32
Prodotto	Portata termica		Potenza termica			Rendimento utile (pci) 92/42/CEE			alla Potenza Massima			Carico Nullo		alla Potenza Massima					alla Potenza Minima.					Potenza elettrica						Tempera-tura Minima funzion. generatore	Certificato CE
	MAX.	MIN.	MAX.	MIN.	INTERM.	Pn	30%	INTERM.	Rend. di combust.	Perdite al camino	Perdite al mantello	Perdite al camino	Potenza persa DT = 30K Pstby	Temp. fumi max	CO_2	O_2	eccesso aria e	Portata massica fumi/aria	Temp. fumi max	CO_2	O_2	eccesso aria e	Portata massica fumi/aria	nominale caldaia	nominale circolatore	nominale ausiliari elmax	minimo ausiliari elmin	Intermedio ausiliari	carico nullo ausiliari Psb		
						T. media	T. ritorno	T. media																							
						70 °C	30°C	70 °C																							
	kW	kW	kW	kW	kW	%	%	%	%	%	%	%	W	°C	%	%	%	kg/s	°C	%	%	%	kg/s	W	W	W	W	W	W	°C	N°
LUNA3 BLUE+ 240i	26,3	11,9	24	10,4	17,2	90,3	89,6	-	91,4	8,6	1,1	-	183	120	4,9	12,2	139	0,021	86	2,5	16,5	368	0,017	60	42	17	17	17	3	30	0085BM0324
LUNA3 BLUE+ 180i	19,4	10,6	17,5	9,3	13,4	90,3	89,6	-	91,2	8,8	0,9	-	183	100	5	12,0	134	0,015	86	3,2	15,3	266	0,012	60	42	17	17	17	3	30	0085BM0324
LUNA3 BLUE+ 1.180i/160L	19,4	10,6	17,5	9,3	13,4	90,3	89,6	-	91,2	8,8	0,9	-	183	100	5	12,0	134	0,015	86	3,2	15,3	266	0,012	60	42	17	17	17	3	30	0085BM0324
ECO5 BLUE 24	26	11	24	9,3	16,7	91	90	-	92,2	7,8	1,0	-	183	110	5	12,0	134	0,020	85	2,2	17,1	432	0,018	60	42	17	17	17	3	30	0085BM0324

1	2	3	4	5	6	7	8	9	10	11	12	13	14	15	16	17	18	19	20	21	22	23	24	25	26	27	28	29	30	31	32	33	34	35	36	37	38
Prodotto	Portata termica		Potenza termica			Rendimento utile (pci) 92/42/CEE			alla Potenza Massima			Potenza Minima	Carico Nullo		alla Potenza Massima					alla Potenza Minima					Potenza elettrica												temperatura minima funzion. generatore	Certificato CE
	MAX.	MIN.	MAX.	MIN.	INTERM.	Pn T. media 70 °C	30% T. ritorno 30°C	INTERM. T. media 70 °C	Rend. di combust.	Perdite al camino	Perdite al mantello	Perdite al camino	Perdite al camino	Potenza persa ΔT = 30K Pstby	Temp. fumi max	CO_2	O_2	eccesso aria e	Portata massica fumi/aria	Temp. fumi max	CO_2	O_2	eccesso aria e	Portata massica fumi/aria	nominale solo caldaia	minima solo caldaia	nominale circola-tore caldaia	circolatore sanitario	circolatore solare	circolatori zone	totale massimo	nominale ausiliari elmax	minimo ausiliari elmin	inter-medio ausiliari	carico nullo ausiliari		
	kW	kW	kW	kW	kW	%	%	%	%	%	%	%	%	W	°C	%	%	%	kg/s	°C	%	%	%	kg/s	W	W	W	W	W	W	W	W	W	W	W	°C	N°
CSI-i (1AT+2BT) (RISC)	24,7	3,4	24	3,3	13,7	97,6	108,9	98,5	98,1	1,9	0,5	1,2	0,1	40	80	9,0	4,8	30	0,011	80	9,0	4,8	30	0,002	75	54	42	-	45	80	231	45	24	35	15	25	0085CM0140
CSI-i (1AT+2BT) (SAN)	34	3,4	33	3,3	18,2	-	-	-	98,1	1,9	0,5	1,2	0,1	40	80	9,0	4,8	30	0,016	80	9,0	4,8	30	0,002	105	66	42	49	45	80	310	-	-	-	15	-	0085CM0140
CSI-i (1AT+1BT) (RISC)	24,7	3,4	24	3,3	13,7	97,6	108,9	98,5	98,1	1,9	0,5	1,2	0,1	40	80	9,0	4,8	30	0,011	80	9,0	4,8	30	0,002	75	54	42	-	45	35	176	45	24	35	15	25	0085CM0140
CSI-i (1AT+1BT) (SAN)	34	3,4	33	3,3	18,2	-	-	-	98,1	1,9	0,5	1,2	0,1	40	80	9,0	4,8	30	0,016	80	9,0	4,8	30	0,002	105	66	42	49	45	35	255	-	-	-	15	-	0085CM0140
CSI-i (2BT) (RISC)	24,7	3,4	24	3,3	13,7	97,6	108,9	98,5	98,1	1,9	0,5	1,2	0,1	40	80	9,0	4,8	30	0,011	80	9,0	4,8	30	0,002	75	54	42	-	45	80	231	45	24	35	15	25	0085CM0140
CSI-i (2BT) (SAN)	34	3,4	33	3,3	18,2	-	-	-	98,1	1,9	0,5	1,2	0,1	40	80	9,0	4,8	30	0,016	80	9,0	4,8	30	0,002	105	66	42	49	45	80	310	-	-	-	15	-	0085CM0140
CSI IN 8/11 Split H WiFi (RISC)	20,6	3,5	20	3,4	11,7	97,7	108,8	98,1	98,2	1,8	0,5	1,2	0,1	35	80	8,7	5,4	34	0,010	80	8,8	5,2	33	0,002	73	54	42	-	-	185	258	40	24	32	13	25	0085CL0214
CSI IN 8/11 Split H WiFi (SAN)	24,7	3,5	24	3,4	13,7	-	-	-	98,2	1,8	0,5	1,2	0,1	35	80	8,7	5,4	34	0,012	80	8,8	5,2	33	0,002	85	66	42	-	-	185	280	-	-	-	13	25	0085CL0214
CSI IN 8/11 Split H WiFi + MOD. SOLARE (RISC)	20,6	3,5	20	3,4	11,7	97,7	108,8	98,1	98,2	1,8	0,5	1,2	0,1	35	80	8,7	5,4	34	0,010	80	8,8	5,2	33	0,002	73	54	42	-	45	185	303	40	24	32	13	25	0085CL0214
CSI IN 8/11 Split H WiFi + MOD. SOLARE (SAN)	24,7	3,5	24	3,4	13,7	-	-	-	98,2	1,8	0,5	1,2	0,1	35	80	8,7	5,4	34	0,012	80	8,8	5,2	33	0,002	85	66	42	95	45	185	410	-	-	-	13	25	0085CL0214
CSI IN 6 Split H WiFi (RISC)	20,6	3,5	20	3,4	11,7	97,7	108,8	98,1	98,2	1,8	0,5	1,2	0,1	35	80	8,7	5,4	34	0,010	80	8,8	5,2	33	0,002	73	54	42	-	-	90	163	40	24	32	13	25	0085CL0214
CSI IN 6 Split H WiFi (SAN)	24,7	3,5	24	3,4	13,7	-	-	-	98,2	1,8	0,5	1,2	0,1	35	80	8,7	5,4	34	0,012	80	8,8	5,2	33	0,002	85	66	42	-	-	90	175	-	-	-	13	25	0085CL0214
CSI IN 6 Split H WiFi + MOD. SOLARE (RISC)	20,6	3,5	20	3,4	11,7	97,7	108,8	98,1	98,2	1,8	0,5	1,2	0,1	35	80	8,7	5,4	34	0,010	80	8,8	5,2	33	0,002	73	54	42	-	45	90	208	40	24	32	13	25	0085CL0214
CSI IN 6 Split H WiFi + MOD. SOLARE (SAN)	24,7	3,5	24	3,4	13,7	-	-	-	98,2	1,8	0,5	1,2	0,1	35	80	8,7	5,4	34	0,012	80	8,8	5,2	33	0,002	85	66	42	95	45	90	315	-	-	-	13	25	0085CL0214
CSI IN Idro H WiFi (RISC)	20,6	3,5	20	3,4	11,7	97,7	108,8	98,1	98,2	1,8	0,5	1,2	0,1	35	80	8,7	5,4	34	0,010	80	8,8	5,2	33	0,002	73	54	42	-	-	45	118	40	24	32	13	25	0085CL0214
CSI IN Idro H WiFi (SAN)	24,7	3,5	24	3,4	13,7	-	-	-	98,2	1,8	0,5	1,2	0,1	35	80	8,7	5,4	34	0,012	80	8,8	5,2	33	0,002	85	66	42	-	-	45	130	-	-	-	13	25	0085CL0214
CSI IN Idro H WiFi + MOD. SOLARE (RISC)	20,6	3,5	20	3,4	11,7	97,7	108,8	98,1	98,2	1,8	0,5	1,2	0,1	35	80	8,7	5,4	34	0,010	80	8,8	5,2	33	0,002	73	48	42	-	45	45	163	40	24	32	13	25	0085CL0214
CSI IN Idro H WiFi + MOD. SOLARE (SAN)	24,7	3,5	24	3,4	13,7	-	-	-	98,2	1,8	0,5	1,2	0,1	35	80	8,7	5,4	34	0,012	80	8,8	5,2	33	0,002	85	60	42	95	45	45	270	-	-	-	13	25	0085CL0214
Hybrid WH2 (RISC)	28,9	4,8	28	4,7	16,4	97,8	108,9	98,2	98,3	1,7	0,5	1,2	0,1	40	80	8,7	5,4	34	0,014	80	8,8	5,2	33	0,002	83	43	42	-	-	45	138	41	13	27	13	25	0085CL0214
Hybrid WH2 (SAN)	34	4,8	33	4,7	18,9	-	-	-	98,3	1,7	0,5	1,2	0,1	40	80	8,7	5,4	34	0,016	80	8,8	5,2	33	0,002	106	55	42	-	-	45	161	-	-	-	13	25	0085CL0214
Hybrid FS2	24,7	3,5	24	3,4	13,7	97,6	108,8	98,0	98,1	1,9	0,5	1,2	0,1	35	80	8,7	5,4	34	0,012	80	8,8	5,2	33	0,002	85	43	42	-	-	45	235	42	13	28	13	25	0085CL0214
DUO-TEC IN SOLAR MONZONA (RISC)	20,6	3,5	20	3,4	11,7	97,7	108,8	98,1	98,2	1,8	0,5	1,2	0,1	35	80	8,7	5,4	34	0,010	80	8,8	5,2	33	0,002	73	48	42	-	45	-	128	35	18	27	8	25	0085CL0214
DUO-TEC IN SOLAR MONZONA (SAN)	24,7	3,5	24	3,4	13,7	-	-	-	98,2	1,8	0,5	1,2	0,1	35	80	8,7	5,4	34	0,012	80	8,8	5,2	33	0,002	85	60	42	60	45	-	200	-	-	-	8	25	0085CL0214
DUO-TEC IN SOLAR MS (RISC)	20,6	3,5	20	3,4	11,7	97,7	108,8	98,1	98,2	1,8	0,5	1,2	0,1	35	80	8,7	5,4	34	0,010	80	8,8	5,2	33	0,002	73	48	42	-	45	93	218	35	18	27	8	25	0085CL0214
DUO-TEC IN SOLAR MS (SAN)	24,7	3,5	24	3,4	13,7	-	-	-	98,2	1,8	0,5	1,2	0,1	35	80	8,7	5,4	34	0,012	80	8,8	5,2	33	0,002	85	60	42	60	45	93	290	-	-	-	8	25	0085CL0214

Tabella di correlazione tra dati richiesti dalla UNI 11300-2 e la fiche di prodotto ErP		
Descrizione	Rif. UNI 11300-2	Dati e scheda prodotto ErP
Potenza termica utile nominale	Φgn,Pn	Pnominale
Rendimento a potenza nominale	ηgn,Pn	η4
Potenza assorbita dagli ausiliari a carico nominale	Wgn,aux,Pn	elmax
Potenza assorbita dagli ausiliari a carico nullo	Wgn,aux,Po	Psb

Tabella di correlazione tra dati richiesti dalla UNI 11300-2 e i dati compresi nella tabella Legge 10		
Temperatura media del generatore in condizioni di prova a potenza nominale	Θgn,test,Pn	70 °C
Temperatura media del generatore in condizioni di prova a potenza intermedia	Θgn,test,Pint	70 °C
Temperatura minima di funzionamento del generatore	Θgn,min	Temperatura minima di funzion. Generatore (colonna 33 caldaie) - (colonna 37 ibridi)
Potenza utile a carico intermedio	Φint	Potenza termica - INTERM (colonna 6)
Rendimento a potenza intermedia	ηgn,int	Rendimento utile (pci) INTERM (colonna 9)
Potenza persa in stand-by (potenza persa a carico nullo) con ΔΘgn,test	Φgn,l,Po	Potenza persa ΔT=30 K PStby (colonna 14)
Differenza tra la temperatura media del generatore e la temperatura del locale di installazione in condizioni di riferimento	ΔΘgn,test	30 °C
Potenza assorbita dagli ausiliari a carico intermedio	Wgn,aux,Pint	Potenza elettrica - Intermedia ausiliari (colonna 31 caldaie) - (colonna 35 ibridi)

Tutti i dati sono riferiti alle condizioni previste dalla norma di prodotto applicata.

Note

Condizioni di vendita

1. I prezzi esposti nel presente listino si intendono per merce “RESA FRANCO NOSTRO STABILIMENTO”.
Per consegna “FRANCO SEDE CLIENTE” verrà addebitato in fattura un contributo spese di trasporto.

2. Il presente Listino annulla e sostituisce i precedenti ed è strettamente legato alle nostre condizioni generali e particolari di vendita.

3. La casa costruttrice non assume responsabilità per eventuali errori o inesattezze nel contenuto di questo prospetto e si riserva il diritto di apportare ai suoi prodotti, in qualunque momento e senza avviso, eventuali modifiche ritenute opportune per qualsiasi esigenza di carattere tecnico o commerciale.



Qualità
Ambiente
Sicurezza

sono gli obiettivi strategici di Baxi, e le certificazioni ottenute garantiscono l'osservanza delle specifiche regolamentazioni

BAXISPA

36061 BASSANO DEL GRAPPA (VI)
Via Trozzetti, 20
marketing@baxi.it
www.baxi.it

SERVIZIO CLIENTI
Tel +39 0424 517800
Fax +39 0424 38089

La casa costruttrice non assume responsabilità per eventuali errori o inesattezze nel contenuto di questo prospetto e si riserva il diritto di apportare ai suoi prodotti, in qualunque momento e senza avviso, eventuali modifiche ritenute opportune per qualsiasi esigenza di carattere tecnico o commerciale. Questo prospetto non deve essere considerato come contratto nei confronti di terzi.

Baxi S.p.A. 03-20 (E)

@baxiitalia @baxiworld @baxiitalia